ALUMINCO®
ALUMINIUM BUILDING SYSTEMS

FD4600

Folding Thermal
Insulating Door System

Πτυσσόμενο
Θερμομονωτικό
Σύστημα

www.aluminco.com

ALUMINCO®
ALUMINIUM BUILDING SYSTEMS

Aluminco is among the top suppliers of innovative architectural aluminium systems

ALUMINCO S.A. was established in 1982, to meet the increasing demand for innovative products and bring life to the aluminium systems. Its vision was to become a premium, worldwide Aluminium supplier of systems that meet evolution.

By constantly investing in new technologies and placing great emphasis on research and development, ALUMINCO has developed and consolidated hundreds of aluminium products, many of which are unique in their kind, with many innovations and patents.

In ALUMINCO we implement Quality, Environmental, Occupational Health & Safety and Energy Management Systems certified according to international standards ISO 9001, ISO 14001, ISO 45001 and ISO 50001 respectively, as well as Factory Production Control System certified according to EN 15088, EN 1090 and Qualicoat Seaside Class. All product series are approved by internationally recognized certification institutes for their outstanding characteristics and performance.

Στη κορυφή της βιομηχανίας αλουμινίου, προσφέροντας καινοτόμες λύσεις αρχιτεκτονικών συστημάτων αλουμινίου

Η ALUMINCO Α.Ε. ξεκίνησε το 1982 πρωτοπόρος με όραμα και ισχυρή επιχειρηματική κουλτούρα.

Με συνεχείς επενδύσεις σε νέες τεχνολογίες και δίνοντας μεγάλη έμφαση στην έρευνα και ανάπτυξη η ALUMINCO έχει αναπτύξει και εδραιώσει εκατοντάδες προϊόντα αλουμινίου, πολλά από τα οποία είναι μοναδικά στο είδος τους, με πολλές καινοτομίες και ευρεσιτεχνίες.

Στην ALUMINCO εφαρμόζουμε Συστήματα Διαχείρισης Ποιότητας, Περιβάλλοντος, Υγείας και Ασφάλειας στην Εργασία και Διαχείρισης της Ενέργειας πιστοποιημένα κατά τα διεθνή πρότυπα ISO 9001, ISO 14001, ISO 45001 και ISO 50001 αντίστοιχα, καθώς και Σύστημα Ελέγχου Παραγωγής πιστοποιημένο κατά EN 15088, EN 1090 και Qualicoat Seaside Class, ενώ όλες οι σειρές προϊόντων ελέγχονται από διεθνώς αναγνωρισμένους φορείς και ινστιτούτα πιστοποιήσεων για τα εξαιρετικά χαρακτηριστικά και τις επιδόσεις τους.

WE ARE
A PART OF
TOMORROW

ALUMINCO®
ALUMINIUM BUILDING SYSTEMS

FD4600

Folding Thermal Insulating Door System for high comfort & maximal transparency

Πτυσσόμενο Θερμομονωτικό Σύστημα για υψηλή άνεση και μέγιστη διαφάνεια

ALUMINCO®

FD4600

Index - Περιεχόμενα

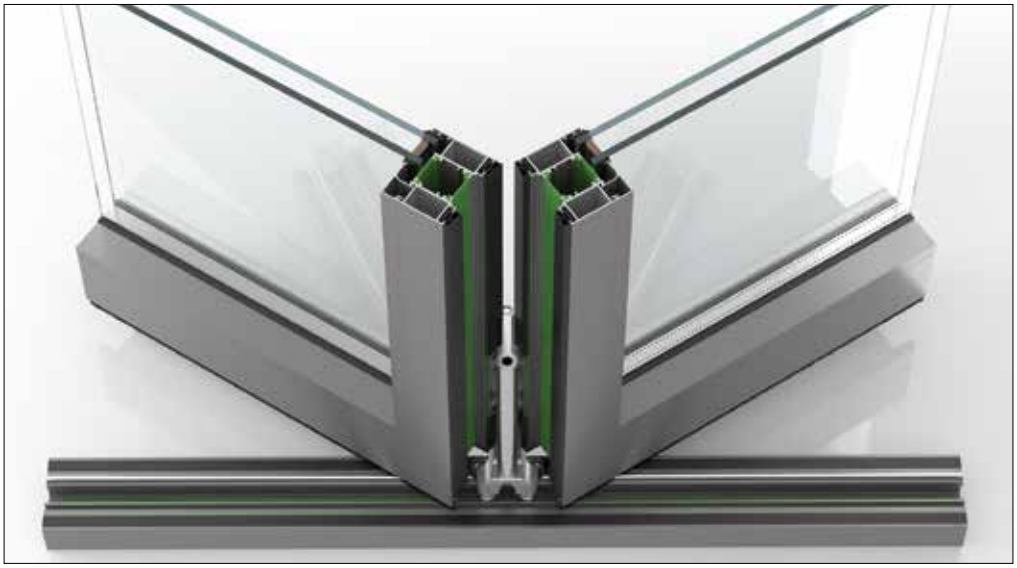

FD4600 IDENTITY

FD4600 is a brand new Bi-Folding door system, offering extremely high performance and impressive, out of competition, technical characteristics.
The desire to create living spaces filled with daylight was never so feasible. This high performance system offers this advantage, as well as a minimal design, high insulation and functionality with hardware that have specifically been designed for folding systems.
FD4600 is available in multiple threshold options in order to perfectly match all comfort and aesthetic requirements. The low threshold option offers a rise of only 24 mm (ramp) giving easy access to people with special needs and allowing maximum convenience for high-traffic areas.

- High level of thermal insulation (Uf values down to 2.1 W/m2K) due to 30 mm polyamides.
- Exceptional water tightness, functionality, reliability and comfort.
- Suitable for large openings, every conceivable configuration achievable up to 14 leafs (7 Left – 7 Right) with maximum height 3m and width of 1.20m for each leaf.
- Ultra-smooth bottom running by using specially designed rolling hinges carrying maximum weight of 120 Kgr per leaf.
- Possibility of open corners without any post.Possibility of open corners without any post.
- Able to open inward or outward door with locking system.
- Possibility of even number of openings (2, 4 etc.).
- Multiple threshold options.
- Special hinge with integrated built-in handle for easy locking.
- In and outward opening using the same profiles.
- Perfect choice for private homes, offices, restaurants and recreational areas.

FD4600 IDENTITY

Το FD4600 είναι ένα ολοκληρωμένο θερμομονωτικό σύστημα για πτυσσόμενες κατασκευές (φυσούνες) με εντυπωσιακά και εκτός συναγωνισμού χαρακτηριστικά.
Ο γραμμικός, λιτός σχεδιασμός του και η στιβαρότητα της κατασκευής τονίζουν την υψηλή αισθητική και ασφάλεια του συστήματος ενώ τα εξαρτήματα είναι ειδικά σχεδιασμένα για πτυσσόμενα συστήματα παρέχοντας ξεχωριστές λύσεις σε κάθε σύγχρονη κατοικία.
Το σύστημα φέρει πολλαπλές επιλογές οδηγών στο δάπεδο που ανταποκρίνονται εξαιρετικά στις λειτουργικές ανάγκες και ταιριάζουν απόλυτα με όλες τις ανέσεις και αισθητικές απαιτήσεις. Ο ιδιαίτερα χαμηλός οδηγός των 24 mm (ράμπα) καθιστά εύκολη την πρόσβαση από και προς το εσωτερικό ενός κτιρίου από άτομα Α.Μ.Ε.Α. και επιτρέπει τη μέγιστη άνεση σε χώρους υψηλής επισκεψιμότητας.

- Κορυφαίο για την κατηγορία του επίπεδο θερμομόνωσης (Uf= από 2.1 W/m2K) χάρη των υαλοενισχυμένων πολυαμιδίων 30 mm
- Υψηλή υδατοστεγανότητα, λειτουργικότητα, αξιοπιστία και άνεση ακόμα και για μεγάλα βάρη που προκύπτουν στα μεγάλα ανοίγματα.
- Κατάλληλο για την κάλυψη μεγάλων ανοιγμάτων, επιτρέπει την χρήση μέχρι και 14 φύλλων (7+7), με μέγιστο ύψος 3 m και πλάτος 1.20 m το καθένα.
- Επιδαπέδια κύλιση στο κάτω μέρος του οδηγού με χρήση ειδικού ράουλου-μεντεσέ ο οποίος σηκώνει 120 Kgr ανά φύλλο.
- Δυνατότητα γωνιακής κατασκευής για απεριόριστη θέα.
- Δυνατότητα κατασκευής πόρτας με κλειδαριά, ανοιγόμενης προς τα μέσα ή έξω.
- Δυνατότητα κατασκευής ζυγού αριθμού φύλλων (2, 4 κ.α.).
- Πολλαπλές επιλογές οδηγών στο δάπεδο, ακόμη και για Α.Μ.Ε.Α.
- Ειδικός μεντεσές με ενσωματωμένη λαβή για ευκολία στο κλείδωμα.
- Χρήση ίδιων προφίλ για κατασκευές που ανοίγουν μέσα ή έξω.
- Ιδανική λύση για οικίες, γραφεία, εκθεσιακούς χώρους, εστιατόρια και χώρους ψυχαγωγίας.

FD4600 Technical characteristics

Minimum face height Ελάχιστο ύψος όψης	127.1mm	Sash width Πλάτος φύλλου	73mm
Frame height Ύψος οδηγού	24mm	Sash weight Βάρος φύλλου	up to 120kg
Minimum frame width Ελάχ. πλάτος οδηγού	73mm	Glass thickness Πάχος υάλωσης	24mm - 52mm
Sash height Ύψος φύλλου	57mm	Thermal insulation Είδος θερμομόνωσης	Polyamides 30mm , Neocoat EPS

FD4600 Performance

Air permeability / EN12207 Αεροπερατότητα	Class 3
Water tightness / EN12208 Υδατοστεγανότητα	Class 2A
Resistance to wind load / EN12210 Αντοχή σε ανεμοπίεση	Class C3/B4
Thermal insulation / EN10077-2 Θερμοπερατότητα	Uf from 2.1 W/m^{2}K

FD4600 Configurations

Folding doors	1Leaf, 2Leaf, 3Leaf... 7Leaf
Angular structure	1Leaf, 2Leaf, 3Leaf...7Leaf

Glazing properties and characteristics

Glazing examples

Double glazing	Double glazing	Double glazing	Triple glazing
4/16/4 Low emission	6/16Argon/44.1 Low emission	6 /16Argon/P6B Low emission	6 /16Argon/4/16Argon/6 Low emission

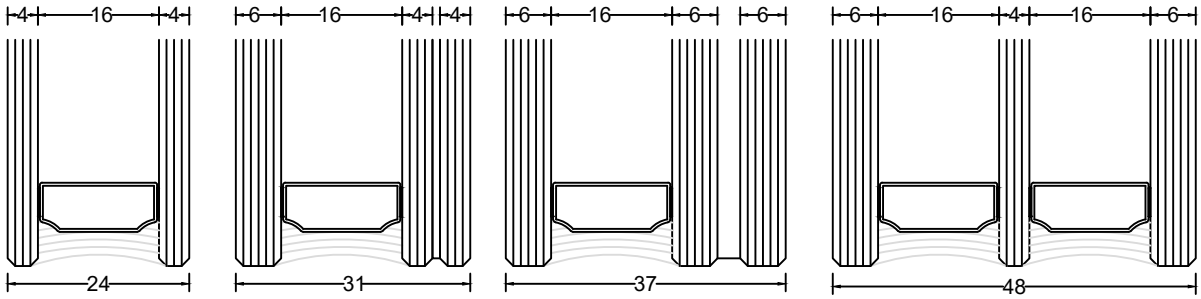

Uglass	1,1	1,0	0,9	0,5
Uwindow	1,3	1,2	1,1	0,7
g value	0,6	0,6	0,6	0,5

Glazing performance

Energy Efficiency		●	●●	●●●	●●●●
Sound insulation		30db	39db	43db	36db
Daylight		●●●●	●●	●	●
Shading	SH3400	Compatible	Compatible	Compatible	Compatible

THERMAL TRANSMITTANCE CALCULATION METHOD - EN ISO 10077-2

$$Uw = \frac{Ag \times Ug + Af \times Uf + lg \times \Psi g}{Ag \times Af}$$

Uw - thermo-transmittance coefficient of the whole structure
Ug - glass thermal transmittance coefficient
Uf - thermo-transmittance coefficient of the alumimium frame with sash
Ψg - spacer linear thermal transmittance
Lg - total length of spacer
Ag - glass area
Af - aluminium frame and sash area

Rate of Insulation / Συντελεστής θερμομόνωσης

U_w=1.83 W/m²K

Thermal conductivity coefficient has calculated for the construction:
Ο συντελεστής θερμομόνωσης έχει υπολογιστεί για κατασκευή:
3500x2500 with U_g=1.1 W/m²K
Glass type / Τύπος τζαμιού: **3+3/16 (ARGON) / 6**

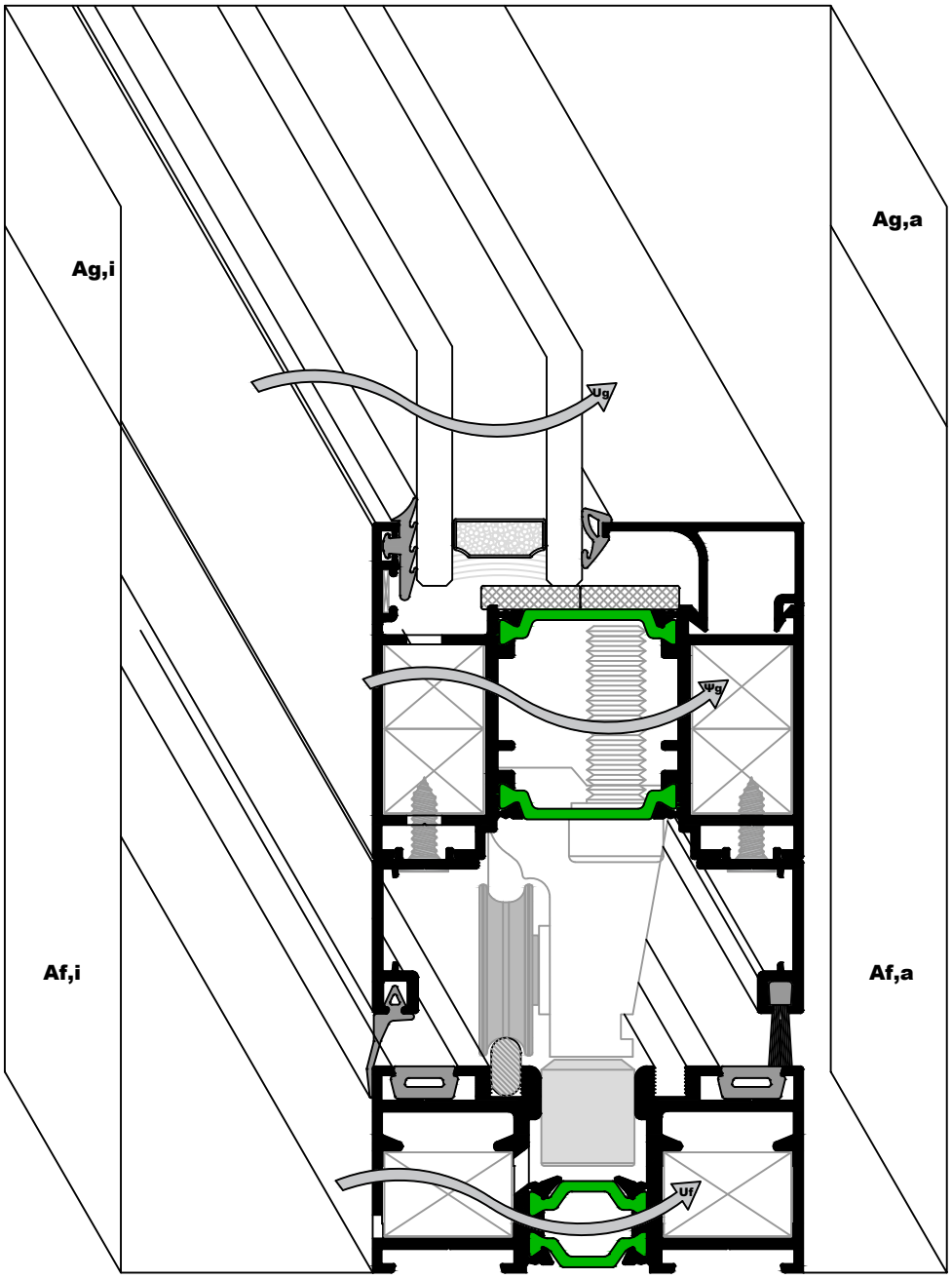

CLASSIFICATION OF CHARACTERISTICS

Air

Air permeability *Max. test pressure (Pa)* *Reference air permeability at 100Pa* *(m^3 /(h*m^2) or m^3 /(h*m)*	1 [150] [50 or 12,50]	2 [300] [27 or 6,75]	3 [600] [9 or 2,25]	4 [600] [3 or 0,75]
Operating forces	1		2	

Water

Watertightness *Non-shielded(A)* *Test pressure(Pa)*	1A [0]	2A [50]	3A [100]	4A [150]	5A [200]	6A [250]	7A [300]	8A [450]	9A [600]	Exxxx [>600]

Watertightness *Shielded(B)* *Test pressure(Pa)*	1B [0]	2B [50]	3B [100]	4B [150]	5B [200]	6B [250]	7B [300]

Wind

Resistance to wind load *Test pressure P1(Pa)*	1 [400]	2 [800]	3 [1200]	4 [1600]	5 [2000]	Exxxx [>2000]

Resistance to wind load *Frame deflection*	A [=<1/150]	B [=<1/200]	C [=<1/300]
Resistance to snow and permanent load	Declared information on the infill(e.g type and thickness of glass)		

Insulation

Thermal transmittance U_w *(W/(m^2*K))*	Declared values

Strength

Impact resistance *Drop height(mm)*	200	300	450	700	950

Mechanical strength	1	2	3	4

Resistance to repeated opening and closing *Number of cycles*	5000	10000	20000

CLASSIFICATION OF CHARACTERISTICS

Acoustic

Acoustic performance *Sound insulation* *R_w (C;C_{tr}) (dB)*	Declared values

Ventilation

Ventilation *Air flow exponent n* *Air flow characteristic K* *Air flow rates*	Declared values

Fire

Reaction to fire	F	E	D	C	B	A2	A1
External fire performance	According to EN13501-5						

Safety

Bullet resistance	FB1	FB2	FB3	FB4	FB5	FB6	FB7	FSG
Burglar resistance	1	2	3	4	5	6		

Anti-blast

Explosion resistance *Shock tube*	EPR1	EPR2	EPR3	EPR4
Explosion resistance *Range test*	EXR1	EXR2	EXR3	EXR4	EXR5

Environmental

Radiation properties *Solar factor (g)*	Declared values
Radiation properties *Light transmittance(τv)*	Declared values
Behaviour between different climates	Under development
Dangerous substances	As required by regulations

WIND LOAD CALCULATION GUIDELINES

Wind load calculation is highly based on the height and the location of the construciton.

Building height	Wind velocity	Wind load		Wind pressure		Wind suction in a middle zone				Wind suction in an edge zone	
h	v	$q = V^2/16$		$W_p = 1.25*Cp*q$ $C_p = 0.8$		h/b < 0.25 $W_s = Cp*q$ $C_p = 0.5$		h/b < 0.5 $W_s = Cp*q$ $C_p = 0.7$		b / 8 < 2 m $W_s = C_p*q$ $C_p = 2.0$	
m	m/s	kg/m^2	kN/m^2	kg/m^2	kN/m^2	kg/m^2	kN/m^2	kg/m^2	kN/m^2	kg/m^2	kN/m^2
0 - 8	28.3	50	0.5	50	0.5	25	0.25	35	0.35	100	1.0
8 - 20	35.8	80	0.8	80	0.8	40	0.40	56	0.56	160	1.6
20 - 100	42.0	110	1.1	110	1.1	55	0.55	77	0.77	220	2.2
>100	45.6	130	1.3	130	1.3	65	0.65	91	0.91	260	2.6

h - building height, m

b - building width, m

v - wind velocity kg/m^2 or kN/m^2

$W_{p/s}$ - wind pressure / suction kN/m^2

C_p - correction factor

*Final wind load W_p must be increased by 25% for safety.

GLAZING THICKNESS CALCULATION

The glazing thickness can be calculated based on the following formula:
If the ratio between the height and the width of the glazing is smaller or equal to 3 use formula A)
If the ratio between the height and the width of the glazing is bigger than 3 use formula B)

A) $G_t = \sqrt{(10*l_g*h_g*W_p)}/72$

B) $G_t = [l_g*\sqrt{(10*W_p)}]/72$

G_t - minimum glass thickness , m

W_p - Wind pressure , Kg/m^2

l_g - Smaller glass dimension, m

h_g - Bigger glass dimension , m

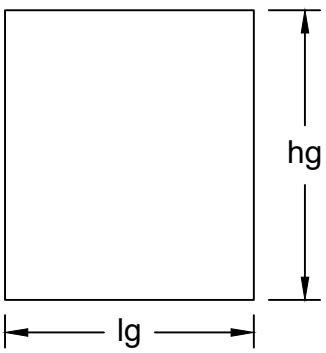

For double glazing consider that the total width of both glasses must be > Gt*1.5

For triple glazing consider that the total width of all the glasses must be > Gt*1.7

UNITS:

1m = 100cm = 1000mm

1kg = 10N

1kN = 100kg = 1000N

1kg/m^2 = 0,01 kN/m^2

1Pa = 1 N/m^2 = 0,1 kg/m^2

1kP = 1kN/m^2 = 100 kg/m^2

TRANSOM SELECTION BASED ON THE GLAZING WEIGHT

Transom choice must be based on the glazing weight and the transom self weight.

Glazing weight is calculated by the following formula:

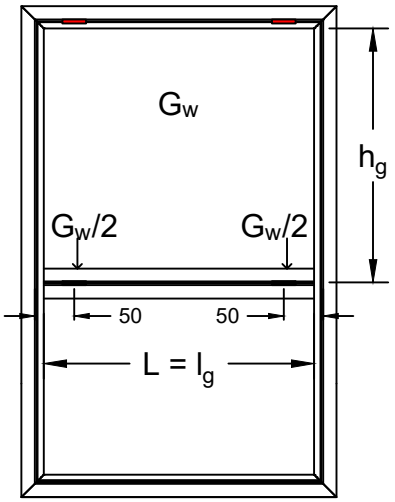

$G_w = t*q_{glass}*l_q*h_q$

Ix_1 (Moment of inertia based on the glazing weight formula)

$Ix_1 = [G_w*a*10^8*(3*L^2-4a^2)]/(48*E_{al}*f_{max})$

Ix_2 (Moment of inertia based on the transom self weight formula)

$Ix_2 = (5*q*L^4*10^8)/(384*E_{al}*f_{max})$

G_w - Glass weight
t - Glass thickness
q_{glass} - Glass material density
l_g - Glass width, m
h_g - Glass height, m
E_{al} - Elasticity of aluminum
f_{max} - Maximum profile deflection
f_{max} = L/500, m or 0.003m (consider the smaller of the two)
L - Length of transom
q - Transom weight per meter
a = 0.05 - Distance of glazing supports from the edge of the glass

TRANSOM SELECTION EXAMPLE

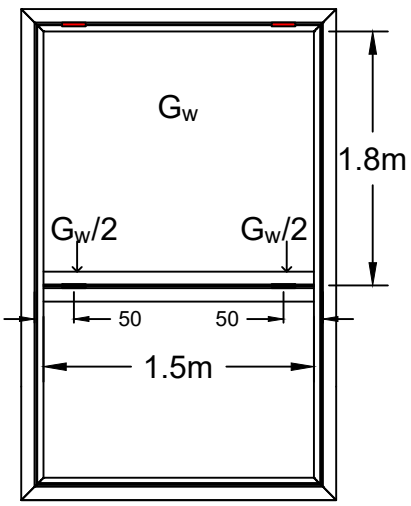

$Gw = t*q_{glass}*l_q*h_q$ =>

$Gw = 11*2.5*1.8*1.5=74,25$ kg

$Ix_1 = [Gw*a*10^8*(3*L^2-4a^2)]/(48*E_{al}*f_{max})$ =>

$Ix_1 = [74.25*0.05*10^8*(3*2.25-0.01)]/(48*7*10^9*0.003)$ =>

$Ix_1 = 25.02/10,08 = 2,48cm^4$

$Ix_2 = (5*q*L^4*10^8)/(384*E_{al}*f_{max})$

$Ix_2 = (5*1.47*1.5^2*10^8)/(384*7*10^9*0.003)$

$Ix_2 = 16.53/80,64 = 0,20\ cm^4$

t = 6+5 =11mm

$q_{glass} = 2.5\ kg/m^2/mm$

$f_{max} = 1.5/500 = 0.003$ m

q = 1.47 kg/m

Total $Ix = Ix_1 + Ix_2 = 2.48+0.2 = 2.68cm^4$

PROFILE SELECTION GUIDELINES (T-PROFILE, CENTRAL ADAPTER, MULLION,TRANSOM)

The correct profile is selected based on the moment of inertia due to the wind pressure.

First step is to calculate the minimum Ix, Iy required based on the following formula:

- First case is when the Height of the profile in question is smaller than the L,D (Triangle load)

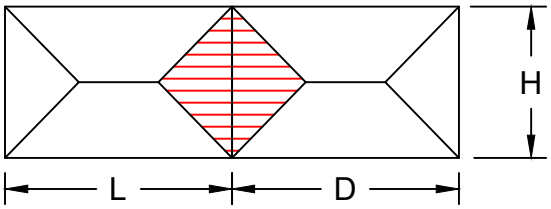

$Iy_{Lmin} = (w*H/2*H^4*10^8)/120*E_{al}*f_{max}$

$Iy_{Dmin} = (w-H/2*H^4*10^8)/120*E_{al}*f_{max}$

Total $Iy_{min} = Iy_{Lmin} + Iy_{Dmin}$

Iy_{min} - Minimum moment of inertia of the profile, cm^4

w - wind pressure, kg/m^2

E_{al} - Elasticity of aluminum

f_{max} - Maximum profile deflection, f_{max} = H/200, m or 0.015m (consider the smaller of the two)

H - Height of the profile

L,D - Distance of the profile in question from the sides of the window

- Second case is when the Height of the profile in question is bigger than the L,D (Trapezoid load)

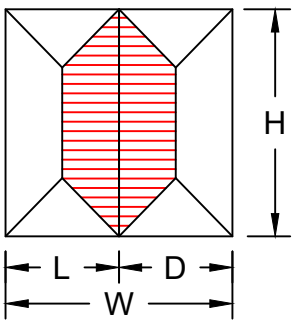

$Iy_{Lmin} = [(w*L/2*H^4*10^8)/1920*E_{al}*f_{max}]*$
$[25-40*(L/2)^2/H^2+16*(L/2)^4/H^4]$

$Iy_{Lmin} = [(w*D/2*H^4*10^8)/1920*E_{al}*f_{max}]*$
$[25-40*(D/2)^2/H^2+16*(D/2)^4/H^4]$

Total $Iy_{min} = Iy_{Lmin} + Iy_{Dmin}$

<u>Select from Aluminco technical catalogue the appropriate profile that it's Iy or Ix exceeds the calculated Iy_{min}</u>

Iy_{min} - Minimum moment of inertia of the profile, cm^4

w - wind pressure, kg/m^2

E_{al} - Elasticity of aluminum

f_{max} - Maximum profile deflection f_{max} = H/200, m or 0.015m (consider the smaller of the two)

H - Height of the profile

L,D - Distance of the profile in question from the sides of the window

PROFILE SELECTION EXAMPLES

- Triangle load on central adapter for double opening window

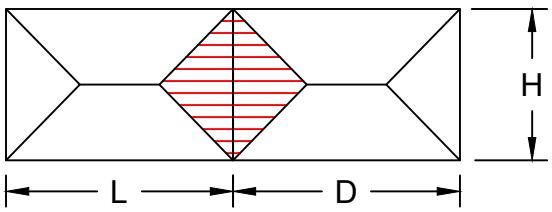

$Iy_{Lmin} = (w*H/2*H^4*10^8)/120*E_{al}*f_{max}$

$Iy_{Dmin} = (w-H/2*H^4*10^8)/120*E_{al}*f_{max}$

Total $Iy_{min} = Iy_{Lmin} + Iy_{Dmin}$

H = 1500 mm

L, D = 1600 mm

w = 50 kg/m^2

$E_{al} = 7*10^9$

$f_{max} = \frac{1.5}{200} = 0.0075$

$Iy_{Lmin} = (w*H/2*H^4*10^8)/120*E_{al}*f_{max} \Rightarrow$

$Iy_{Lmin} = (50*0.75*5*10^8)/120*7*10^9*0.0075 \Rightarrow$

$Iy_{Lmin} = 187.5/63 = 2.97cm^4$

$Iy_{Dmin} = (w*H/2*H^4*10^8)/120*E_{al}*f_{max} \Rightarrow$

$Iy_{Dmin} = (50*0,75*5*10^8)/120*7*10^9*0.0075 \Rightarrow$

$Iy_{Dmin} = 187.5/63 = 2.97cm^4$

Total $Iy_{min} = Iy_{Lmin} + Iy_{Dmin} = 5.94cm^4$

- Second case is when the Height of the profile in question is bigger than the L,D (Trapezoid load)

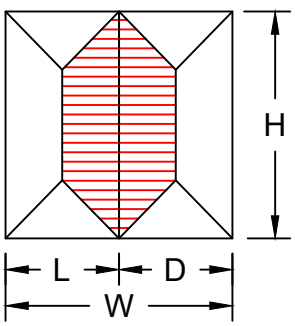

$Iy_{Lmin} = [(w*L/2*H^4*10^8)/1920*E_{al}*f_{max}]*$
$[25-40*(L/2)^2/H^2+16*(L/2)^4/H^4]$

$Iy_{Lmin} = [(w*D/2*H^4*10^8)/1920*E_{al}*f_{max}]*$
$[25-40*(D/2)^2/H^2+16*(D/2)^4/H^4]$

Total $Iy_{min} = Iy_{Lmin} + Iy_{Dmin}$

H = 2200 mm

L, D = 800 mm

w = 50 kg/m^2

$E_{al} = 7*10^9$

$f_{max} = \frac{2.2}{200} = 0.011$

$Iy_{Lmin} = [(50*0.8/2*2.2^4*10^8)/1920*7*10^9*0.011]*$
$[25-40*(0.8/2)^2/2.2^2+16*(0.8/2)^4/2.2^4]$

$Iy_{Lmin} = [(468.5)/1.478.4]*[25-1.32+0.017]$

$Iy_{Lmin} = 0.31*23.697 = 7.35\ cm^4$

$Iy_{Dmin} = [(50*0.8/2*2.2^4*10^8)/1920*7*10^9*0.011]*$
$[25-40*(0.8/2)^2/2.2^2+16*(0.8/2)^4/2.2^4]$

$Iy_{Dmin} = [(468.5)/1.478.4]*[25-1.32+0.017]$

$Iy_{Dmin} = 0.31*23.697 = 7.35\ cm^4$

Total $Iy_{min} = 7.35cm^4 + 7.35cm^4 = 14.7cm^4$

All of the systems interlocks would be sufficient in this case

GLASS SHIMS INSTALLATION

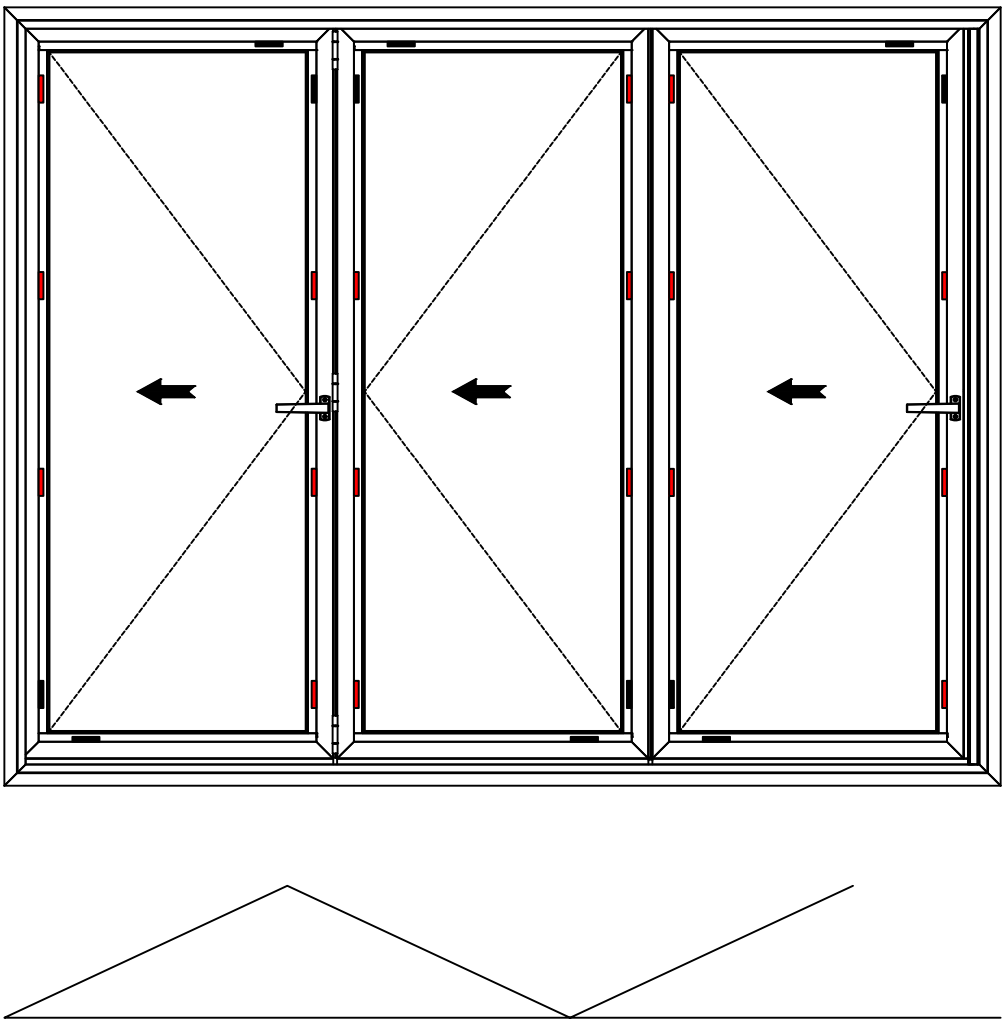

Glass shim (Phase 1)

Glass shim (Phase 2)

WINDOW INSTALLATION

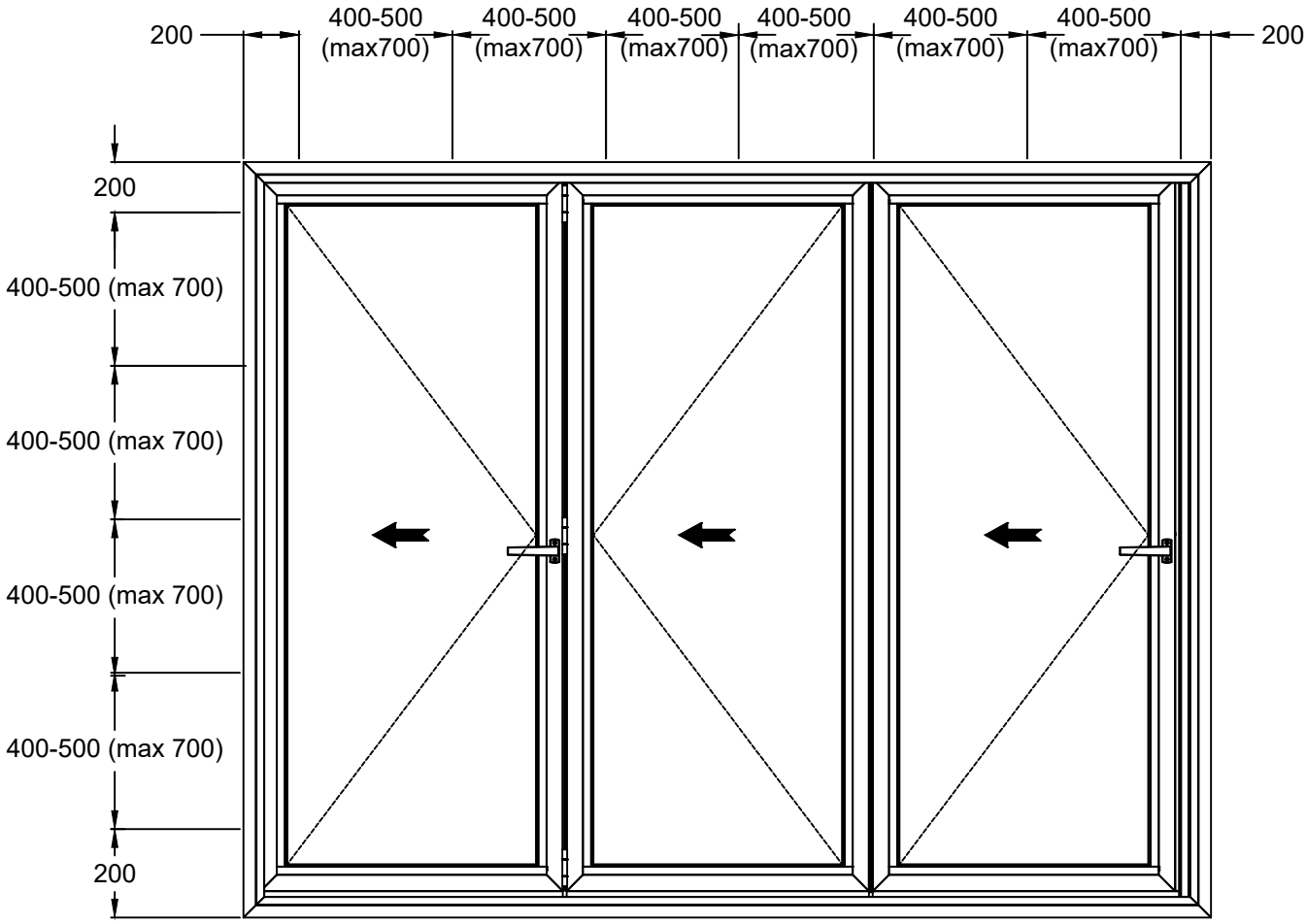

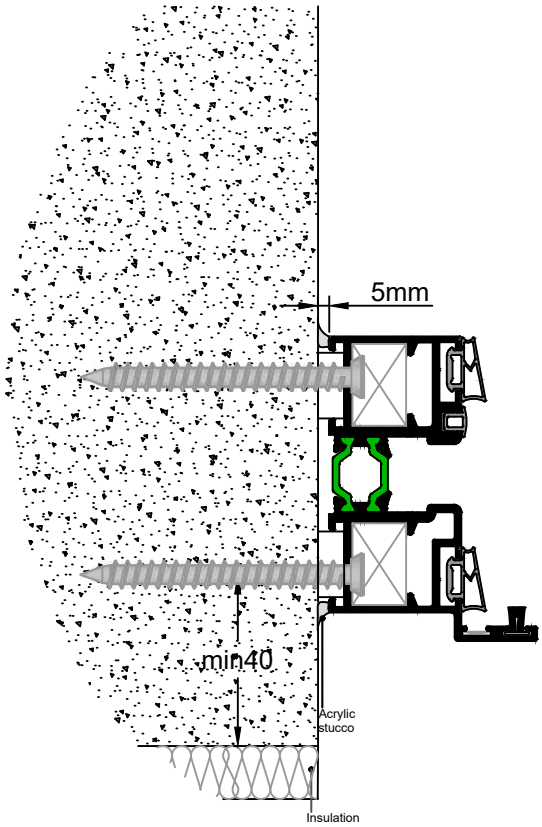

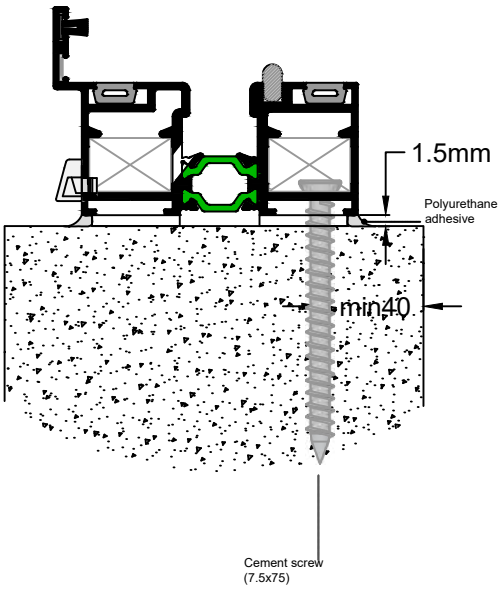

ALUMINIUM STRENGTHS

Today, aluminium is the second most widely used metal in the world. Its unique properties and contribution to energy efficiency makes it the material of choice for a host of applications in building and construction. Discover a unique combination of attractive advantages that can be summarised as follows:

DESIGN FLEXIBILITY

Aluminium is a truly design «freedom» material. On the one hand, by utilizing aluminium extrusion, an infinite range of forms and sections is offered, allowing designers to integrate numerous functions into one profile. On the other hand, some truly amazing properties make it perfect for a wide range of uses offering greater flexibility to engineers, designers, and architects.

LONG LASTING PERFORMANCE

Aluminium building products are made from alloys that are weatherproof, corrosion- resistant and immune to the harmful effects of UV rays, ensuring optimal performance over a long period of time.

HIGH STRENGTH-TO-WEIGHT RATIO

Thanks to the high strength-to-weight ratio of aluminium, buildings could be lighter, stronger, and less expensive to build. Therefore, aluminium windows and curtain wall frames offer significant savings while at the same time it makes it easier to transport and handle on-site, reducing the risk of work-related injury.

HIGH-REFLECTIVITY

Aluminium works as a great reflector: its reflective properties are ideal for making window frames and in particular the shading ones, helping reduce energy consumption in a great manner, especially the needs for air conditioning in summer times.

FIRE SAFETY

Aluminium and its alloys in solid form do not burn and do not contribute to the spread of fire. For this reason, it is classified as non-combustible material, belonging to the best European reaction to fire class 'A1'. Nevertheless, aluminum alloys melt at between 660 to 680°C but without releasing any harmful gases.

NO RELEASE OF DANGEROUS SUBSTANCES

Several studies have proved that aluminium building products do not present a hazard to occupants or the surrounding environment, therefore they have no negative impact, either on indoor air quality or on soil, surface, and groundwater.

OPTIMAL SECURITY

Aluminium's superior properties make it the perfect material for almost any challenge, big or small. In big security challenges, where heavy glass panes are used, specially designed, strengthened aluminium frames contribute to and create exceptionally sturdy structures of high security requirements.

SURFACE TREATMENT

Powder coating and anodizing are primarily used surface treatment methods that strengthen the advantages of aluminium whilst adding an attractive finish to aluminium frames. The advantages of powder coating lie in the combination matrix of color, function, gloss, and corrosion properties whereas. With anodizing, the oxide layer on the surface of the aluminium is made during an electrochemical process, the natural aluminium color can be maintained, but a variety of other colors are also available.

LOW MAINTENANCE

Aluminium reacts with the oxygen in the air, forming a protective oxide coating that makes it corrosion resistant. This means less maintenance and replacements compared to other metals. In any case, aluminum windows should be cleaned regularly especially if they are installed by the seaside or industrial areas whereas inspected once a year by a specialized professional.

RECYCLING & CIRCULAR ECONOMY

Recycling is vital due to limited natural resources. Aluminum is 100% recyclable. This means that aluminium can be recycled infinitely without losing its properties, achieving significant energy savings, and promoting circular economy in full. Procedurally, the scrap material can be molted and introduced again into the extrusion process whereas other material (plastic, steel) that are combined with the aluminum windows can be removed mechanically.

MATERIAL PROPERTIES

Aluminium alloy EN AW 6060, T6 (most commonly used)
Ultimate tensile strength Rm = 185 N/mm^2
Yield strength $R_{P0,2}$ = 140 N/mm^2
Modulus of elasticity Eal = 70000 N/mm^2
Coefficient of thermal expansion α = 0,023 mm/m.K

ALUMINCO COMPLIANCE WITH REGULATIONS

EN ISO 9001:2015 Quality Management System
EN 15088:2005, EN 1090-1:2009 (FPC) Factory Production Control System
EN ISO 14001:2015 Environmental Management System
EN 15804:2012+A2:2019, ISO 14025 (EPD) Environmental Product Declaration
ISO 50001:2018 Energy Management System
ISO 45001:2018 Occupational Health and Safety Management System
QUALICOAT Powder Coating Certification for aluminium profiles

ALUMINCO®

FD4600

Catalogue Overview -
Συνοπτικός Κατάλογος

Code Κωδικός	**Shape** Σχήμα	**Weight** Βάρος **gr/m**	**Length** Μήκος **m**	**Pack** Δέμα	**Moment of inertia** Ροπή Αδρανείας **cm⁴**		**Moment of resistance** Ροπή αντιστάσεως **cm³**		**Description** Περιγραφή
4600-101	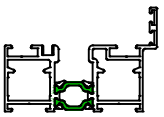	1900	6	2	**Ix**	13.68	**Wx**	3.62	**Rail with fin** Οδηγός με φτερό
					Iy	41.44	**Wy**	10.03	
4600-102	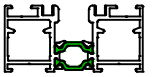	1776	6	2	**Ix**	9.34	**Wx**	4.81	**Rail** Οδηγός
					Iy	31.89	**Wy**	8.73	
4600-103	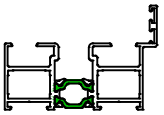	1788	6	2	**Ix**	12.21	**Wx**	3.25	**Side guide for regulator** Πλαϊνός οδηγός για ρεγουλατόρο
					Iy	39.03	**Wy**	9.51	
4600-104	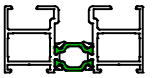	1636	6	2	**Ix**	6.82	**Wx**	3.44	**Side guide for regulator for frame without fin** Πλαϊνός οδηγός για ρεγουλατόρο με κάσα χωρίς φτερό
					Iy	29.37	**Wy**	8.04	
4600-201	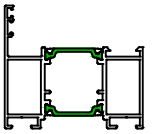	1693	6	2	**Ix**	14.59	**Wx**	3.59	**Sash** Φύλλο
					Iy	38.33	**Wy**	9.75	
4600-202	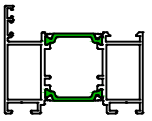	1658	6	2	**Ix**	12.18	**Wx**	3.62	**Sash** Φύλλο
					Iy	36.92	**Wy**	9.58	
4600-205		1312	6	2	**Ix**	2.13	**Wx**	1.6	**Additional profile for sash** Προσθήκη φύλλου
					Iy	25.58	**Wy**	7.00	
4600-301	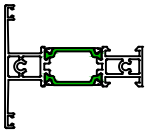	1446	6	2	**Ix**	6.00	**Wx**	1.29	**Transom for sash** Χώρισμα φύλλου
					Iy	32.84	**Wy**	7.00	

Code Κωδικός	**Shape** Σχήμα	**Weight** Βάρος **gr/m**	**Length** Μήκος **m**	**Pack** Δέμα	**Moment of inertia** Ροπή Αδρανείας **cm⁴**		**Moment of resistance** Ροπή αντιστάσεως **cm³**		**Description** Περιγραφή
4600-601	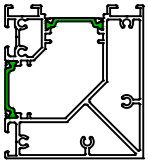	2864	6	1	**Ix**	72.89	**Wx**	19.28	**Corner mullion** Γωνιακή κολώνα
					Iy	63.57	**Wy**	14.81	
4600-901	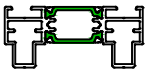	1378	6	2	**Ix**	3.85	**Wx**	2.09	**Regulator** Ρεγουλατόρος
					Iy	27.08	**Wy**	7.41	
4600-902	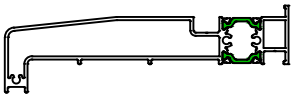	2204	6	2	**Ix**	10.55	**Wx**	4.07	**Cill** Ποδιά
					Iy	232.23	**Wy**	26.75	
4600-905		262	6	6	**Ix**	-	**Wx**	-	**Sash extension** Προέκταση φύλλου
					Iy	-	**Wy**	-	
4600-906		221	6	6	**Ix**	-	**Wx**	-	**Additional for sash for gasket** Πρόσθετο φύλλου για λάστιχο
					Iy	-	**Wy**	-	
4600-907		280	6	6	**Ix**	-	**Wx**	-	**Waterproofing profile** Προφίλ στεγάνωσης
					Iy	-	**Wy**	-	
4600-908		286	6	6	**Ix**	-	**Wx**	-	**Additional profile for lock extension** Πρόσθετο φύλλου για προέκταση κλειδαριάς
					Iy	-	**Wy**	-	
4600-909		1447	6	2	**Ix**	-	**Wx**	-	**Floor profile for easy access** Κατωκάσι εύκολης πρόσβασης (Α.Μ.Ε.Α.)
					Iy	-	**Wy**	-	

Code Κωδικός	**Shape** Σχήμα	**Weight** Βάρος **gr/m**	**Length** Μήκος **m**	**Pack** Δέμα	**Moment of inertia** Ροπή Αδρανείας **cm⁴**		**Moment of resistance** Ροπή αντιστάσεως **cm³**		**Description** Περιγραφή
4600-910		90	6	10	**Ix**	-	**Wx**	-	**Frame's additional profile for brush**
					Iy	-	**Wy**	-	Πρόσθετο προφίλ για βουρτσάκι στην κάσα
250-802		118	6	20	**Ix**	-	**Wx**	-	**Aluminum rail**
					Iy	-	**Wy**	-	Οδηγός αλουμινίου
410-706		199	6	6	**Ix**	-	**Wx**	-	**Glazing bead**
					Iy	-	**Wy**	-	Πηχάκι
540-771		268	6	6	**Ix**	-	**Wx**	-	**Glazing bead**
					Iy	-	**Wy**	-	Πηχάκι
540-772		255	6	6	**Ix**	-	**Wx**	-	**Glazing bead**
					Iy	-	**Wy**	-	Πηχάκι
540-773		275	6	6	**Ix**	-	**Wx**	-	**Glazing bead**
					Iy	-	**Wy**	-	Πηχάκι
540-774		286	6	6	**Ix**	-	**Wx**	-	**Glazing bead**
					Iy	-	**Wy**	-	Πηχάκι
540-775		294	6	6	**Ix**	-	**Wx**	-	**Glazing bead**
					Iy	-	**Wy**	-	Πηχάκι

Code Κωδικός	**Shape** Σχήμα	**Weight** Βάρος **gr/m**	**Length** Μήκος **m**	**Pack** Δέμα	**Moment of inertia** Ροπή Αδρανείας **cm⁴**		**Moment of resistance** Ροπή αντιστάσεως **cm³**		**Description** Περιγραφή
540-776		306	6	6	**Ix**	-	**Wx**	-	**Glazing bead** Πηχάκι
					Iy	-	**Wy**	-	
540-777		320	6	6	**Ix**	-	**Wx**	-	**Glazing bead** Πηχάκι
					Iy	-	**Wy**	-	
540-778		237	6	6	**Ix**	-	**Wx**	-	**Glazing bead** Πηχάκι
					Iy	-	**Wy**	-	
540-779		221	6	6	**Ix**	-	**Wx**	-	**Glazing bead** Πηχάκι
					Iy	-	**Wy**	-	
540-780		248	6	6	**Ix**	-	**Wx**	-	**Glazing bead** Πηχάκι
					Iy	-	**Wy**	-	
540-781		263	6	6	**Ix**	-	**Wx**	-	**Glazing bead** Πηχάκι
					Iy	-	**Wy**	-	

ALUMINCO®

FD4600

Profiles 1:1 - Προφίλ 1:1

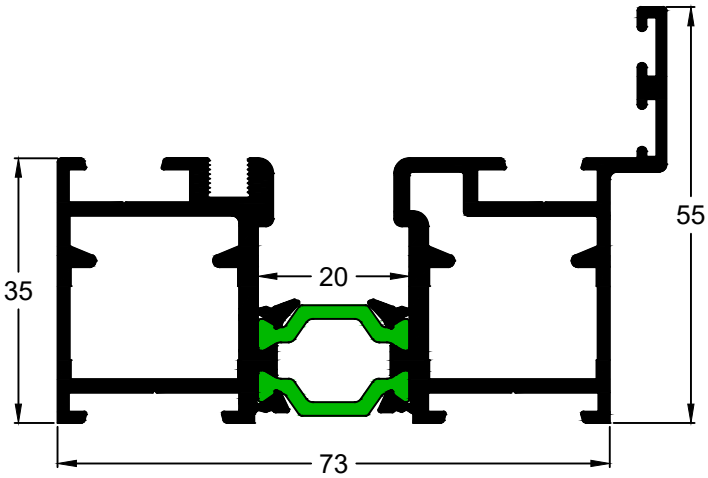

Κωδικός | Code	4600-101
Βάρος | Weight	1900 gr/m
Περιγραφή	Οδηγός με φτερό
Description	Rail with fin

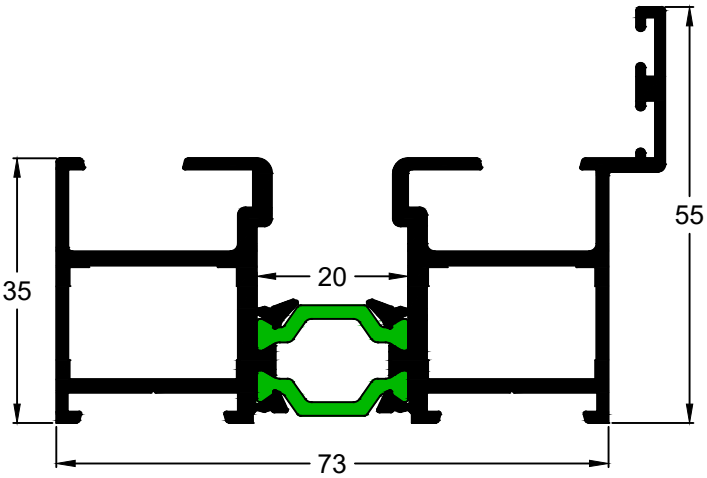

Κωδικός | Code	4600-103
Βάρος | Weight	1788 gr/m
Περιγραφή	Πλαϊνός οδηγός για ρεγουλατόρο
Description	Side rail for regulator

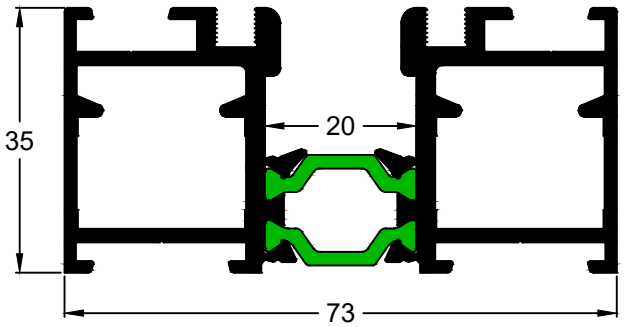

Κωδικός | Code	4600-102
Βάρος | Weight	1776 gr/m
Περιγραφή	Οδηγός
Description	Rail

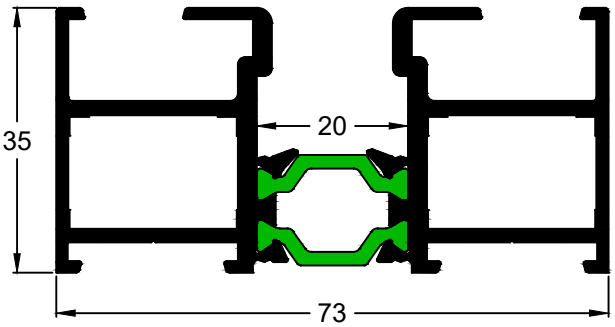

Κωδικός | Code	4600-104
Βάρος | Weight	1636 gr/m
Περιγραφή	Πλαϊνός οδηγός για ρεγουλατόρο με κάσα χωρίς φτερό
Description	Side rail for regulator for frame without fin

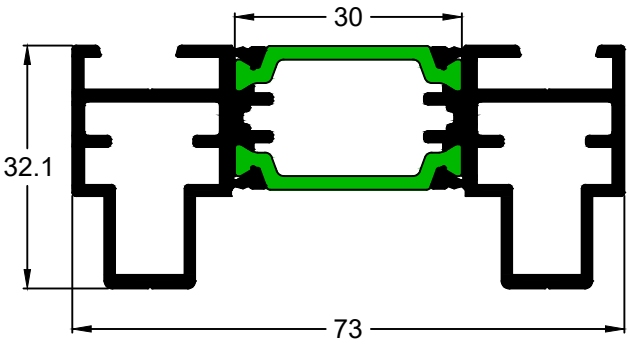

Κωδικός | Code	4600-901
Βάρος | Weight	1378 gr/m
Περιγραφή	Ρεγουλατόρος
Description	Regulator

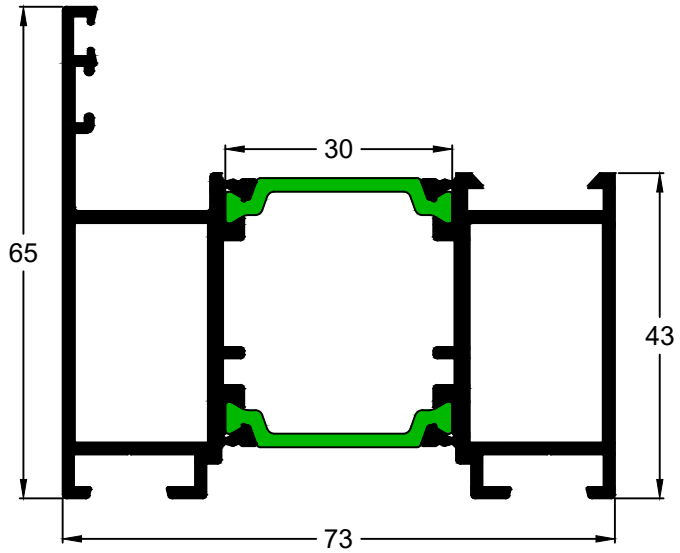

Κωδικός | Code	4600-201
Βάρος | Weight	1693 gr/m
Περιγραφή	Φύλλο
Description	Sash

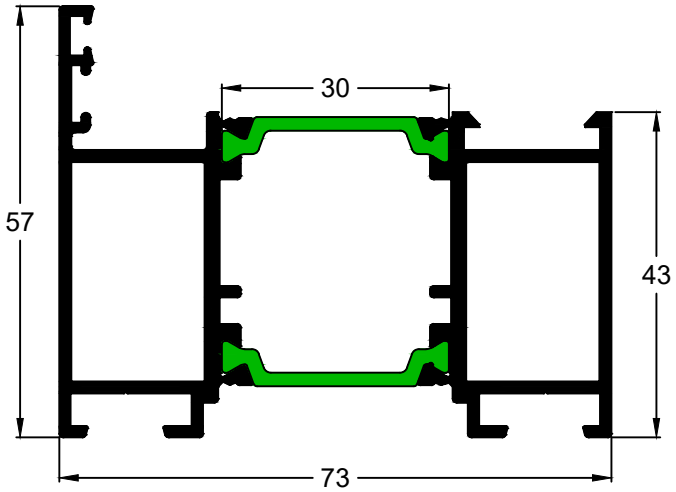

Κωδικός | Code	4600-202
Βάρος | Weight	1658 gr/m
Περιγραφή	Φύλλο
Description	Sash

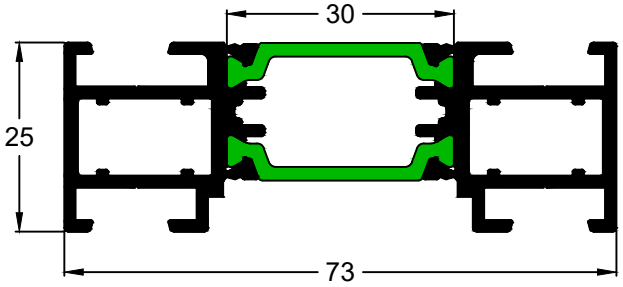

Κωδικός | Code	4600-205
Βάρος | Weight	1312 gr/m
Περιγραφή	Προσθήκη φύλλου
Description	Additional profile for sash

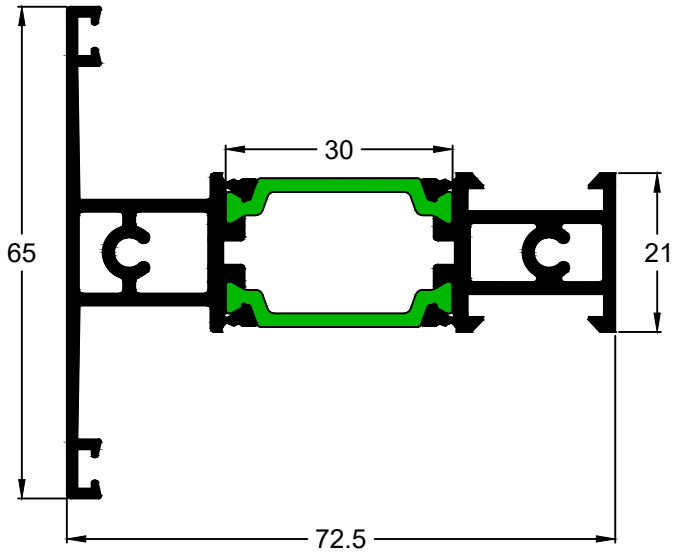

Κωδικός | Code	4600-301
Βάρος | Weight	1446 gr/m
Περιγραφή	Χώρισμα φύλλου
Description	Transom for sash

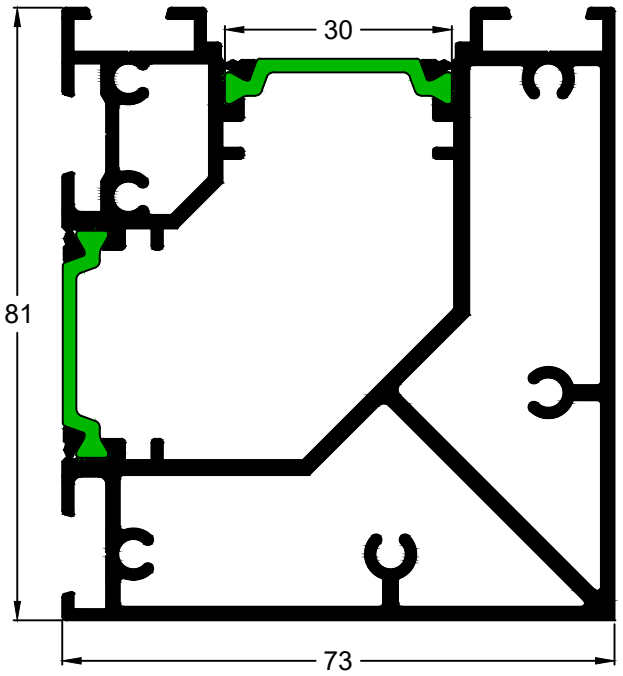

Κωδικός | Code	4600-601
Βάρος | Weight	2864 gr/m
Περιγραφή	Γωνιακή κολώνα
Description	Corner mullion

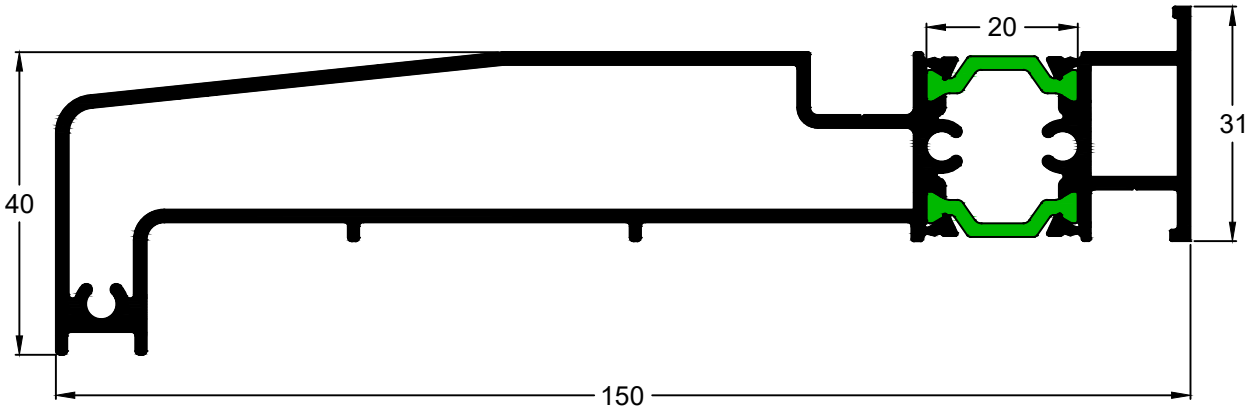

Κωδικός | Code	4600-902
Βάρος | Weight	2204 gr/m
Περιγραφή	Ποδιά
Description	Cill

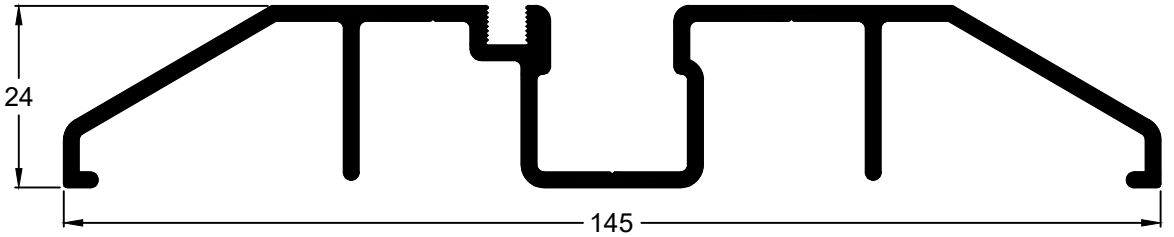

Κωδικός | Code	4600-909
Βάρος | Weight	1447 gr/m
Περιγραφή	Κατωκάσι εύκολης πρόσβασης (Α.Μ.Ε.Α.)
Description	Threshold for easy access

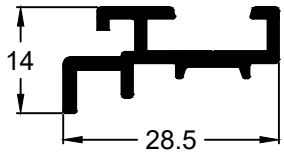

Κωδικός | Code	4600-908
Βάρος | Weight	286 gr/m
Περιγραφή	Πρόσθετο φύλλου για προέκταση κλειδαριάς
Description	Additional profile for lock extension

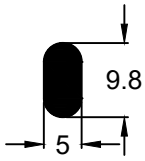

Κωδικός | Code	250-802
Βάρος | Weight	118 gr/m
Περιγραφή	Οδηγός αλουμινίου
Description	Aluminum rail

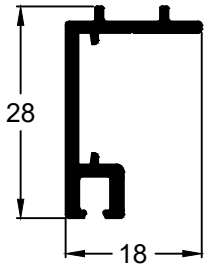

Κωδικός | Code	4600-905
Βάρος | Weight	262 gr/m
Περιγραφή	Προέκταση φύλλου
Description	Sash extension

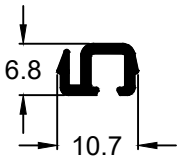

Κωδικός | Code	4600-910
Βάρος | Weight	90 gr/m
Περιγραφή	Πρόσθετο προφίλ για βουρτσάκι στην κάσα
Description	Frame's additional profile for brush

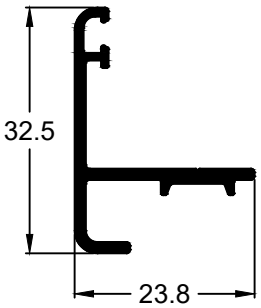

Κωδικός | Code	4600-907
Βάρος | Weight	280 gr/m
Περιγραφή	Προφίλ στεγάνωσης
Description	Waterproofing profile

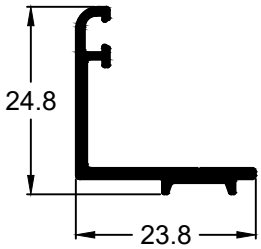

Κωδικός | Code	4600-906
Βάρος | Weight	221 gr/m
Περιγραφή	Πρόσθετο φύλλου για λάστιχο
Description	Additional for sash for gasket

GLAZING BEADS COMBINATION
ΣΥΝΔΥΑΣΜΟΙ ΠΗΧΑΚΙΩΝ

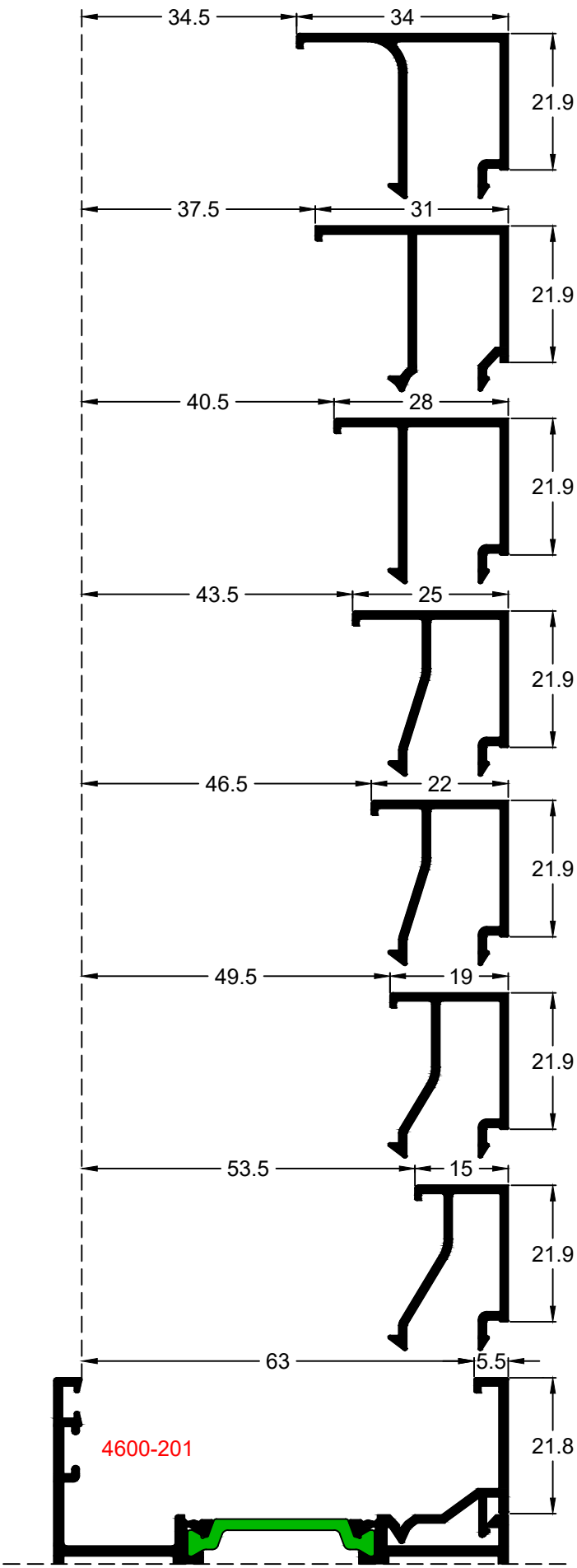

Κωδικός | Code	540-777
Βάρος | Weight	320 gr/m

Κωδικός | Code	540-776
Βάρος | Weight	306 gr/m

Κωδικός | Code	540-775
Βάρος | Weight	294 gr/m

Κωδικός | Code	540-774
Βάρος | Weight	286 gr/m

Κωδικός | Code	540-773
Βάρος | Weight	275 gr/m

Κωδικός | Code	540-771
Βάρος | Weight	268 gr/m

Κωδικός | Code	540-772
Βάρος | Weight	255 gr/m

Κωδικός | Code	410-706
Βάρος | Weight	199 gr/m

GLAZING BEADS COMBINATION
ΣΥΝΔΥΑΣΜΟΙ ΠΗΧΑΚΙΩΝ

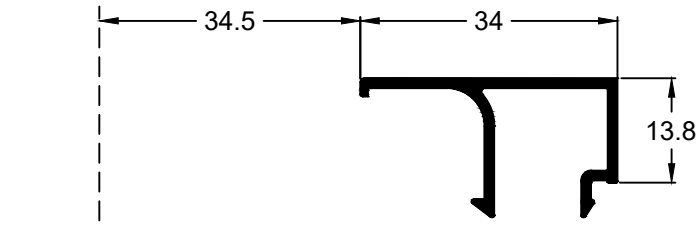

Κωδικός | Code	540-781
Βάρος | Weight	263 gr/m

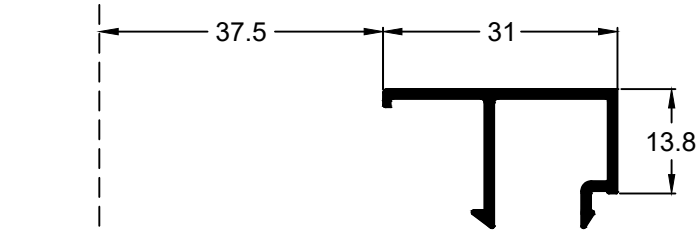

Κωδικός | Code	540-780
Βάρος | Weight	248 gr/m

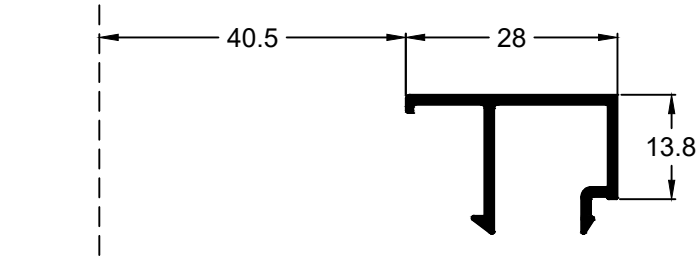

Κωδικός | Code	540-778
Βάρος | Weight	237 gr/m

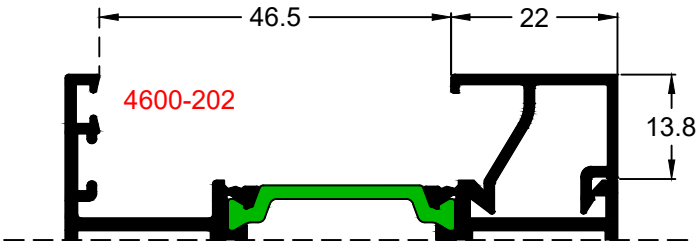

Κωδικός | Code	540-779
Βάρος | Weight	221 gr/m

ALUMINCO®

FD4600

Sections - Τομές

CONSTRUCTION TYPOLOGY
ΤΥΠΟΛΟΓΙΕΣ ΚΑΤΑΣΚΕΥΩΝ

Φύλλα Sashes	
1	1
2	2 1+1
3	3 2+1
4	4 2+2 3+1
5	5 4+1 3+2
6	6 5+1 4+2 3+3
7	7 6+1 5+2 4+3
8	7+1 6+2 5+3 4+4
9	8+1 7+2 6+3
10	7+3 6+4 5+5
11	7+4 6+5
12	7+5 6+6
13	7+6
14	7+7

CORNER CONSTRUCTION TYPOLOGY
ΤΥΠΟΛΟΓΙΕΣ ΓΩΝΙΑΚΩΝ ΚΑΤΑΣΚΕΥΩΝ

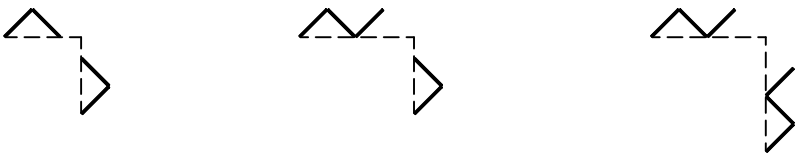

ALUMINCO

SECTION OF TRIPLE FOLDING OPENING OUTWARDS
ΤΟΜΗ ΤΡΙΦΥΛΛΗΣ ΦΥΣΑΡΜΟΝΙΚΑΣ ΑΝΟΙΓΟΜΕΝΗΣ ΕΞΩ

FRONT VIEW
ΌΨΗ

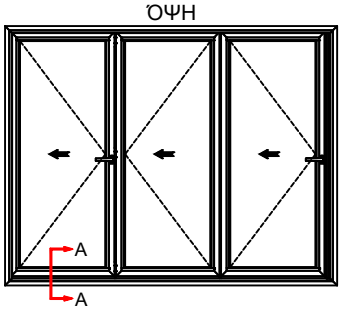

TOP VIEW
ΚΑΤΟΨΗ

SIZE / WEIGHT

Maximum sash height **3000**mm
Maximum sash width **1200**mm
Maximum sash weight **120**kg

ΜΕΓΕΘΟΣ/ ΒΑΡΟΣ ΦΥΛΛΟΥ

Μέγιστο ύψος φύλλου **3000**mm
Μέγιστο πλάτος φύλλου **1200**mm
Μέγιστο βάρος φύλλου **120**kg

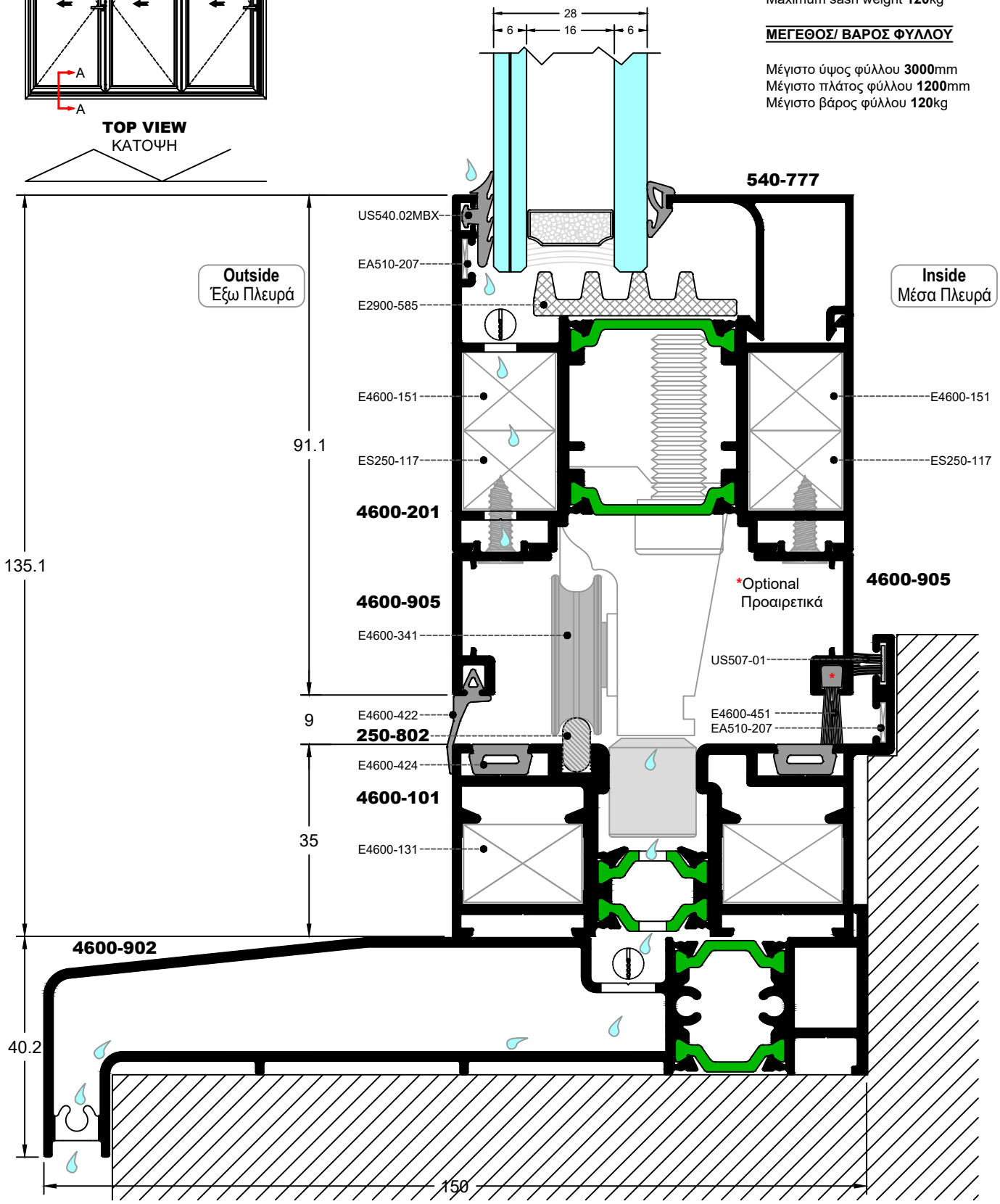

SECTION OF TRIPLE FOLDING OPENING OUTWARDS
ΤΟΜΗ ΤΡΙΦΥΛΛΗΣ ΦΥΣΑΡΜΟΝΙΚΑΣ ΑΝΟΙΓΟΜΕΝΗΣ ΕΞΩ

FRONT VIEW
ΌΨΗ

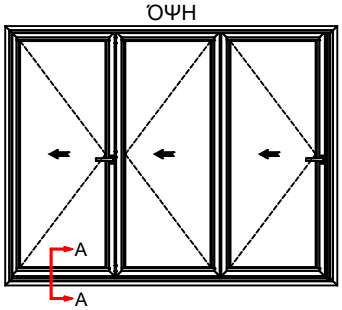

TOP VIEW
ΚΑΤΟΨΗ

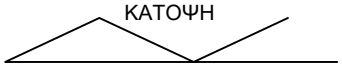

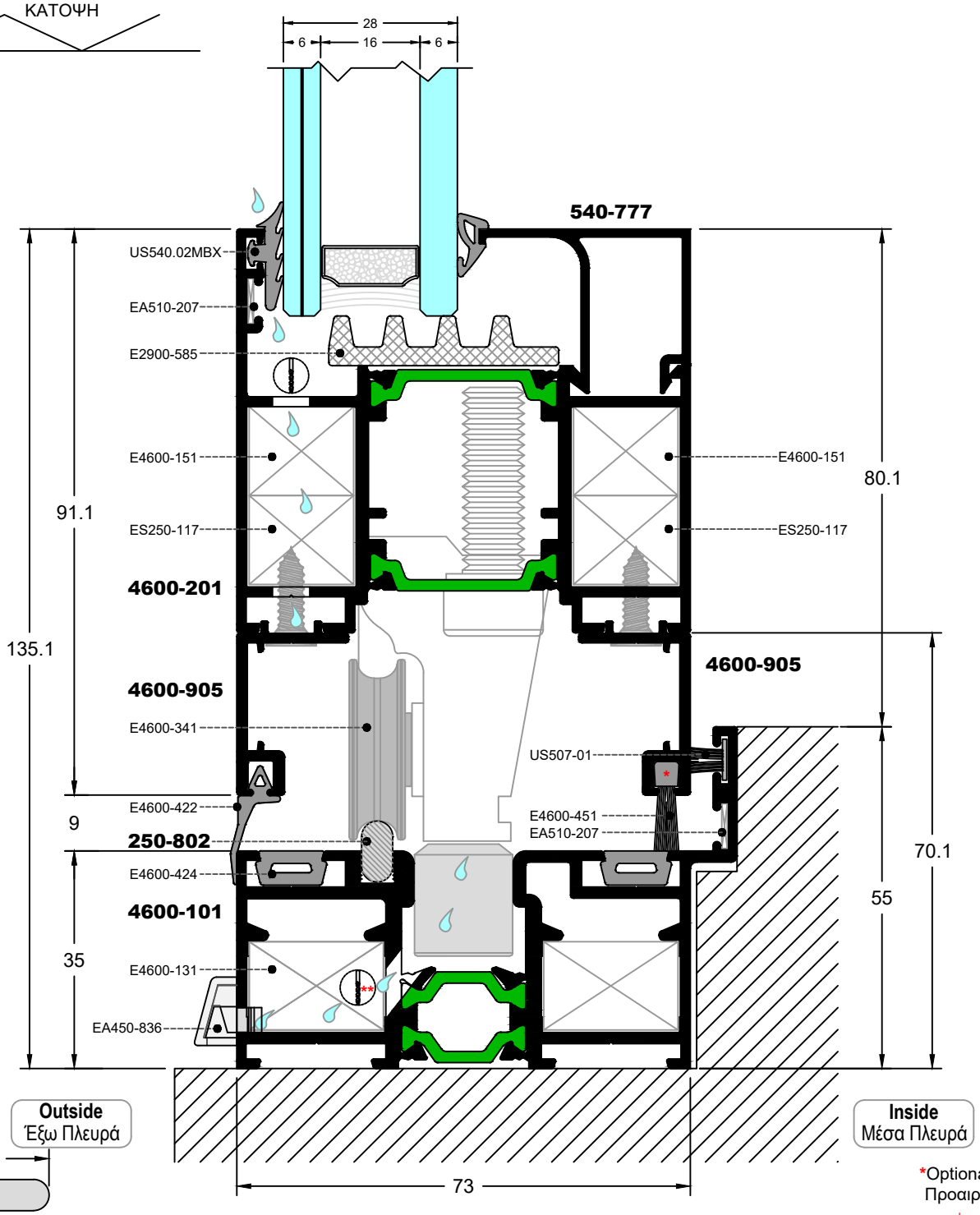

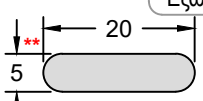

*Optional
Προαιρετικά

ALUMINCO

SECTION OF TRIPLE FOLDING OPENING INWARDS
ΤΟΜΗ ΤΡΙΦΥΛΛΗΣ ΦΥΣΑΡΜΟΝΙΚΑΣ ΑΝΟΙΓΟΜΕΝΗΣ ΠΡΟΣ ΤΑ ΜΕΣΑ

FRONT VIEW
ΌΨΗ

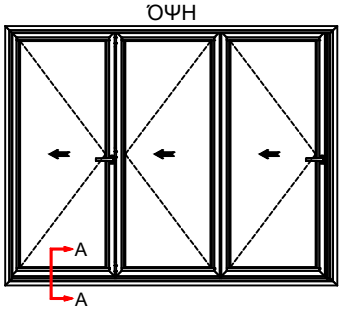

TOP VIEW
ΚΑΤΟΨΗ

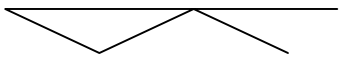

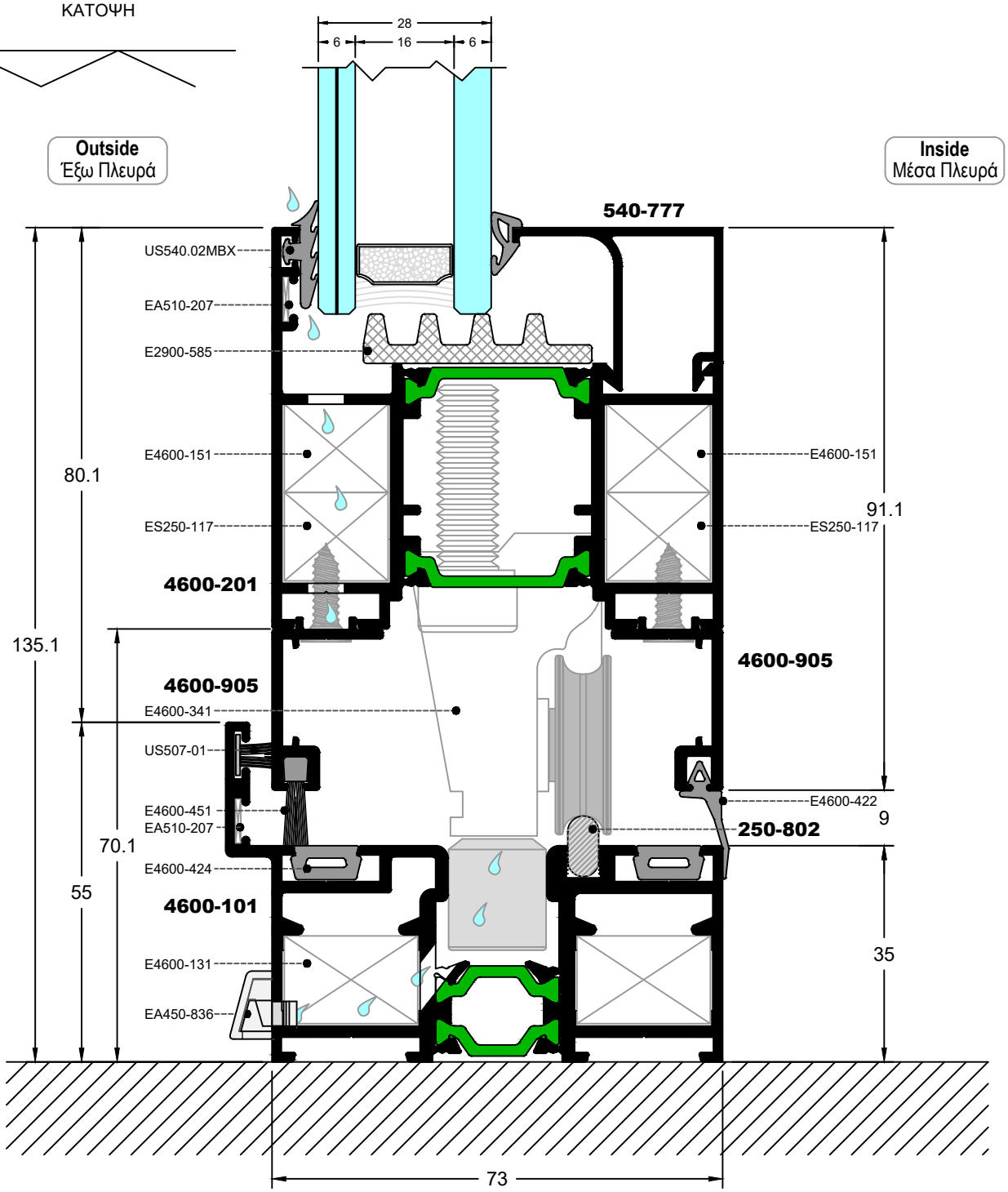

SECTION OF TRIPLE FOLDING OPENING INWARDS OR OUTWARDS

ΤΟΜΗ ΤΡΙΦΥΛΛΗΣ ΦΥΣΑΡΜΟΝΙΚΑΣ ΑΝΟΙΓΟΜΕΝΗΣ ΜΕΣΑ Ή ΕΞΩ

FRONT VIEW
ΌΨΗ

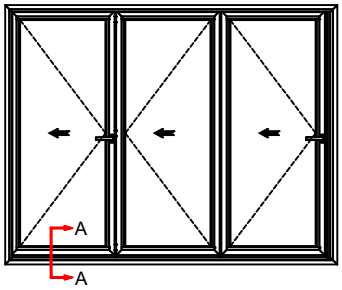

TOP VIEW
ΚΑΤΟΨΗ

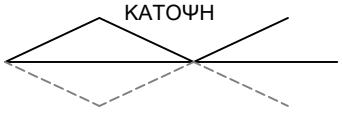

NOTE:
With the use of 4600-102 rail, the construction can be opened inwards or outwards.

ΣΗΜΕΙΩΣΗ:
Με την χρήση του οδηγού 4600-102, μπορούμε να ορίσουμε την κατασκευή να ανοίγει είτε προς τα μέσα είτε προς τα έξω.

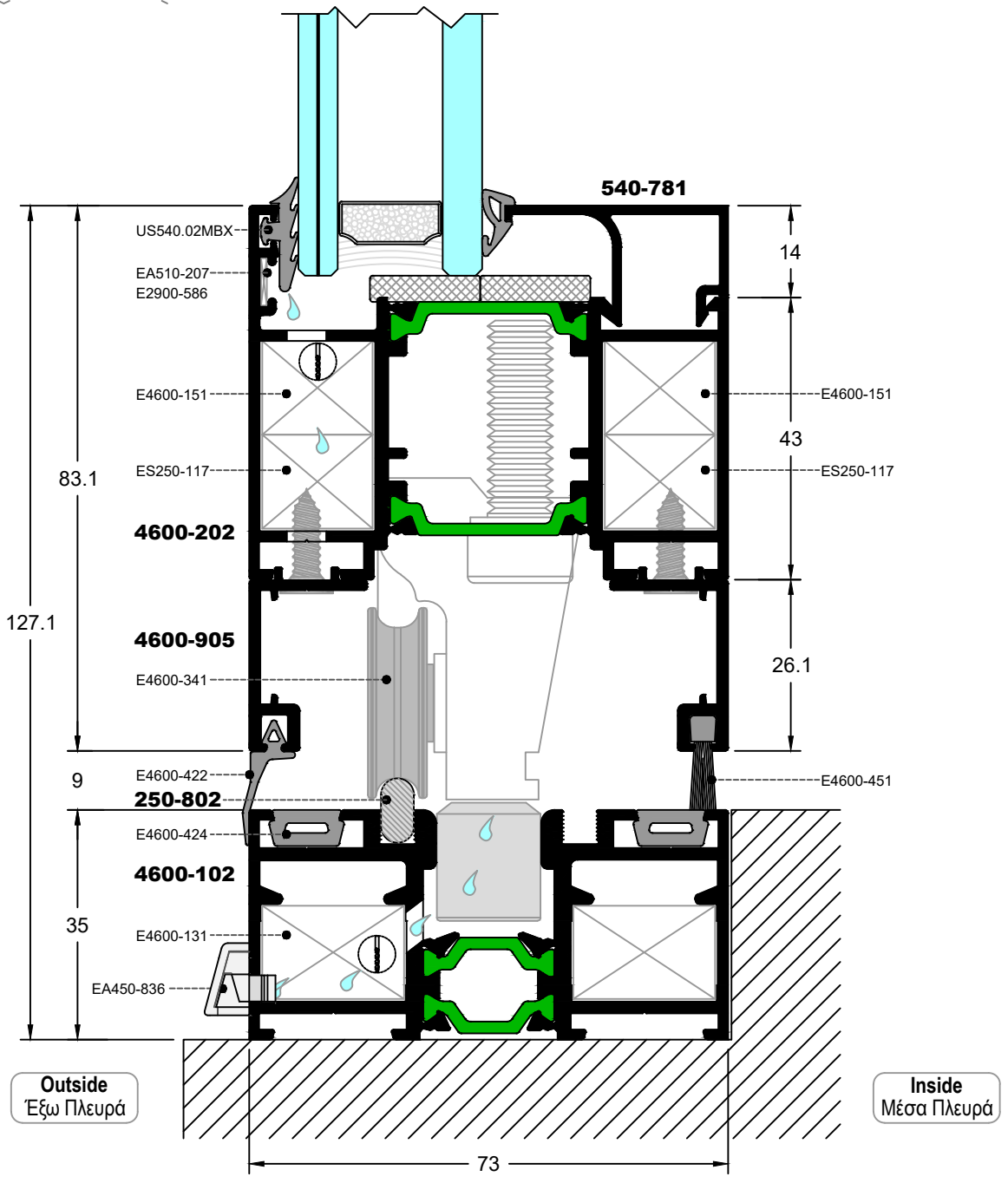

ALUMINCO

SECTION OF TRIPLE FOLDING WITH THRESHOLD FOR EASY ACCESS

ΤΟΜΗ ΤΡΙΦΥΛΛΗΣ ΦΥΣΑΡΜΟΝΙΚΑΣ ΜΕ ΚΑΤΩΚΑΣΙ ΕΥΚΟΛΗΣ ΠΡΟΣΒΑΣΗΣ

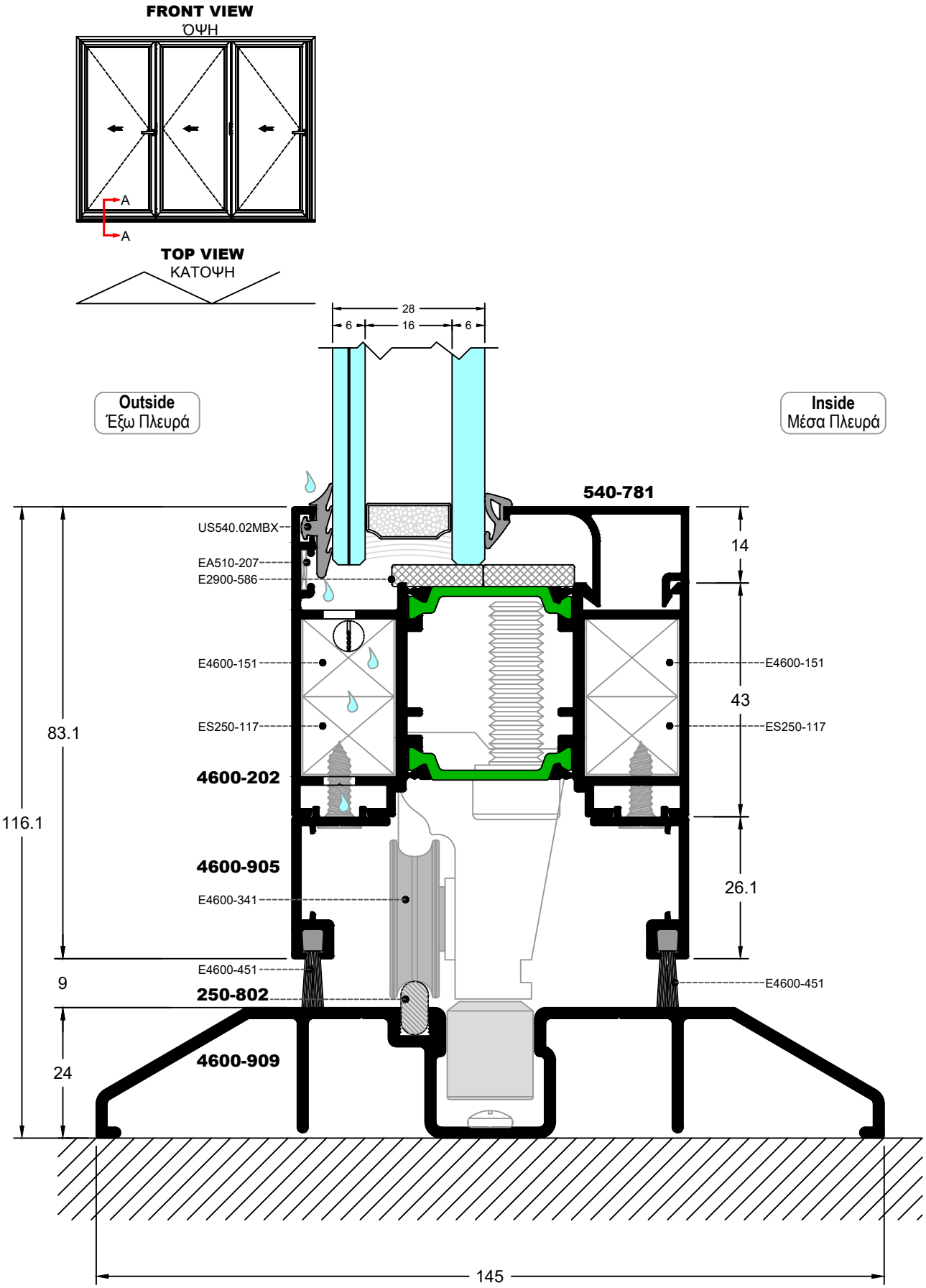

SECTION OF TRIPLE FOLDING OPENING OUTWARDS
ΤΟΜΗ ΤΡΙΦΥΛΛΗΣ ΦΥΣΑΡΜΟΝΙΚΑΣ ΑΝΟΙΓΟΜΕΝΗΣ ΕΞΩ

FRONT VIEW
ΌΨΗ

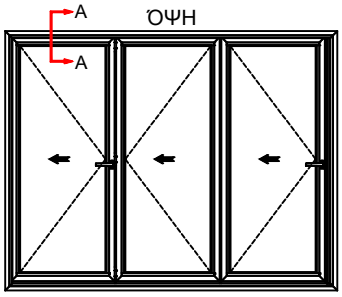

TOP VIEW
ΚΑΤΟΨΗ

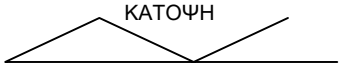

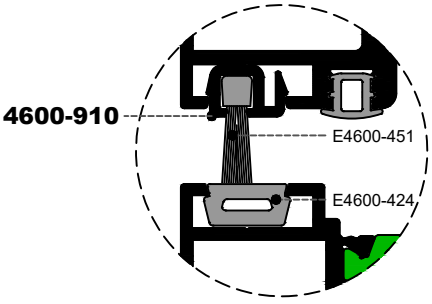

ALTERNATIVELY
ΕΝΑΛΛΑΚΤΙΚΑ

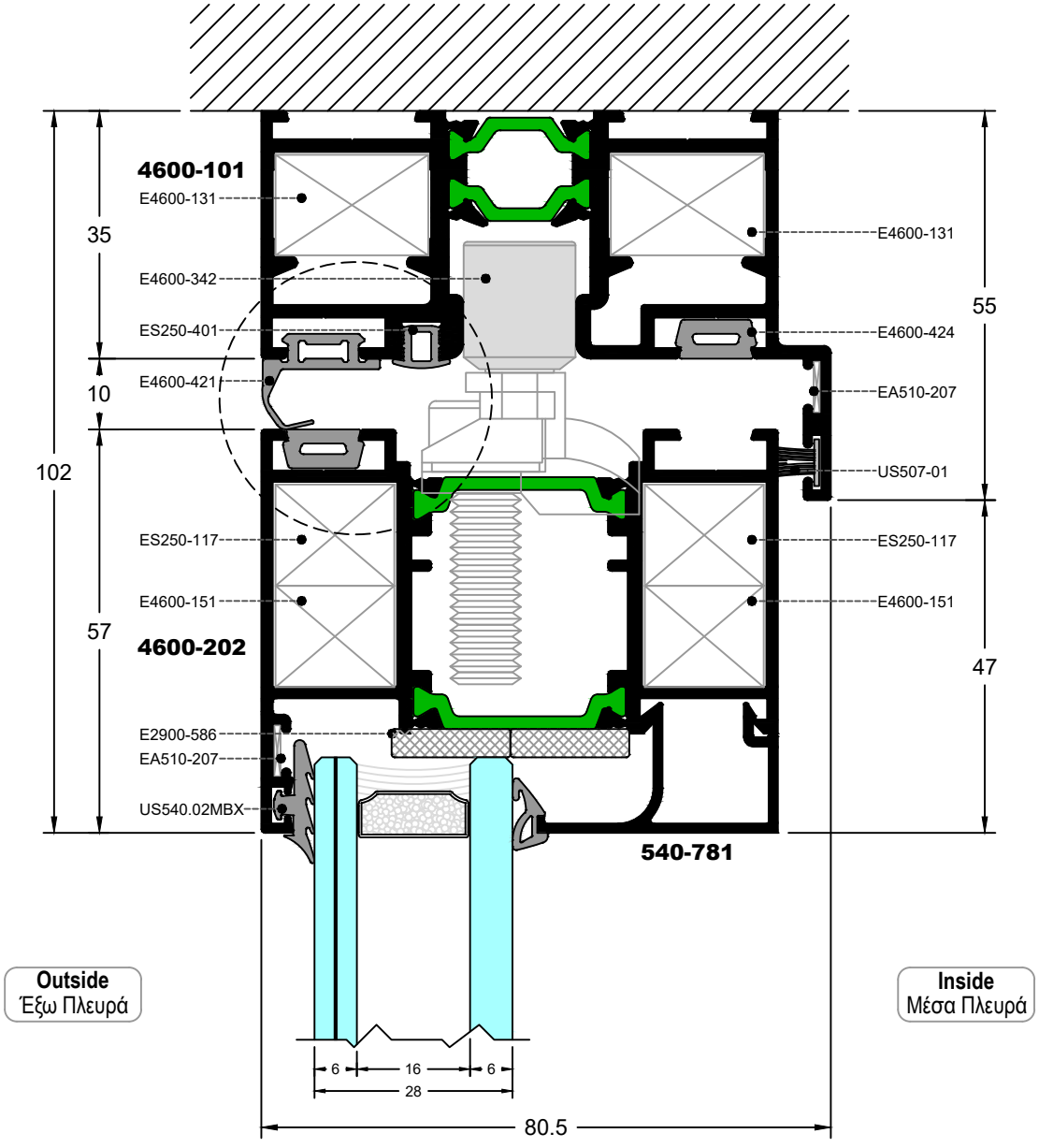

ALUMINCO

SECTION OF TRIPLE FOLDING OPENING INWARDS OR OUTWARDS

ΤΟΜΗ ΤΡΙΦΥΛΛΗΣ ΦΥΣΑΡΜΟΝΙΚΑΣ ΑΝΟΙΓΟΜΕΝΗΣ ΜΕΣΑ Η ΕΞΩ

FRONT VIEW
ΌΨΗ

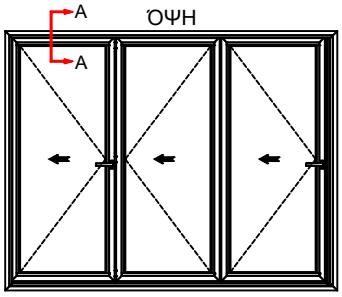

TOP VIEW
ΚΑΤΟΨΗ

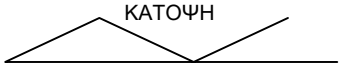

NOTE:
4600-910 is being used right after the profile has been brushed. We use a custom-made milled workpiece of wood or teflon (see picture).
ΣΗΜΕΙΩΣΗ:
Η τοποθέτηση του 4600-910 γίνεται αφού προηγουμένως έχουμε περάσει το βουρτσάκι στο προφίλ. Η τοποθέτηση γίνεται με την χρήση αυτοσχέδιου διαμορφομένου κομματιού τεφλόν ή ξύλου (εικόνα).

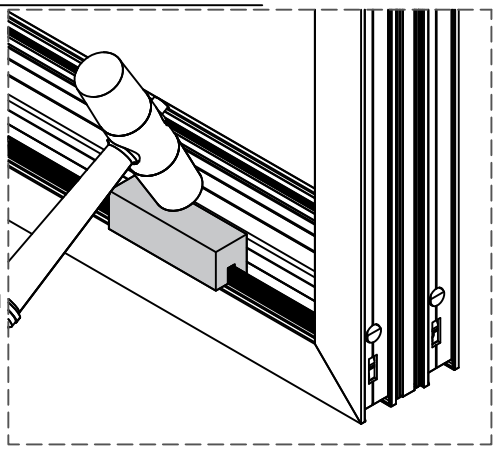

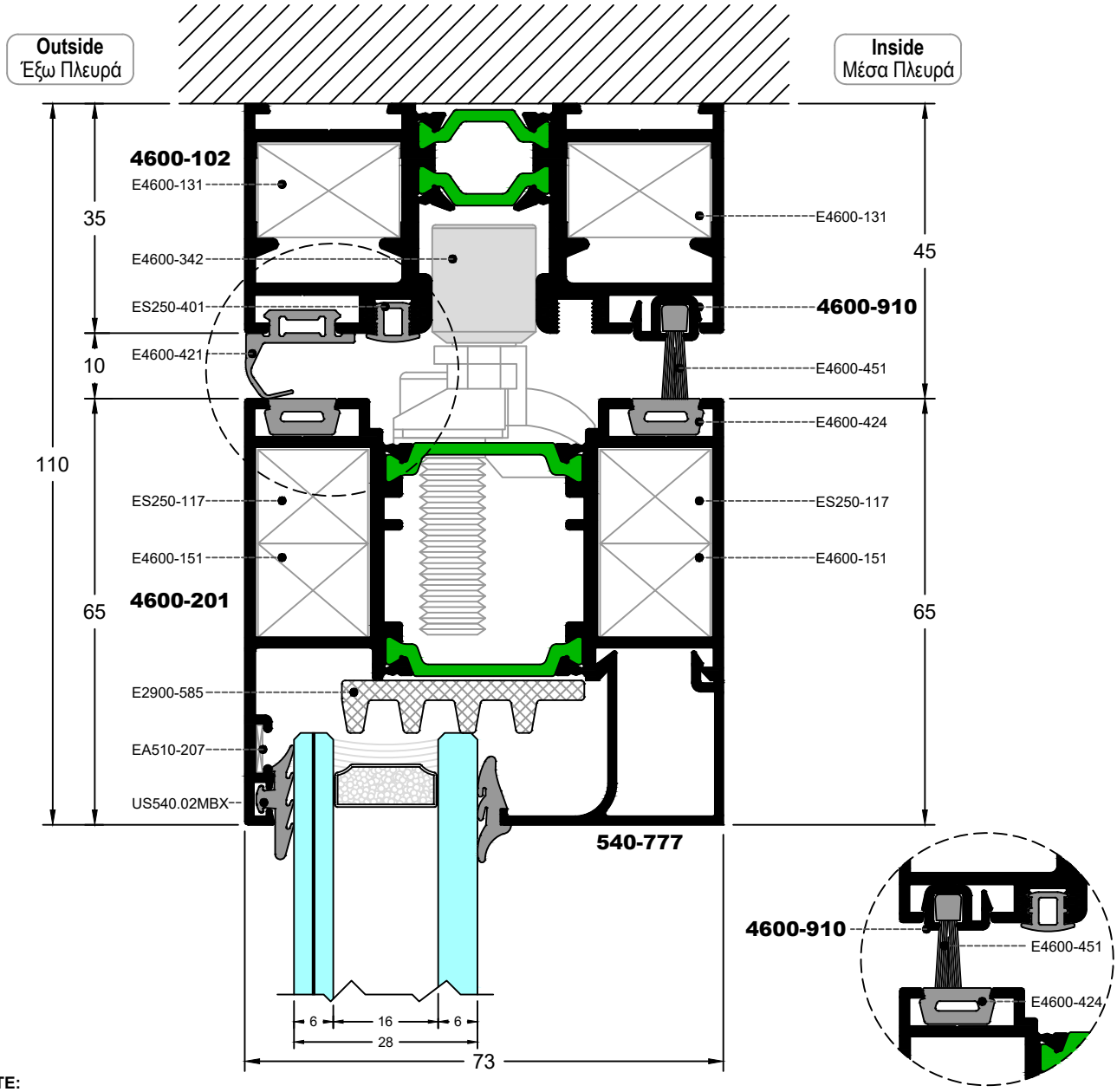

ALTERNATIVELY
ΕΝΑΛΛΑΚΤΙΚΑ

NOTE:
With the use of 4600-102, rail the construction can be opened inwards or outwards.
ΣΗΜΕΙΩΣΗ:
Με την χρήση του οδηγού 4600-102, μπορούμε να ορίσουμε την κατασκευή να ανοίξει είτε προς τα μέσα είτε προς τα έξω.

SECTION OF TRIPLE FOLDING OPENING OUTWARDS
ΤΟΜΗ ΤΡΙΦΥΛΛΗΣ ΦΥΣΑΡΜΟΝΙΚΑΣ ΑΝΟΙΓΟΜΕΝΗΣ ΕΞΩ

FRONT VIEW
ΌΨΗ

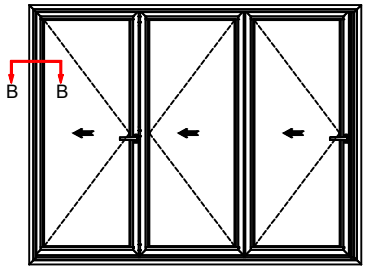

TOP VIEW
ΚΑΤΟΨΗ

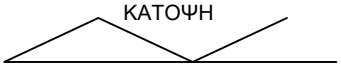

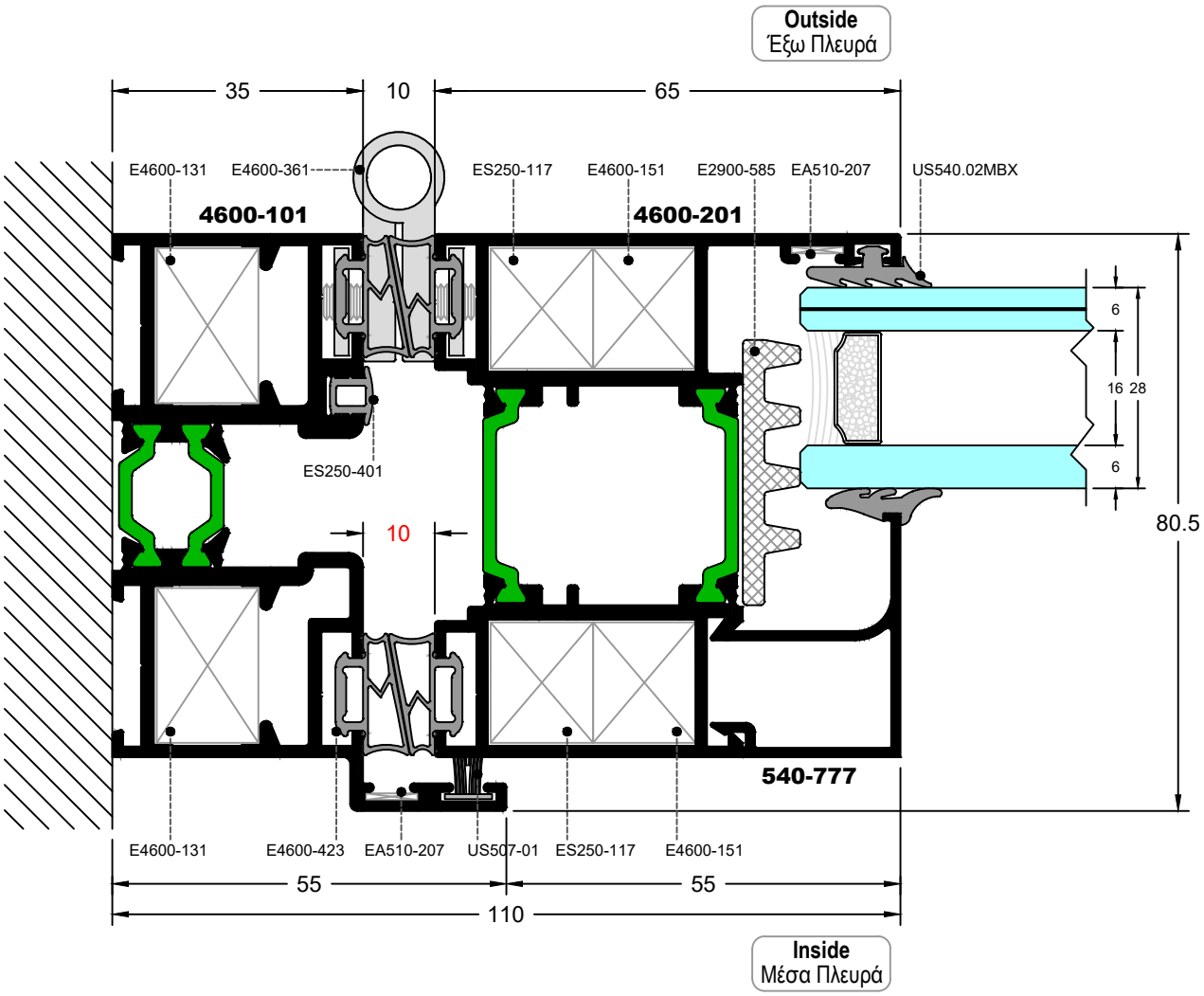

ALUMINCO

SECTION OF TRIPLE FOLDING OPENING OUTWARDS
ΤΟΜΗ ΤΡΙΦΥΛΛΗΣ ΦΥΣΑΡΜΟΝΙΚΑΣ ΑΝΟΙΓΟΜΕΝΗΣ ΕΞΩ

FRONT VIEW
ΌΨΗ

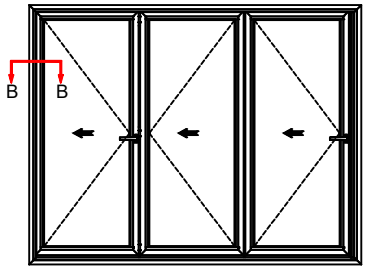

TOP VIEW
ΚΑΤΟΨΗ

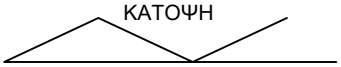

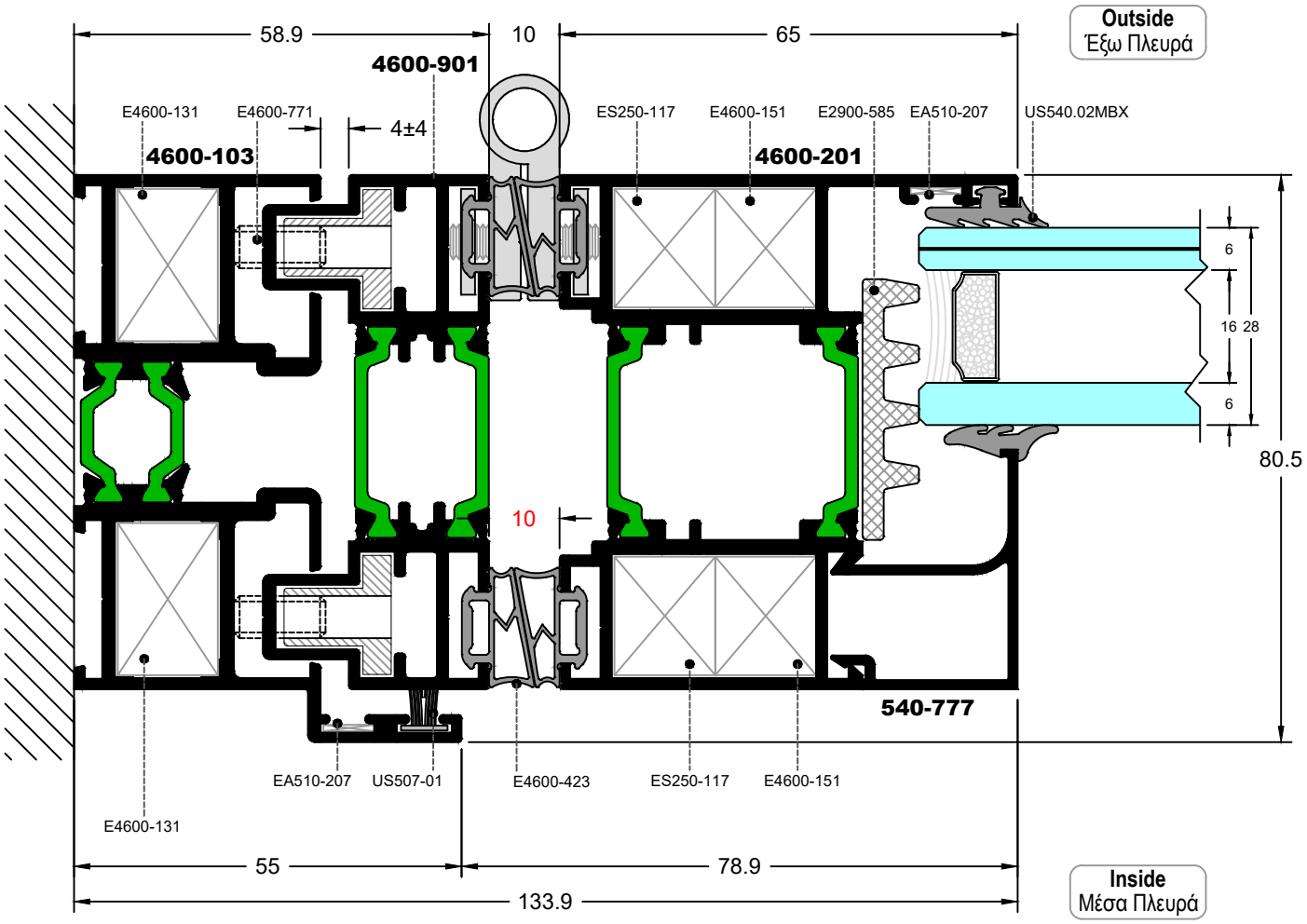

SECTION OF TRIPLE FOLDING OPENING OUTWARDS
ΤΟΜΗ ΤΡΙΦΥΛΛΗΣ ΦΥΣΑΡΜΟΝΙΚΑΣ ΑΝΟΙΓΟΜΕΝΗΣ ΕΞΩ

FRONT VIEW
ΌΨΗ

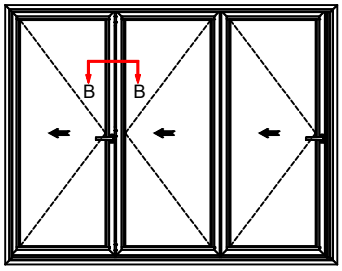

TOP VIEW
ΚΑΤΟΨΗ

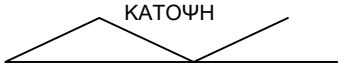

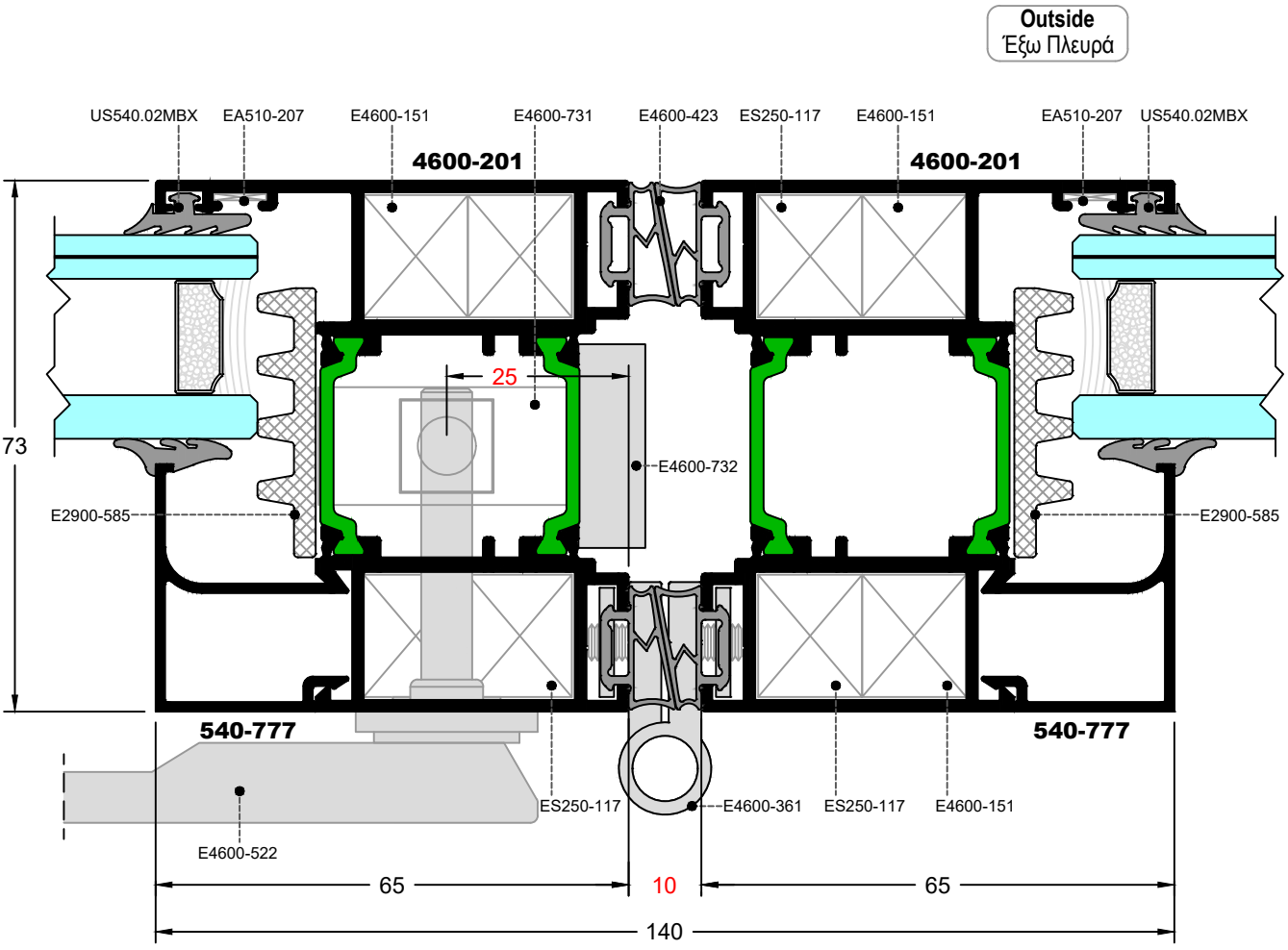

NOTE:
Although, in the used side of cap E4600-732, the cutting process of the polyamide is not needed- we recommend on doing so, in order to assemble the lock with the rods in an easier way.

ΣΗΜΕΙΩΣΗ:
Παρόλο που στην πλευρα που είναι τοποθετημένη η πλαστική τάπα E4600-732 δεν απαιτείται το χάντρωμα του πολυαμιδίου, συνιστάτε το χάντρωμα αυτού, έτσι ώστε να γίνεται ευκολότερη η συναρμογή της κλειδαριάς με τις ντίζες.

SECTION OF TRIPLE FOLDING OPENING OUTWARDS

ΤΟΜΗ ΤΡΙΦΥΛΛΗΣ ΦΥΣΑΡΜΟΝΙΚΑΣ ΑΝΟΙΓΟΜΕΝΗΣ ΕΞΩ

FRONT VIEW
ΌΨΗ

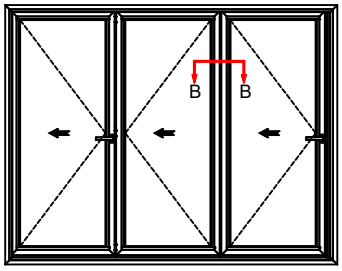

TOP VIEW
ΚΑΤΟΨΗ

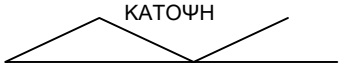

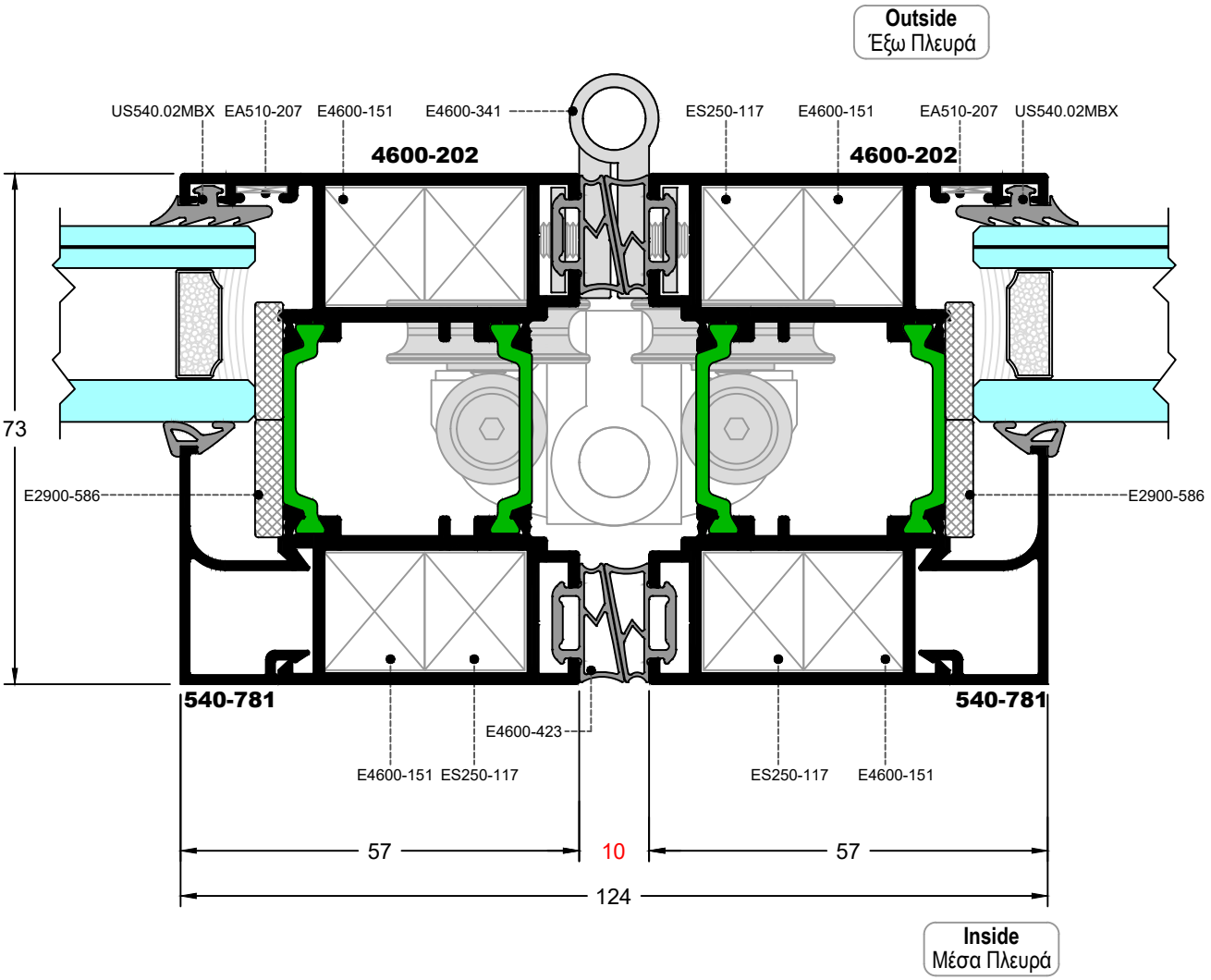

SECTION OF TRIPLE FOLDING OPENING OUTWARDS
ΤΟΜΗ ΤΡΙΦΥΛΛΗΣ ΦΥΣΑΡΜΟΝΙΚΑΣ ΑΝΟΙΓΟΜΕΝΗΣ ΕΞΩ

FRONT VIEW
ΌΨΗ

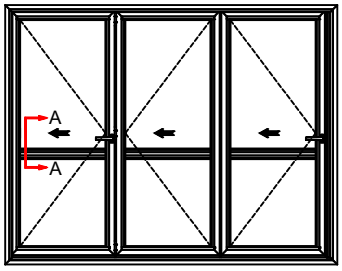

TOP VIEW
ΚΑΤΟΨΗ

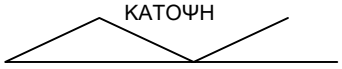

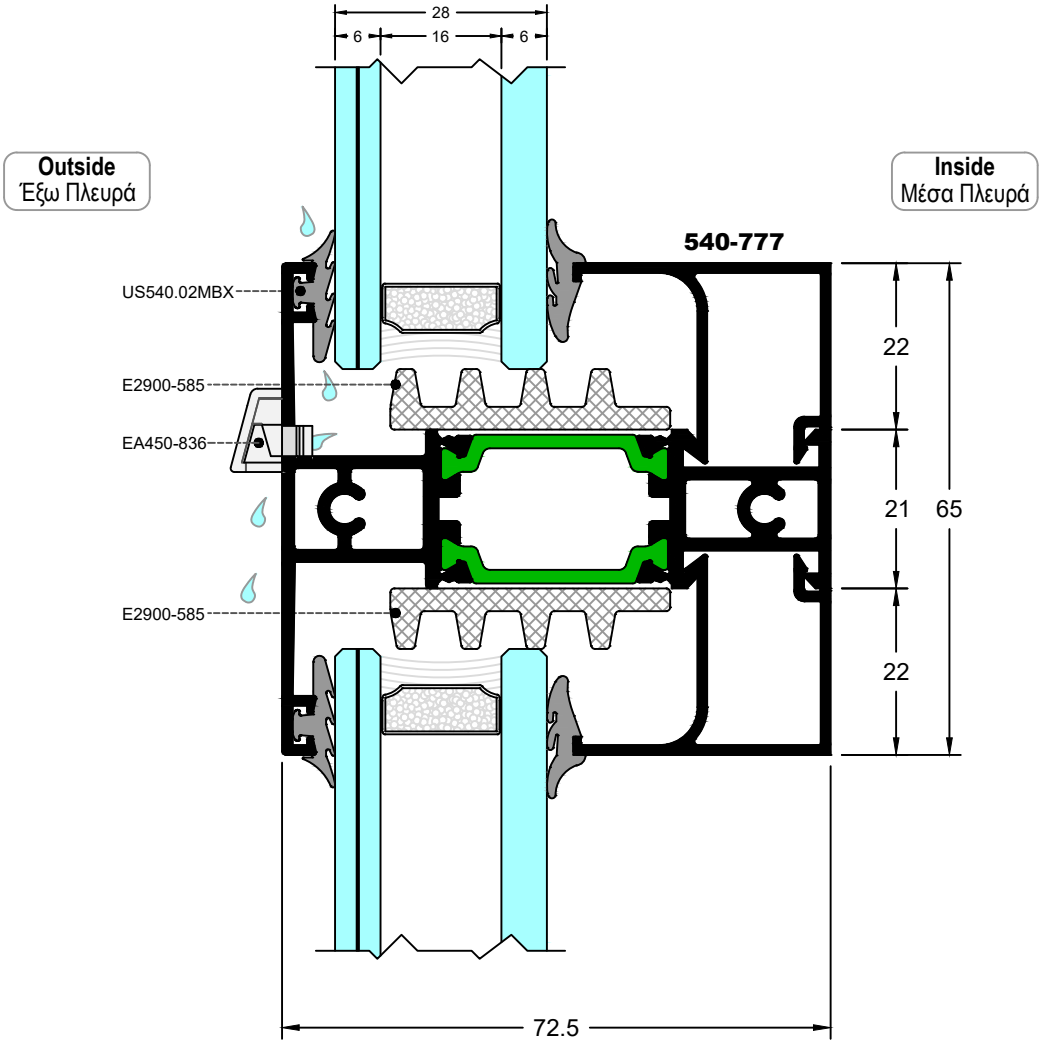

ALUMINCO

SECTION OF TRIPLE FOLDING OPENING OUTWARDS

ΤΟΜΗ ΤΡΙΦΥΛΛΗΣ ΦΥΣΑΡΜΟΝΙΚΑΣ ΑΝΟΙΓΟΜΕΝΗΣ ΕΞΩ

FRONT VIEW
ΌΨΗ

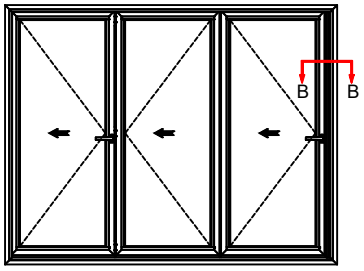

TOP VIEW
ΚΑΤΟΨΗ

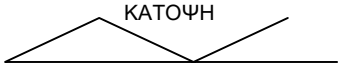

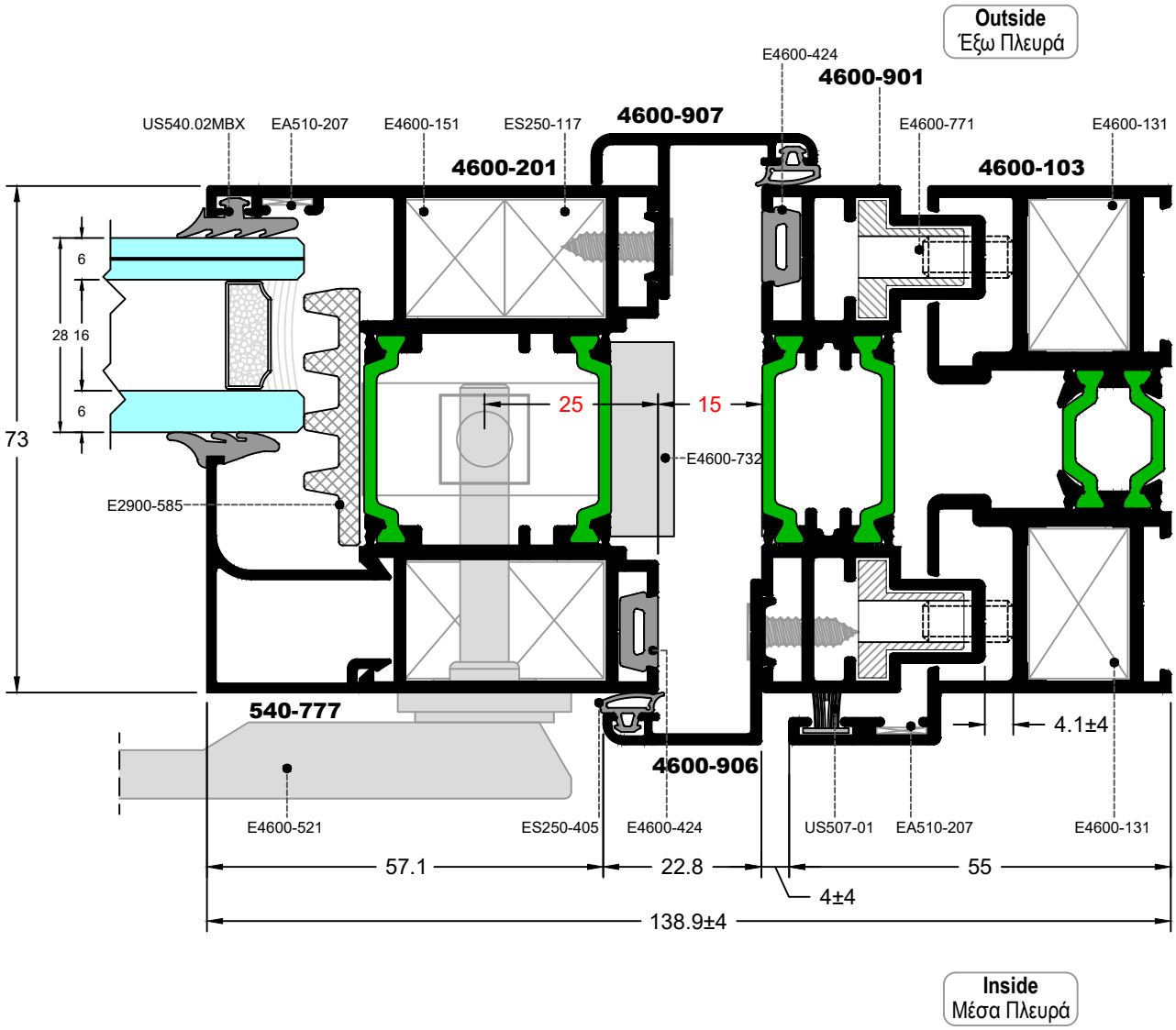

SECTION OF TRIPLE FOLDING OPENING OUTWARDS
ΤΟΜΗ ΤΡΙΦΥΛΛΗΣ ΦΥΣΑΡΜΟΝΙΚΑΣ ΑΝΟΙΓΟΜΕΝΗΣ ΕΞΩ

FRONT VIEW
ΌΨΗ

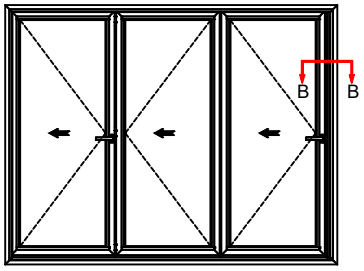

TOP VIEW
ΚΑΤΟΨΗ

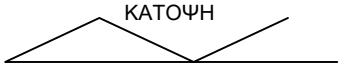

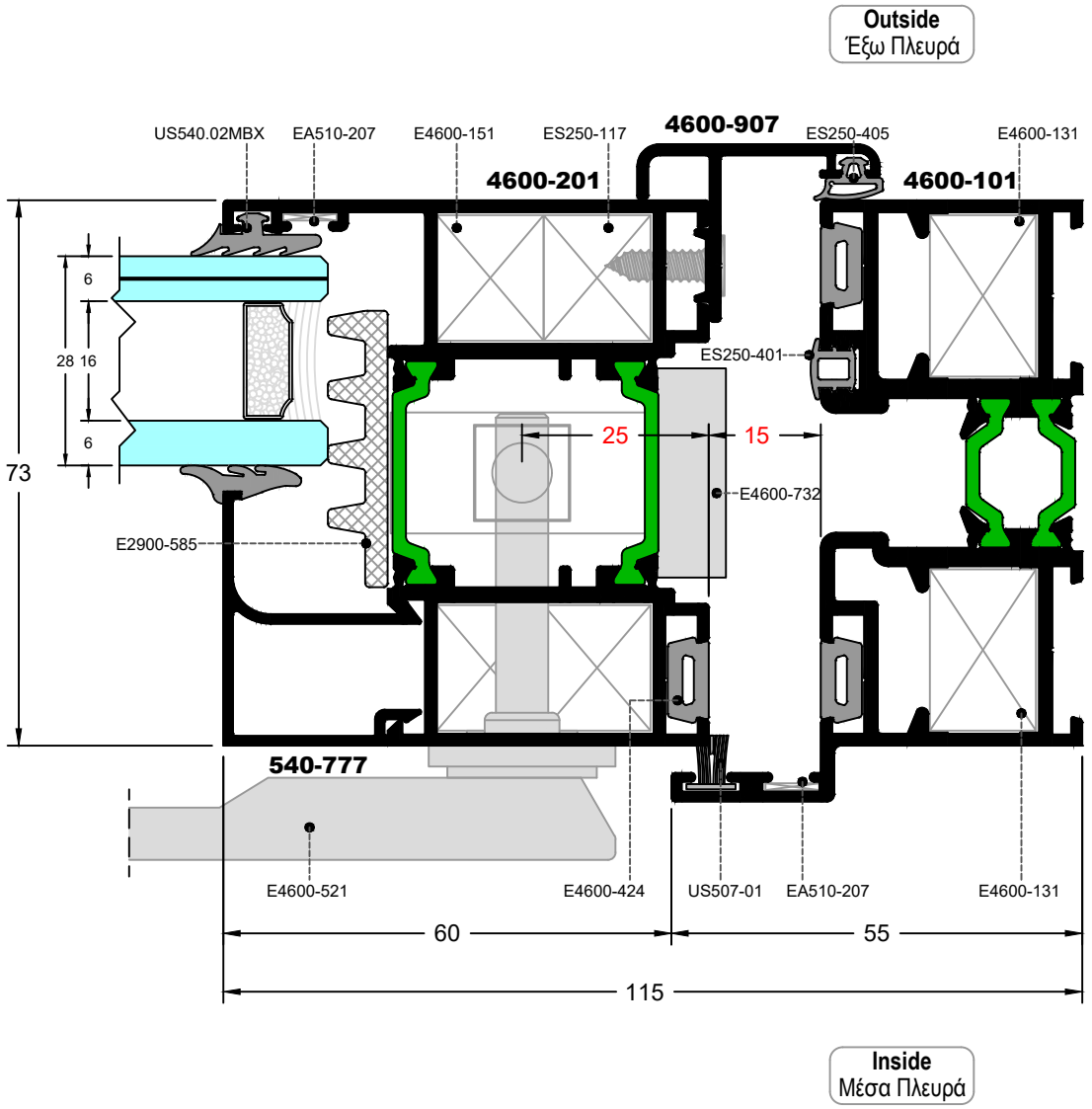

ALUMINCO

SECTION OF TRIPLE FOLDING OPENING OUTWARDS
ΤΟΜΗ ΤΡΙΦΥΛΛΗΣ ΦΥΣΑΡΜΟΝΙΚΑΣ ΑΝΟΙΓΟΜΕΝΗΣ ΕΞΩ

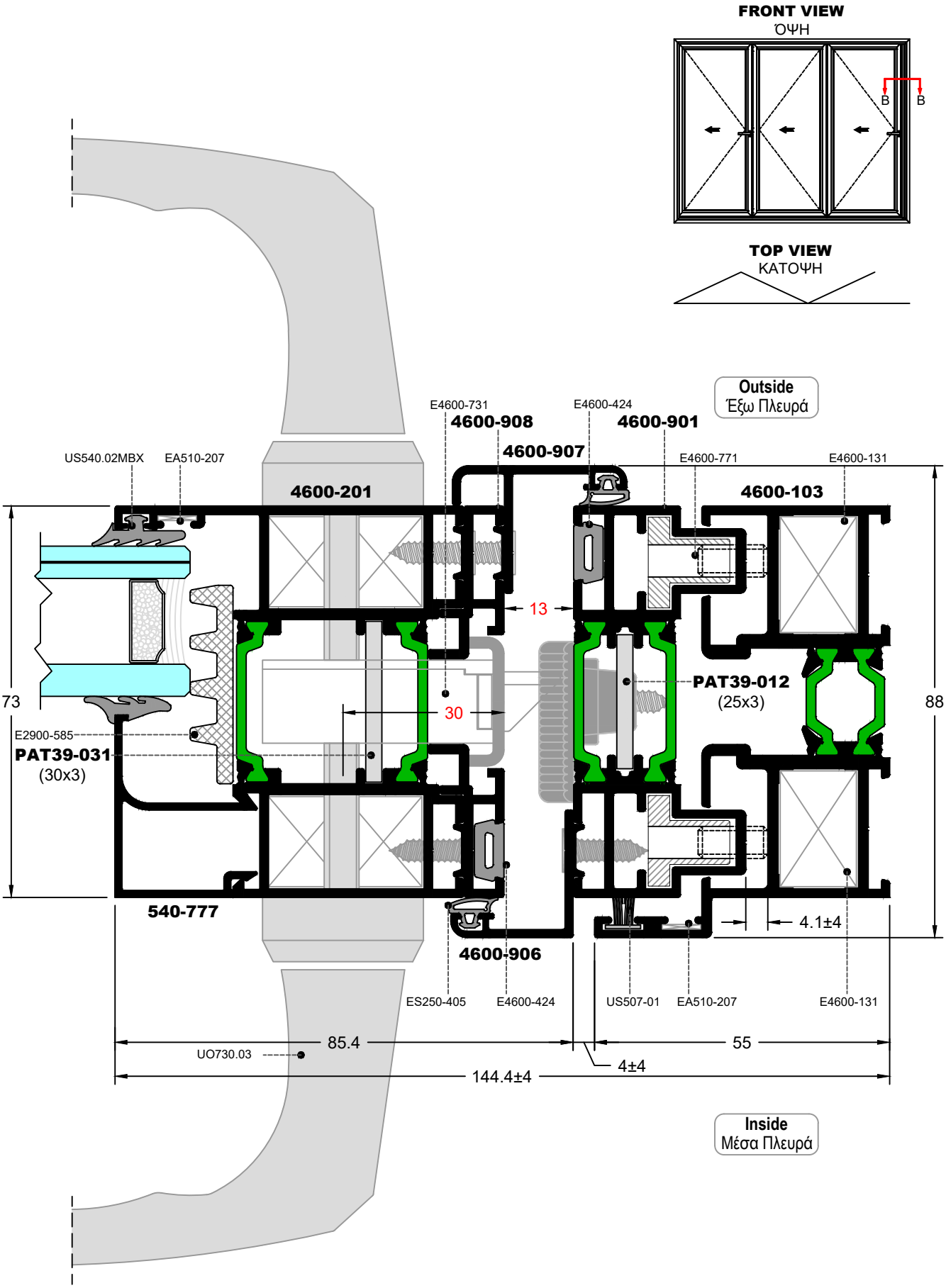

SECTION OF TRIPLE FOLDING OPENING OUTWARDS
ΤΟΜΗ ΤΡΙΦΥΛΛΗΣ ΦΥΣΑΡΜΟΝΙΚΑΣ ΑΝΟΙΓΟΜΕΝΗΣ ΕΞΩ

FRONT VIEW
ΌΨΗ

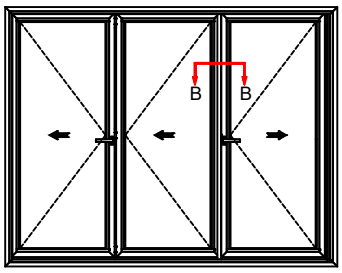

TOP VIEW
ΚΑΤΟΨΗ

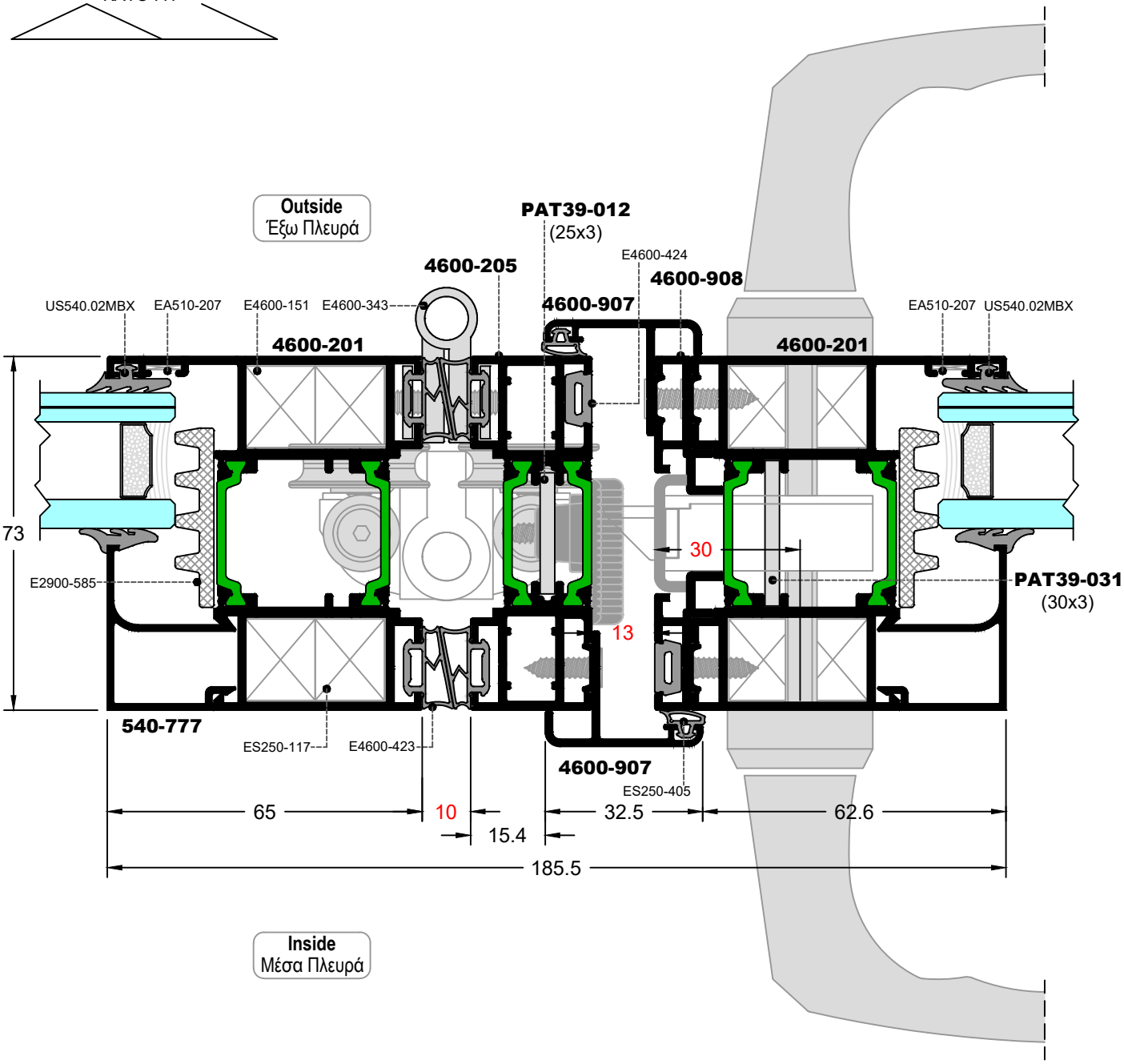

SCALE = 1:1.25

ALUMINCO

SECTION OF QUAD FOLDING OPENING OUTWARDS
ΤΟΜΗ ΤΕΤΡΑΦΥΛΛΗΣ ΦΥΣΑΡΜΟΝΙΚΑΣ ΑΝΟΙΓΟΜΕΝΗΣ ΕΞΩ

FRONT VIEW
ΌΨΗ

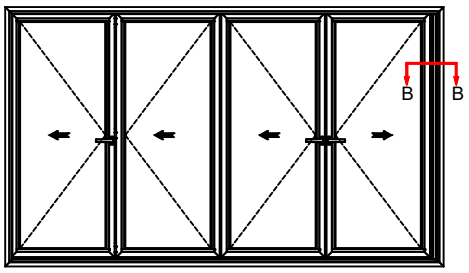

TOP VIEW
ΚΑΤΟΨΗ

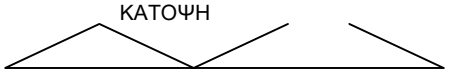

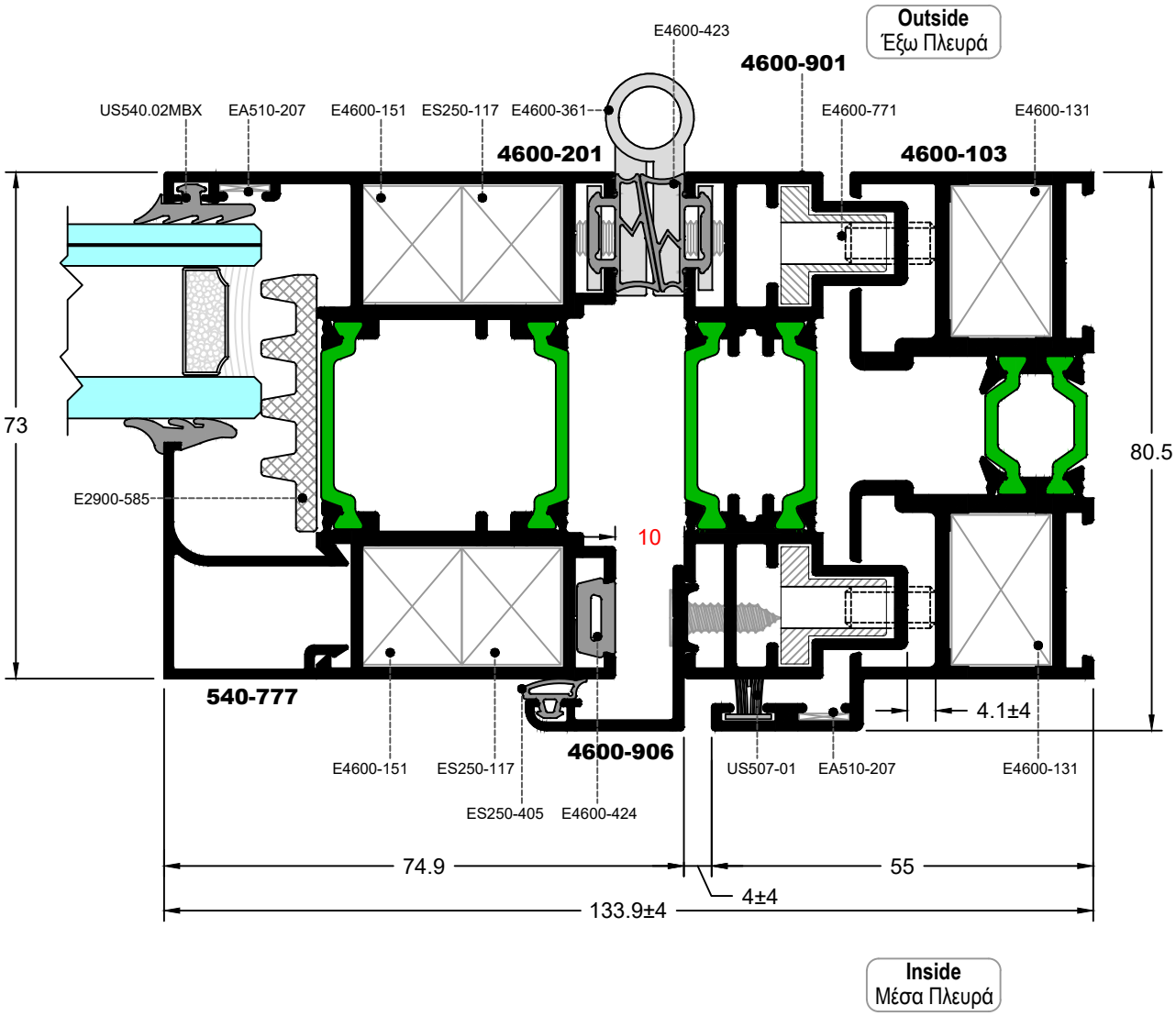

SECTION OF QUAD FOLDING OPENING OUTWARDS
ΤΟΜΗ ΤΕΤΡΑΦΥΛΛΗΣ ΦΥΣΑΡΜΟΝΙΚΑΣ ΑΝΟΙΓΟΜΕΝΗΣ ΕΞΩ

FRONT VIEW
ΌΨΗ

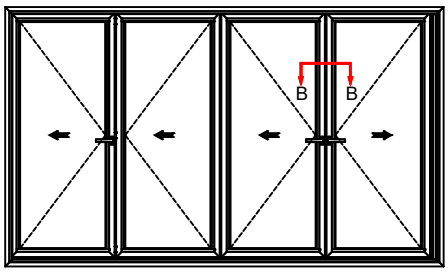

TOP VIEW
ΚΑΤΟΨΗ

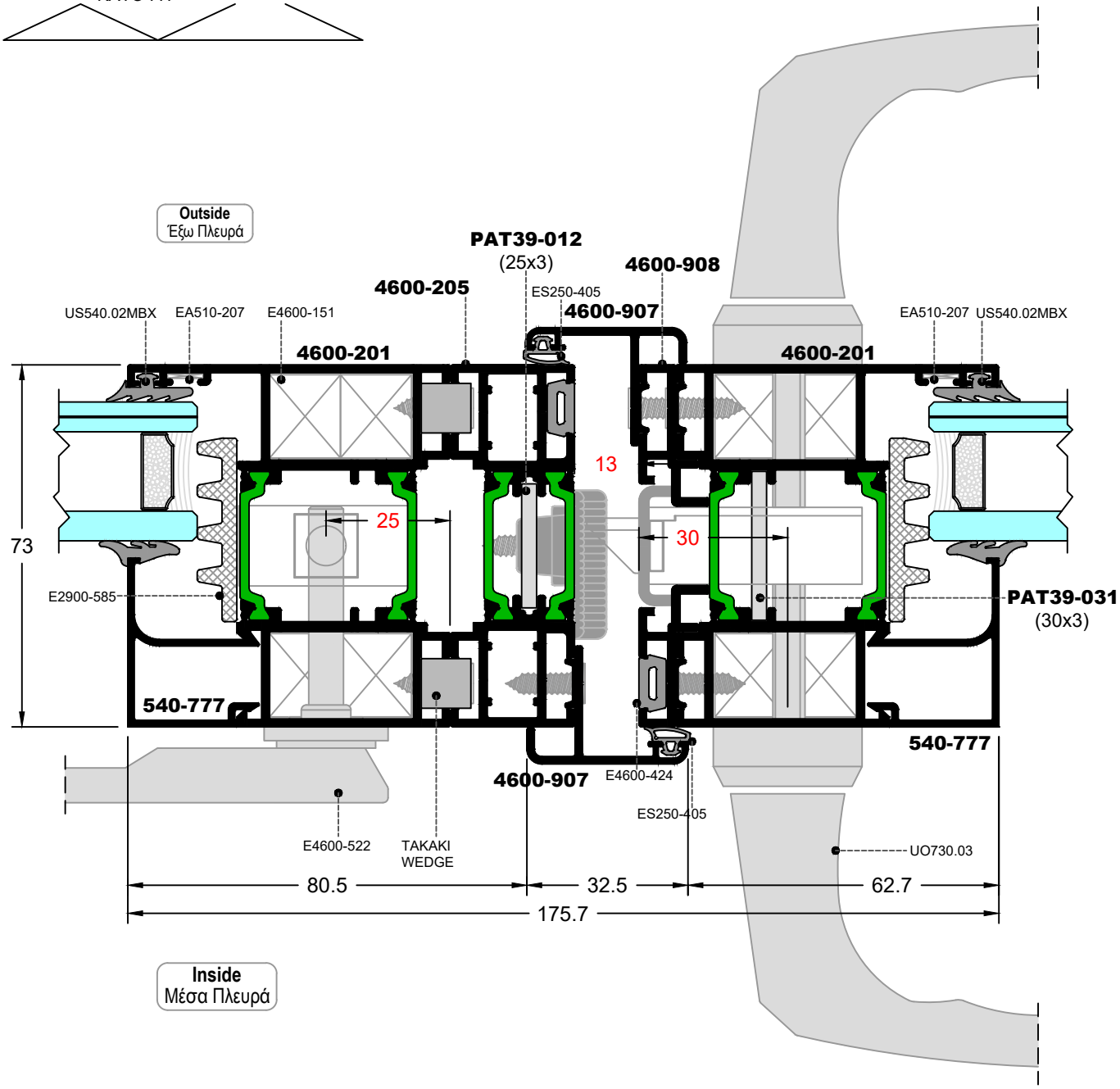

SCALE = 1:1.25

SECTION OF QUAD FOLDING OPENING OUTWARDS
ΤΟΜΗ ΤΕΤΡΑΦΥΛΛΗΣ ΦΥΣΑΡΜΟΝΙΚΑΣ ΑΝΟΙΓΟΜΕΝΗΣ ΕΞΩ

FRONT VIEW
ΌΨΗ

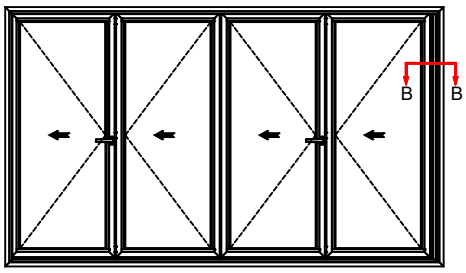

TOP VIEW
ΚΑΤΟΨΗ

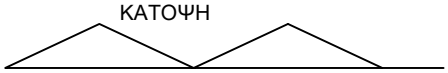

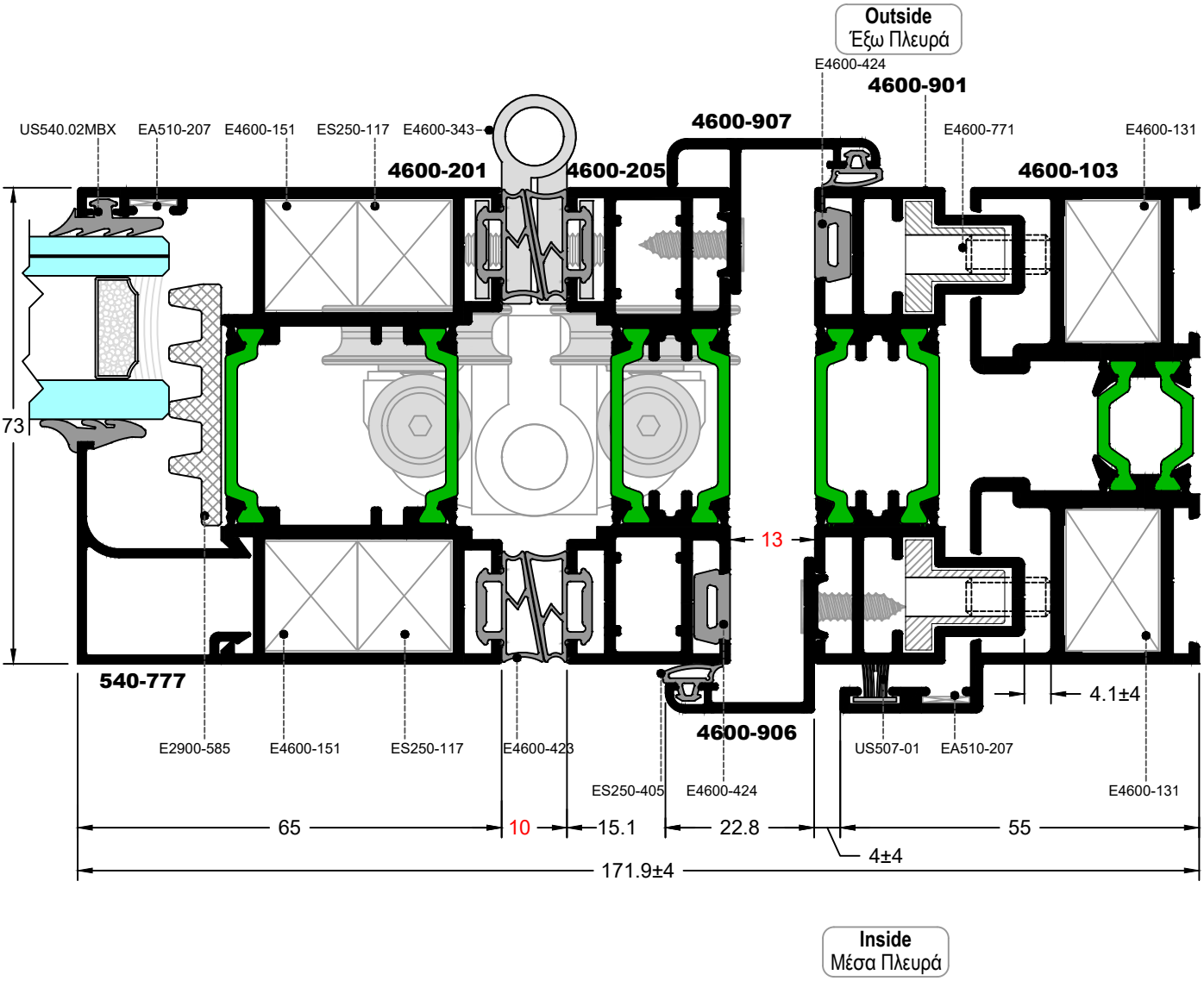

SECTION OF QUAD FOLDING OPENING OUTWARDS
ΤΟΜΗ ΤΕΤΡΑΦΥΛΛΗΣ ΦΥΣΑΡΜΟΝΙΚΑΣ ΑΝΟΙΓΟΜΕΝΗΣ ΕΞΩ

FRONT VIEW
ΌΨΗ

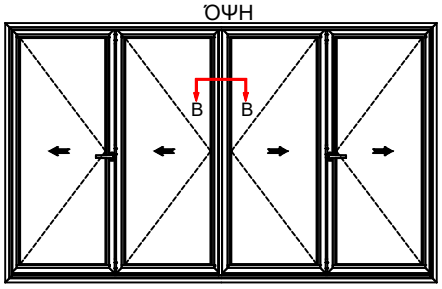

TOP VIEW
ΚΑΤΟΨΗ

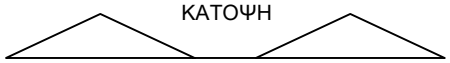

SCALE = 1:1.25

ALUMINCO

SECTION OF SIXTUPLE FOLDING OPENING OUTWARDS

ΤΟΜΗ ΕΞΑΦΥΛΛΗΣ ΦΥΣΑΡΜΟΝΙΚΑΣ ΑΝΟΙΓΟΜΕΝΗΣ ΕΞΩ

FRONT VIEW

ΌΨΗ

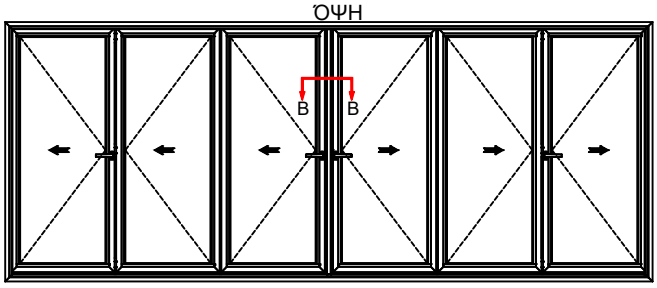

TOP VIEW

ΚΑΤΟΨΗ

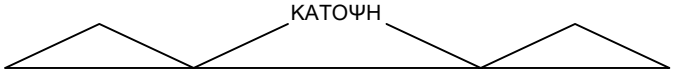

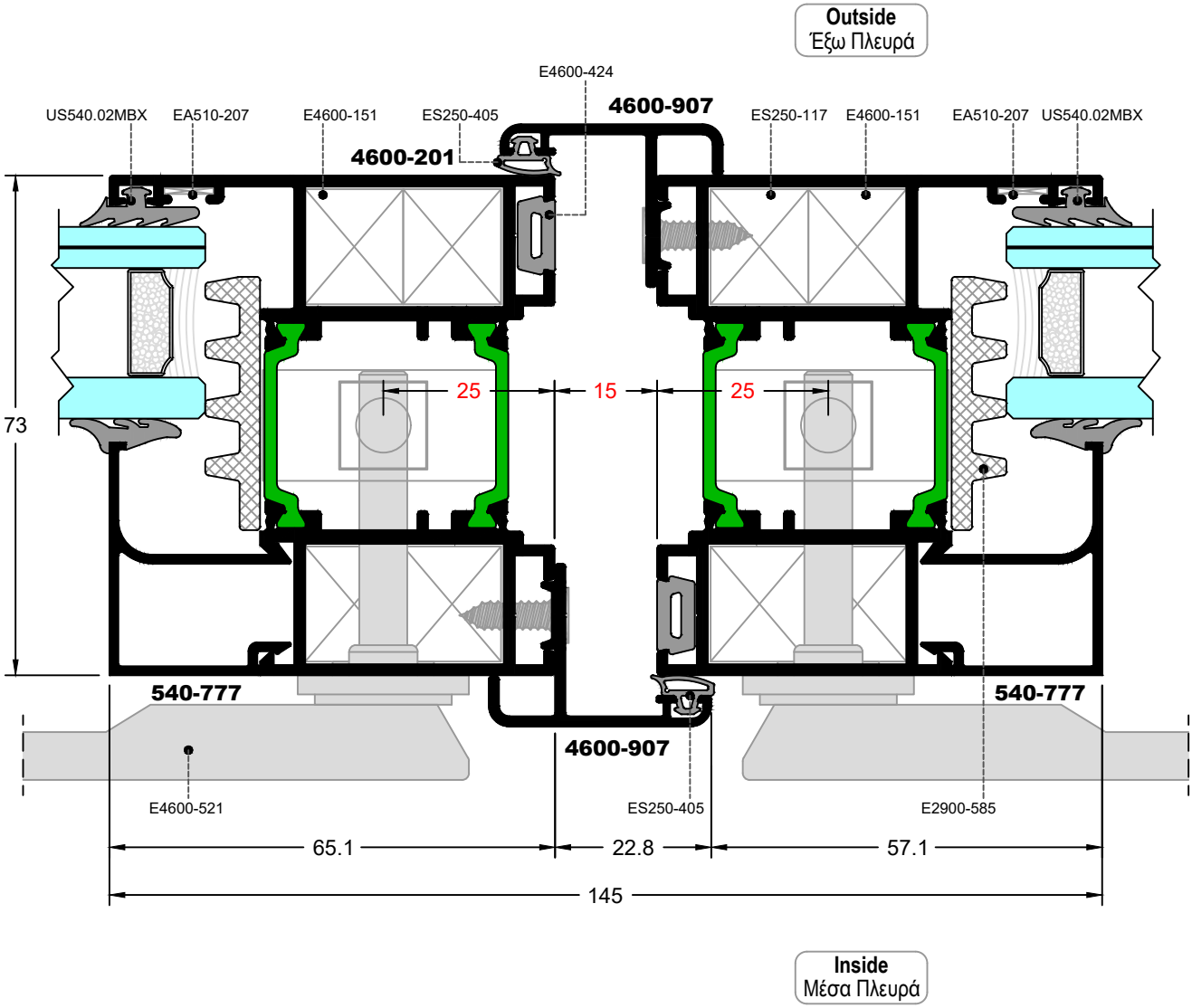

SECTION OF SIXTUPLE FOLDING OPENING OUTWARDS

ΤΟΜΗ ΕΞΑΦΥΛΛΗΣ ΦΥΣΑΡΜΟΝΙΚΑΣ ΑΝΟΙΓΟΜΕΝΗΣ ΕΞΩ

FRONT VIEW

ΌΨΗ

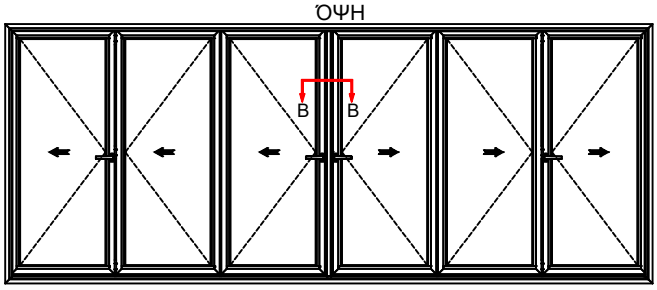

TOP VIEW

ΚΑΤΟΨΗ

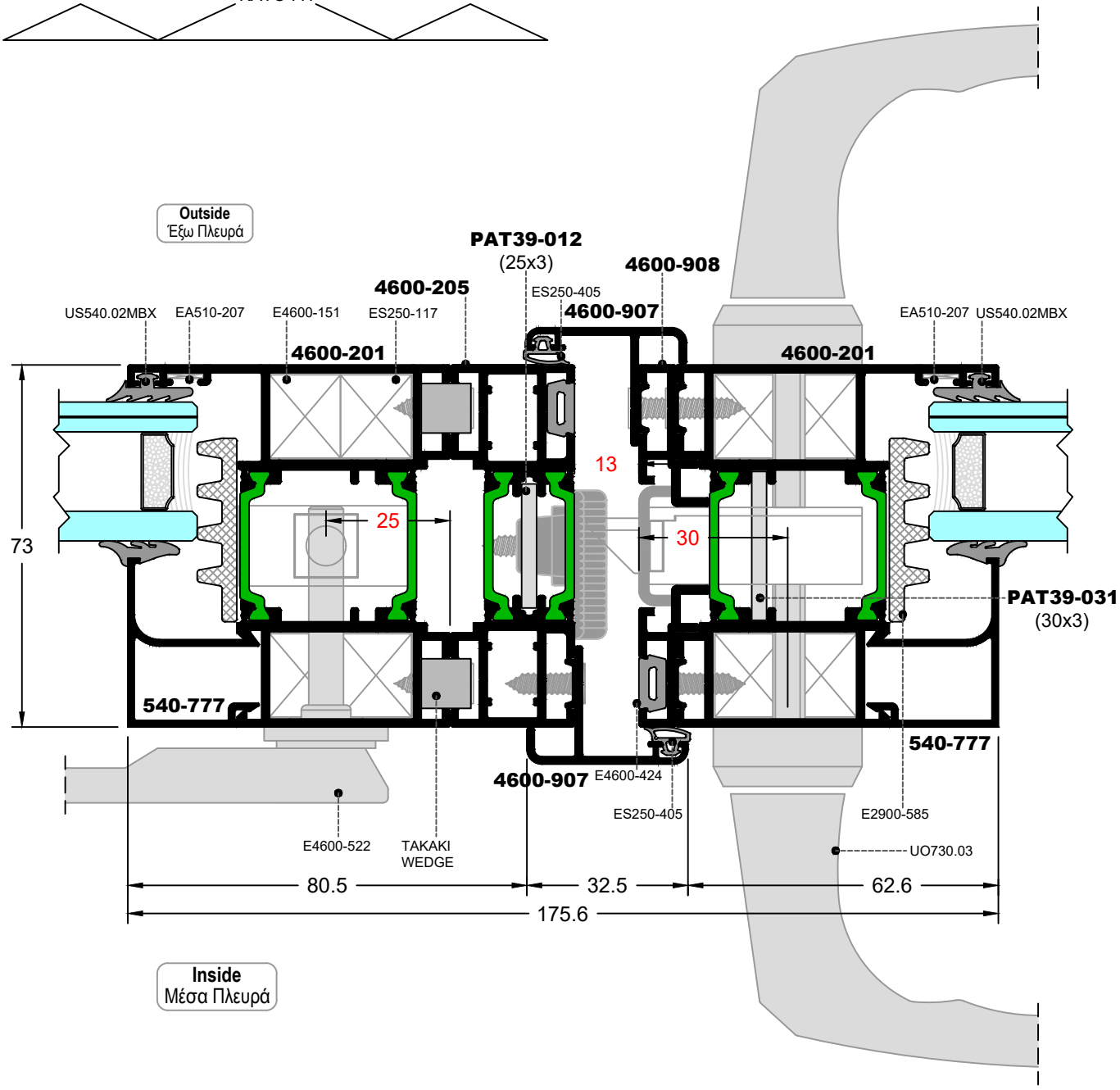

SCALE = 1:1.25

ALUMINCO

SECTION OF CORNER CONSTRUCTION OPENING OUTWARDS
ΤΟΜΗ ΓΩΝΙΑΚΗΣ ΚΑΤΑΣΚΕΥΗΣ ΑΝΟΙΓΟΜΕΝΗΣ ΕΞΩ

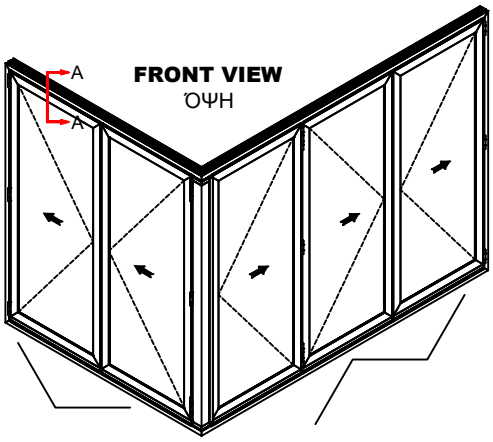

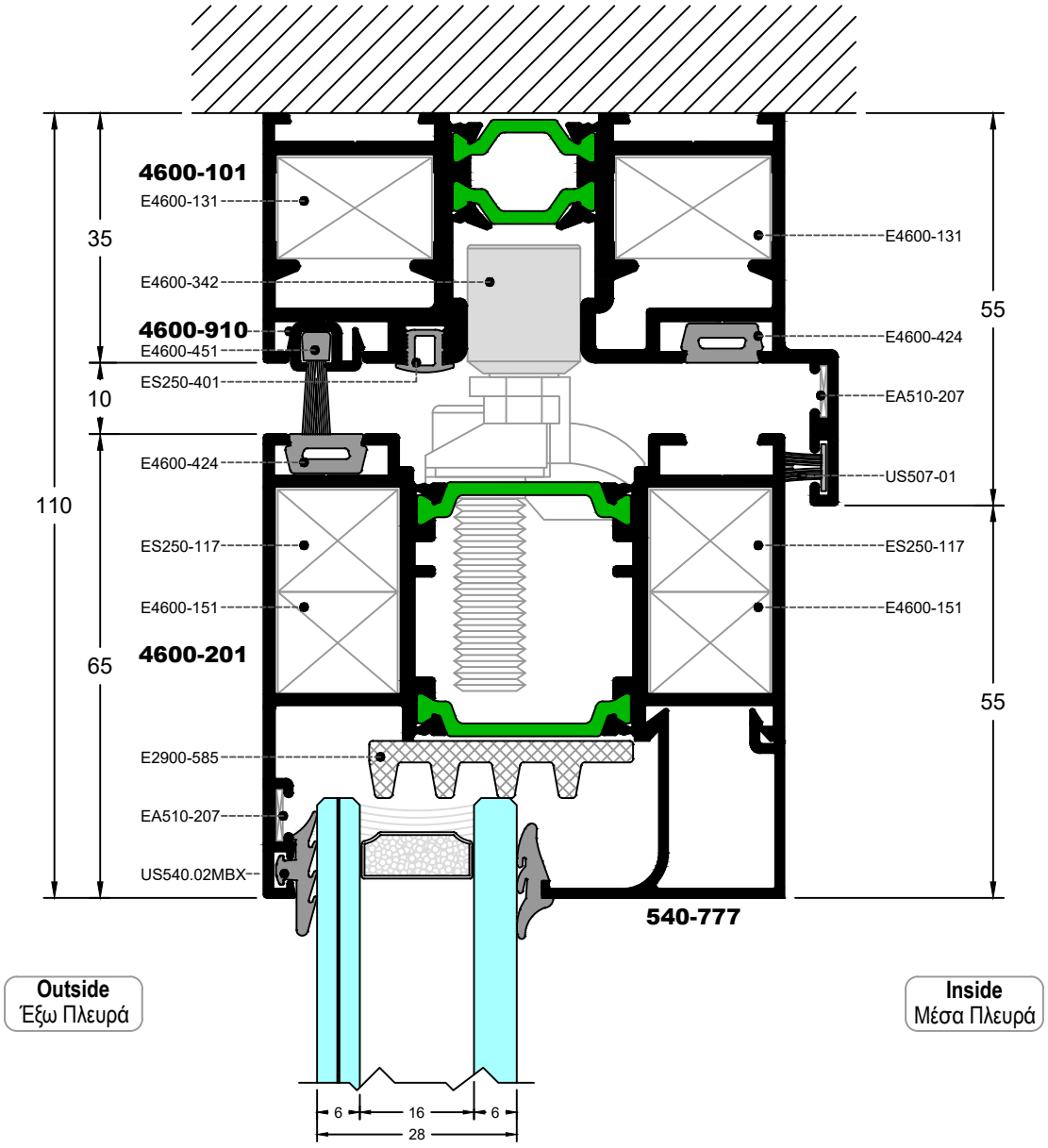

SECTION OF CORNER CONSTRUCTION OPENING OUTWARDS
ΤΟΜΗ ΓΩΝΙΑΚΗΣ ΚΑΤΑΣΚΕΥΗΣ ΑΝΟΙΓΟΜΕΝΗΣ ΕΞΩ

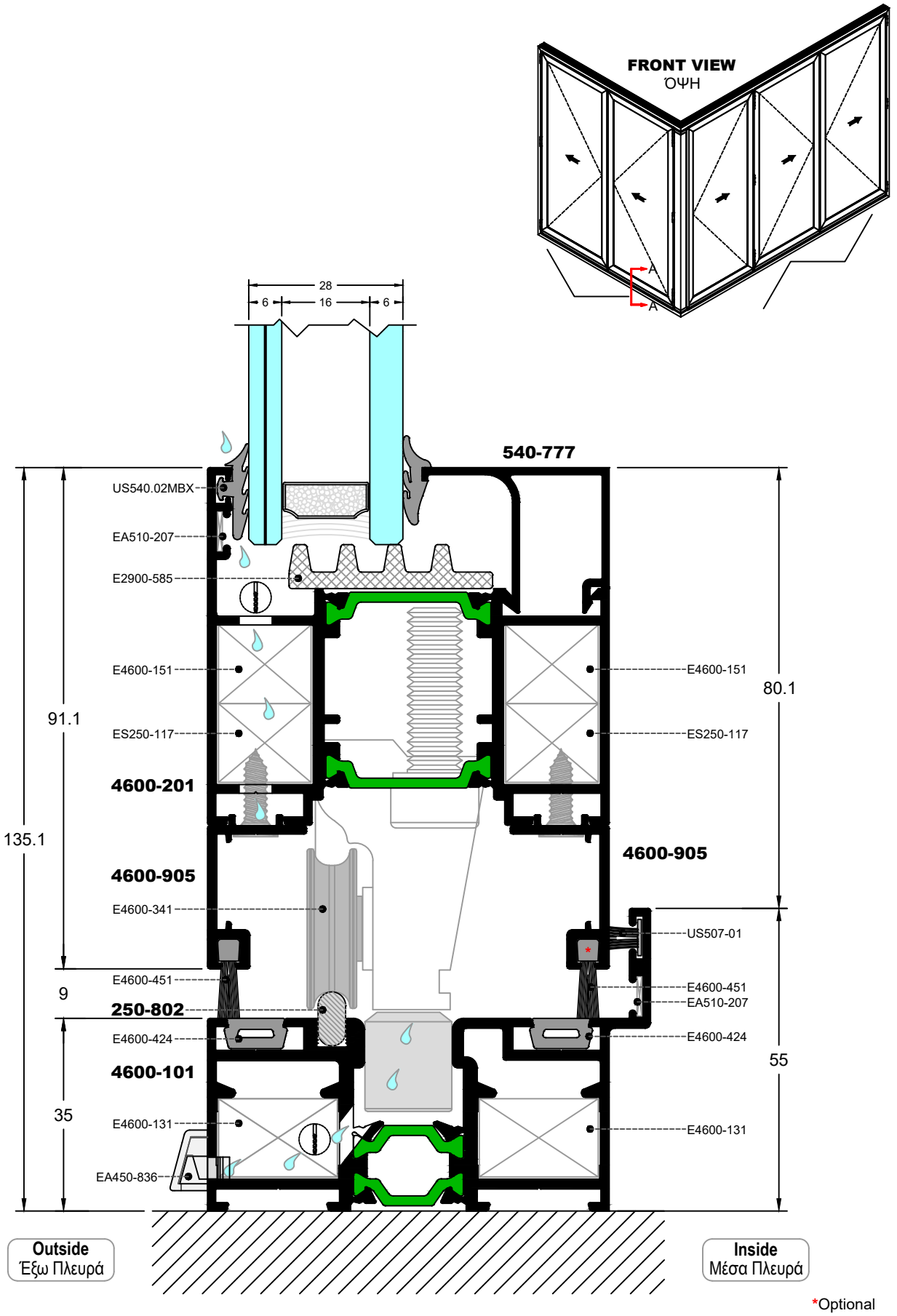

*Optional
Προαιρετικά

ALUMINCO

SECTION OF CORNER CONSTRUCTION OPENING OUTWARDS

ΤΟΜΗ ΓΩΝΙΑΚΗΣ ΚΑΤΑΣΚΕΥΗΣ ΑΝΟΙΓΟΜΕΝΗΣ ΕΞΩ

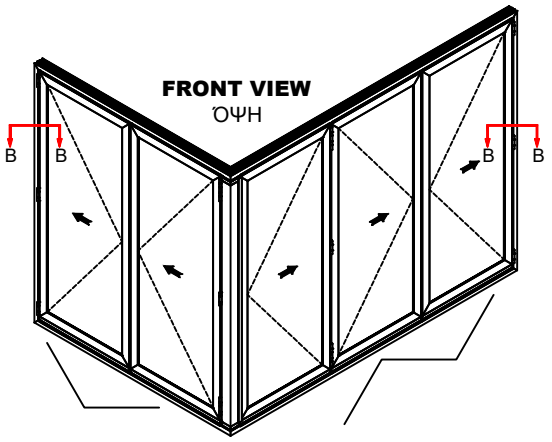

NOTE:
We use the same profiles in both sides.
ΣΗΜΕΙΩΣΗ:
Χρησιμοποιούμε τα ίδια προφίλ και στις δύο πλευρές της κατασκευής.

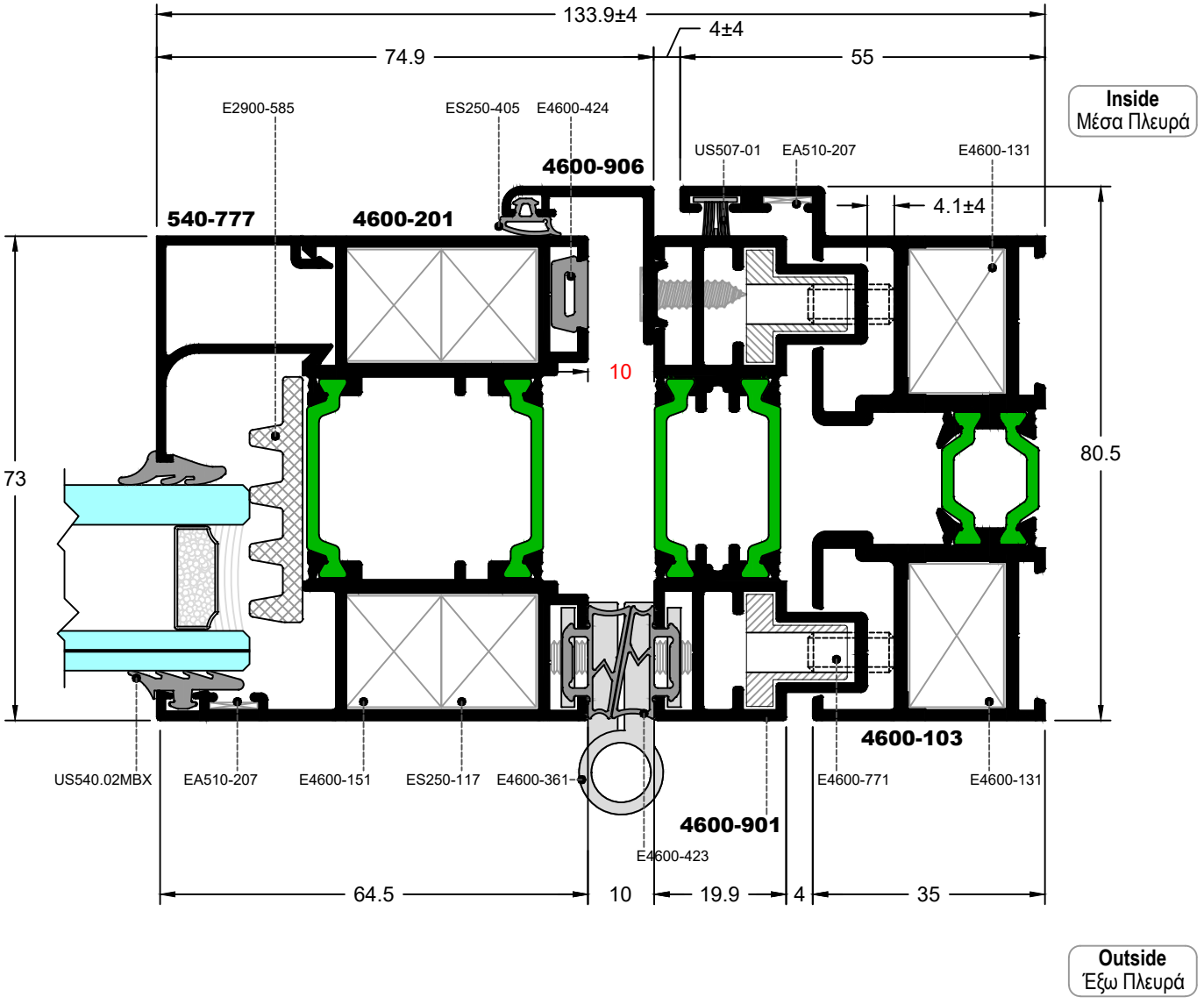

SECTION OF CORNER CONSTRUCTION OPENING OUTWARDS
ΤΟΜΗ ΓΩΝΙΑΚΗΣ ΚΑΤΑΣΚΕΥΗΣ ΑΝΟΙΓΟΜΕΝΗΣ ΕΞΩ

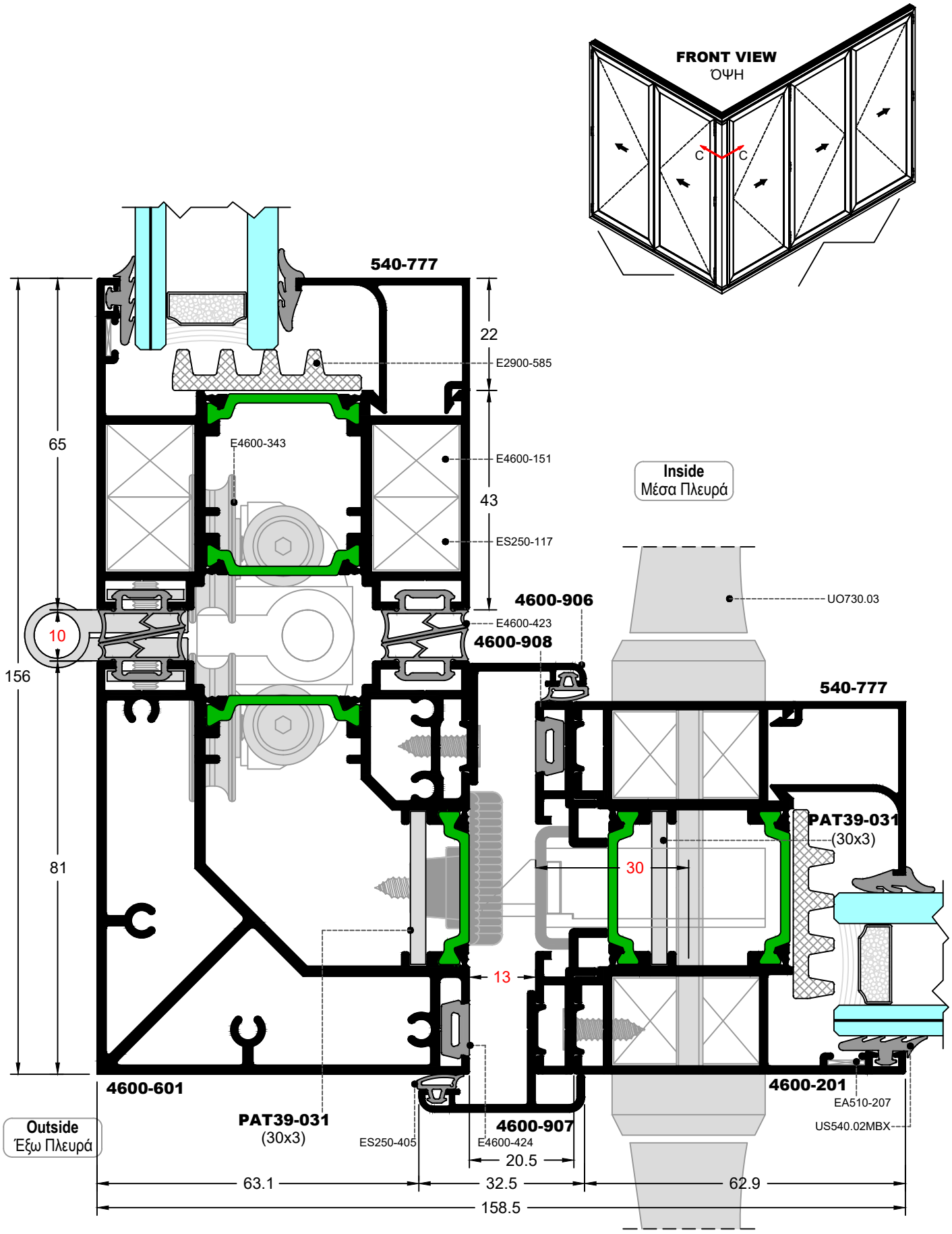

ALUMINCO

SECTION OF CORNER CONSTRUCTION OPENING INWARDS

ΤΟΜΗ ΓΩΝΙΑΚΗΣ ΚΑΤΑΣΚΕΥΗΣ ΑΝΟΙΓΟΜΕΝΗΣ ΜΕΣΑ

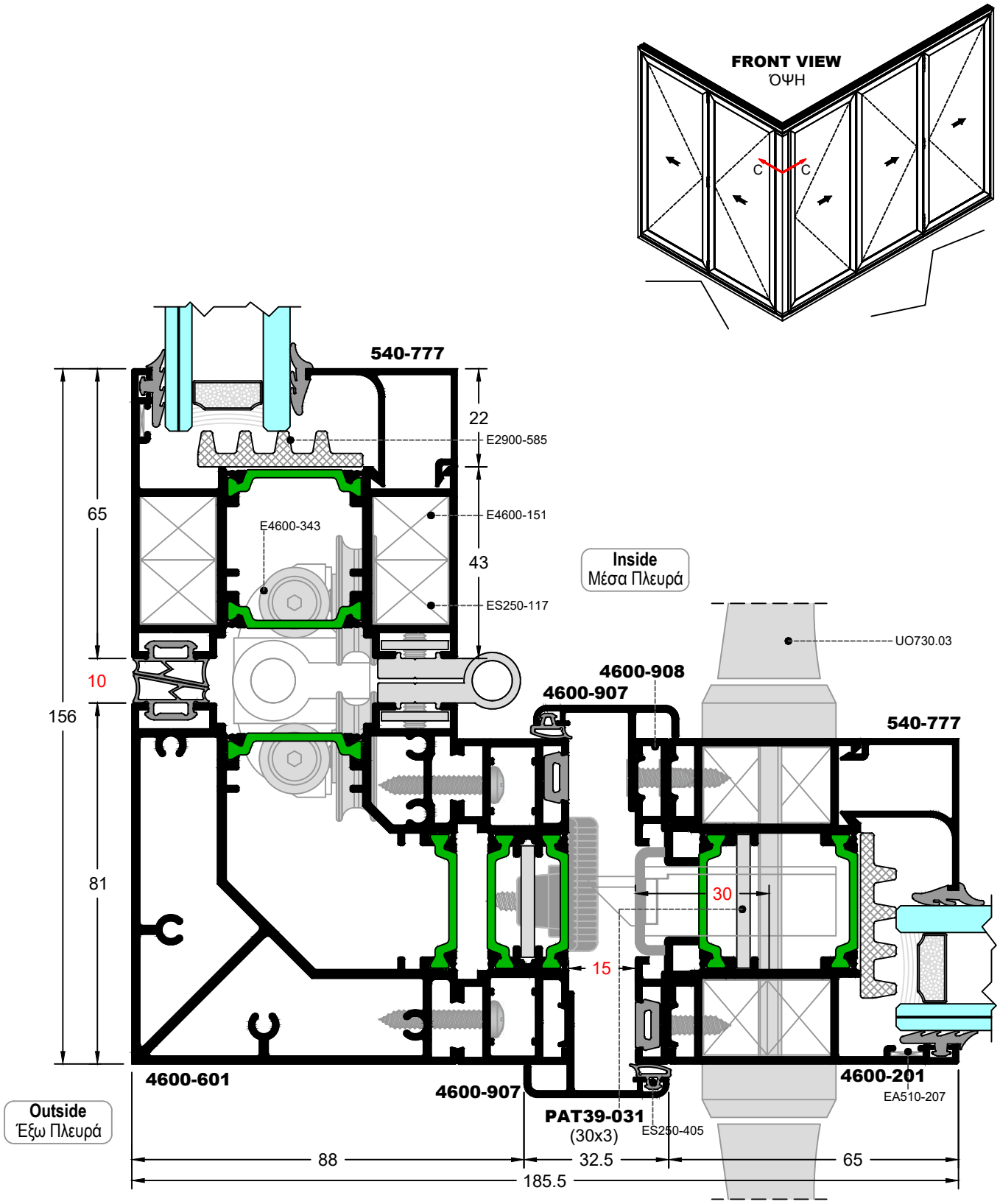

SCALE = 1:1.25

SECTION OF CORNER CONSTRUCTION OPENING OUTWARDS
ΤΟΜΗ ΓΩΝΙΑΚΗΣ ΚΑΤΑΣΚΕΥΗΣ ΑΝΟΙΓΟΜΕΝΗΣ ΕΞΩ

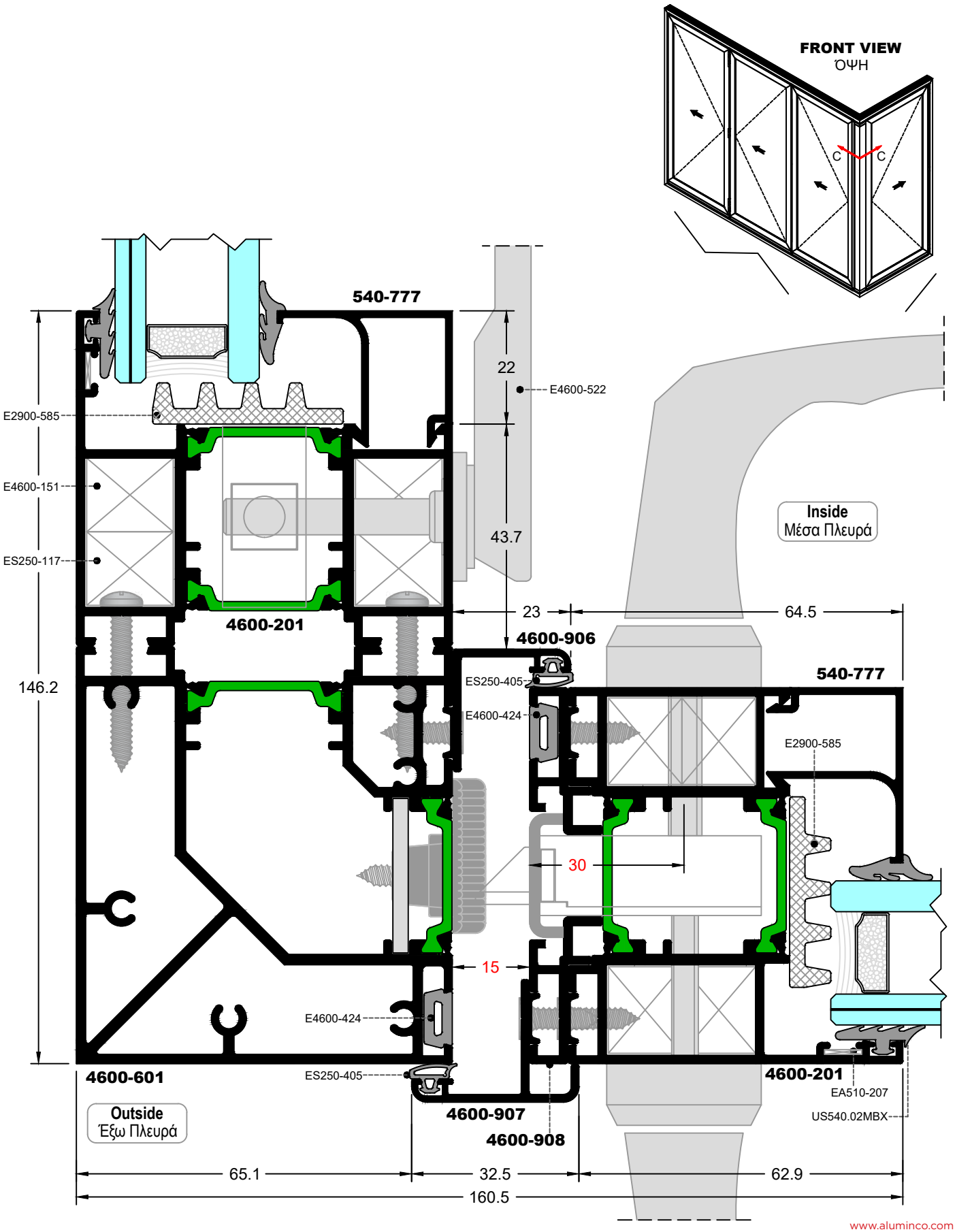

ALUMINCO

SECTION OF CORNER CONSTRUCTION OPENING INWARDS

ΤΟΜΗ ΓΩΝΙΑΚΗΣ ΚΑΤΑΣΚΕΥΗΣ ΑΝΟΙΓΟΜΕΝΗΣ ΜΕΣΑ

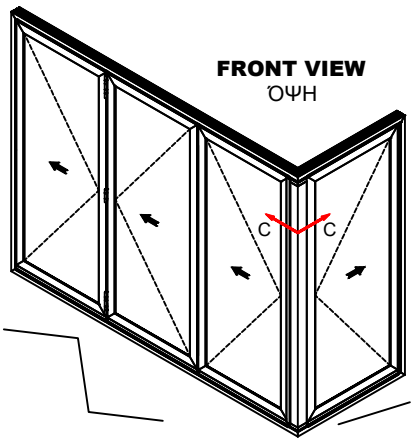

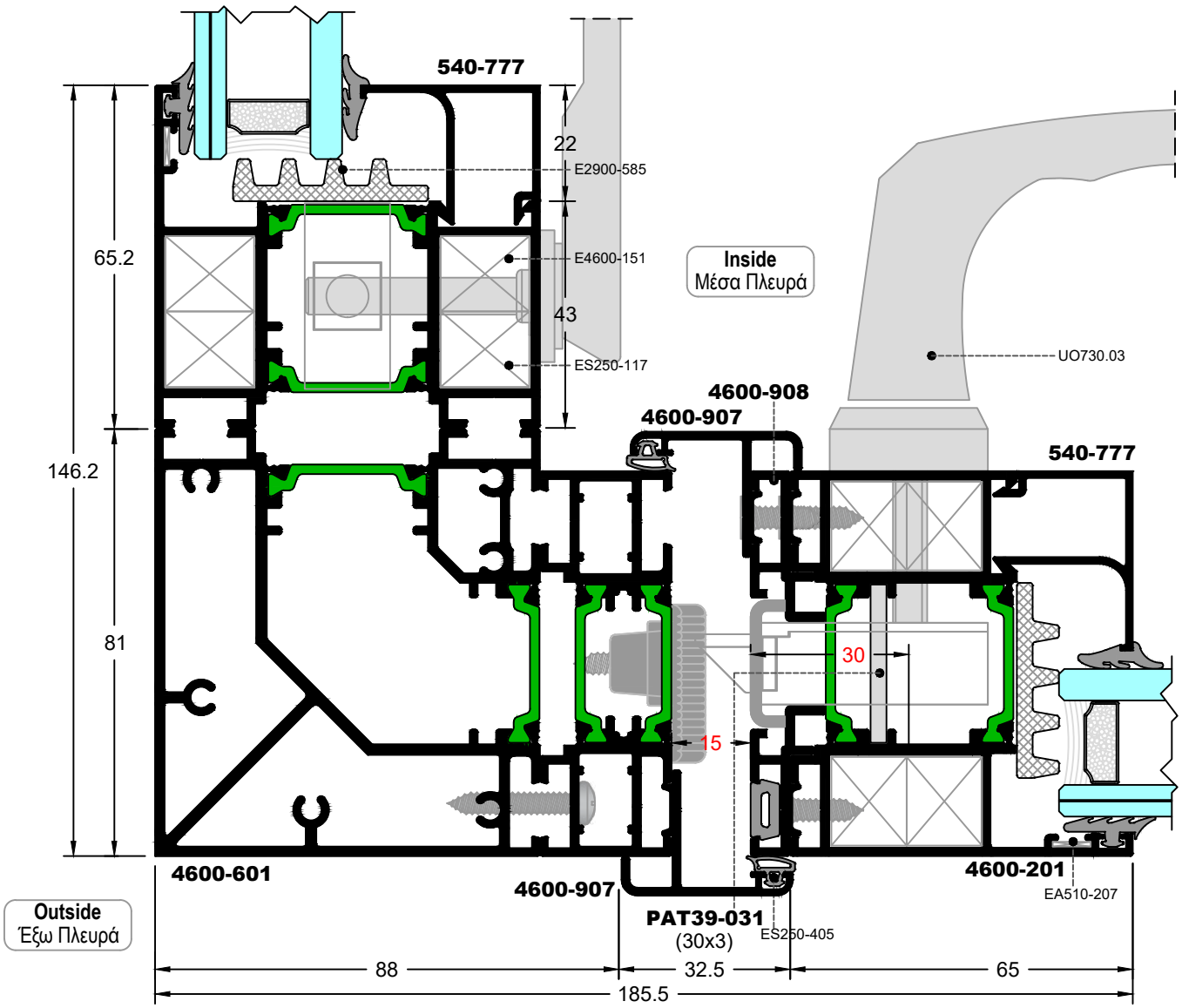

SCALE = 1:1.25

SECTION OF CORNER CONSTRUCTION OPENING OUTWARDS
ΤΟΜΗ ΓΩΝΙΑΚΗΣ ΚΑΤΑΣΚΕΥΗΣ ΑΝΟΙΓΟΜΕΝΗΣ ΕΞΩ

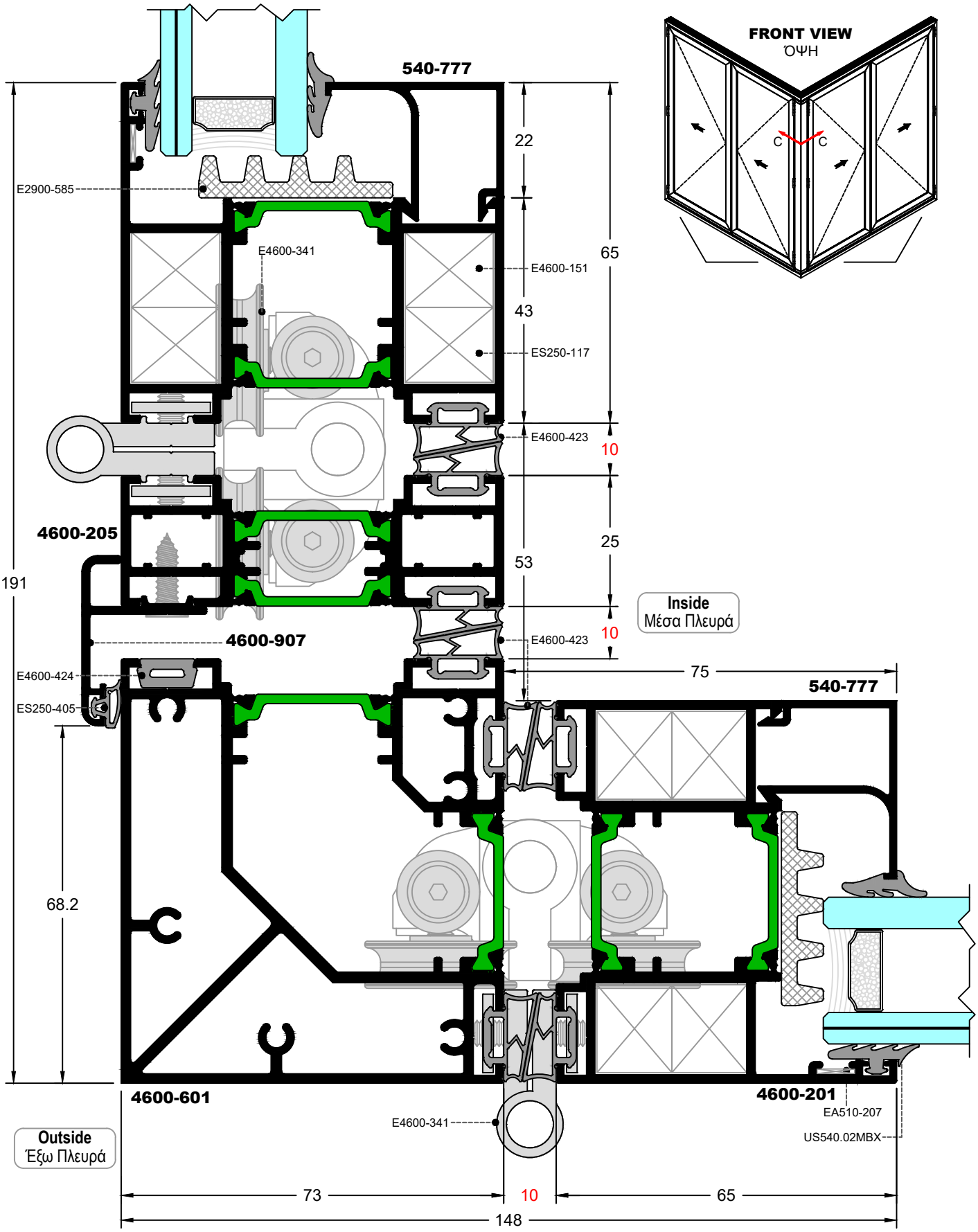

ALUMINCO

SECTION OF CORNER CONSTRUCTION OPENING INWARDS

ΤΟΜΗ ΓΩΝΙΑΚΗΣ ΚΑΤΑΣΚΕΥΗΣ ΑΝΟΙΓΟΜΕΝΗΣ ΜΕΣΑ

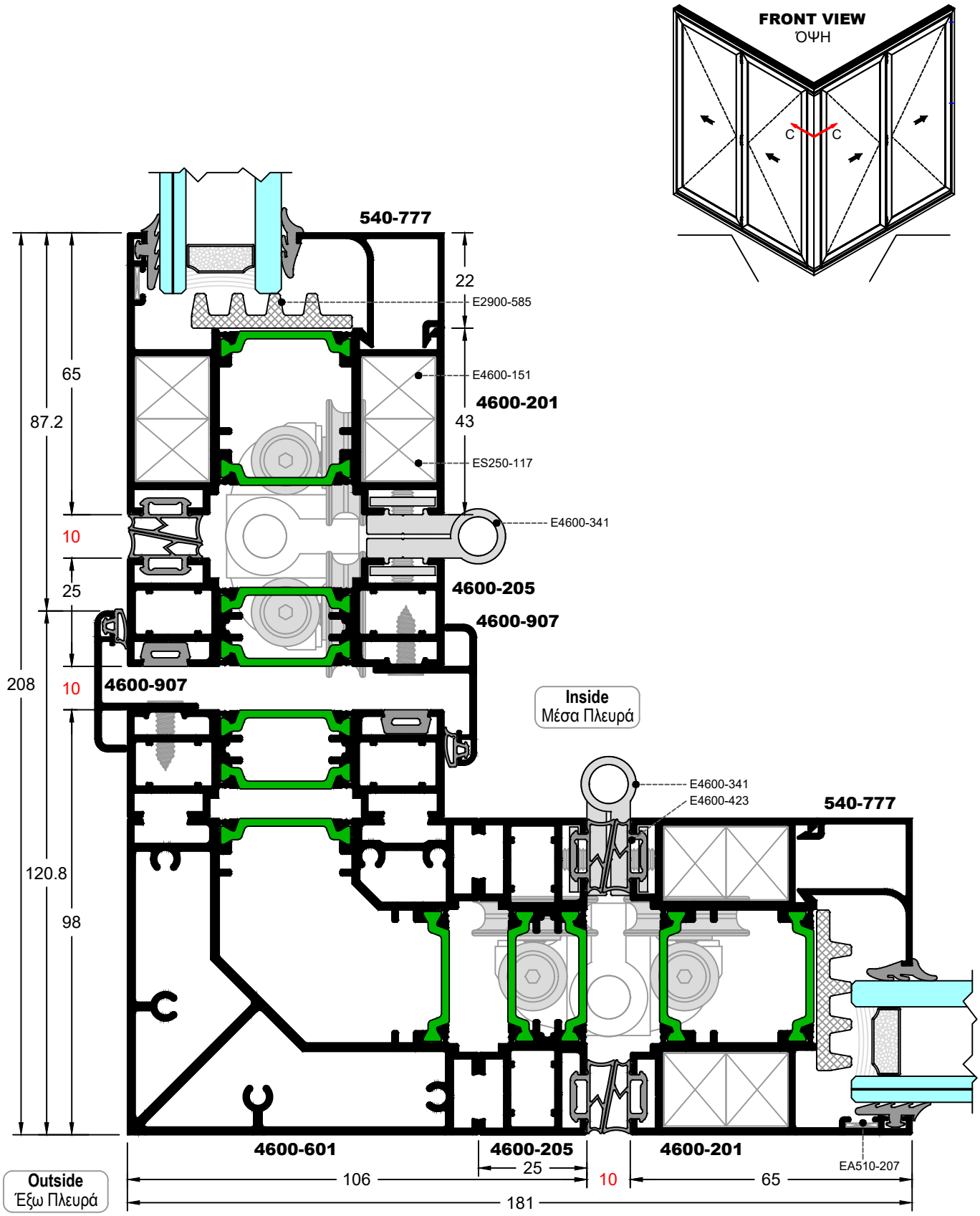

SCALE = 1:1.25

ALUMINCO®

FD4600

Milling & Construction Details - Κατεργασίες & Κατασκευαστικές Λεπτομέρειες

MACHINING ON FRAME FOR INSTALLATION OF CORNER JOINT
ΚΑΤΕΡΓΑΣΙΑ ΚΑΣΑΣ ΓΙΑ ΤΟΠΟΘΕΤΗΣΗ ΓΩΝΙΑΣ ΣΥΝΔΕΣΕΩΣ

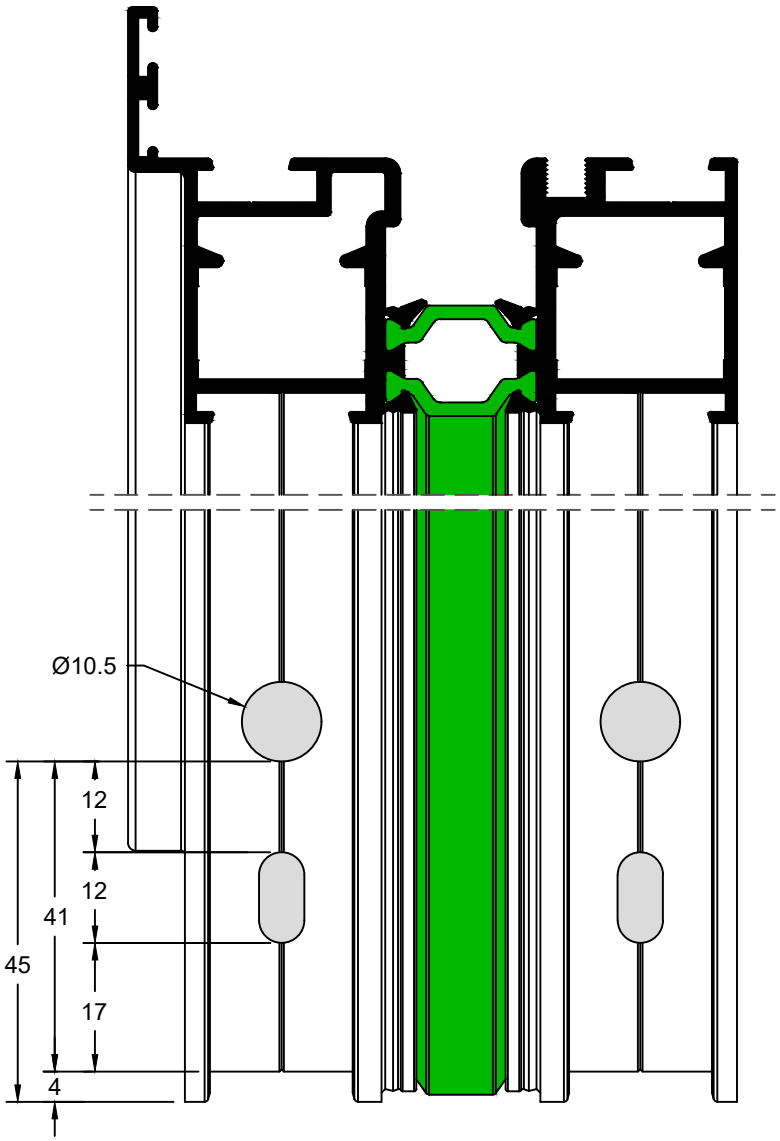

PUNCHING MACHINE
ΠΡΕΣΑΚΙ ΦΑΣΗ
C

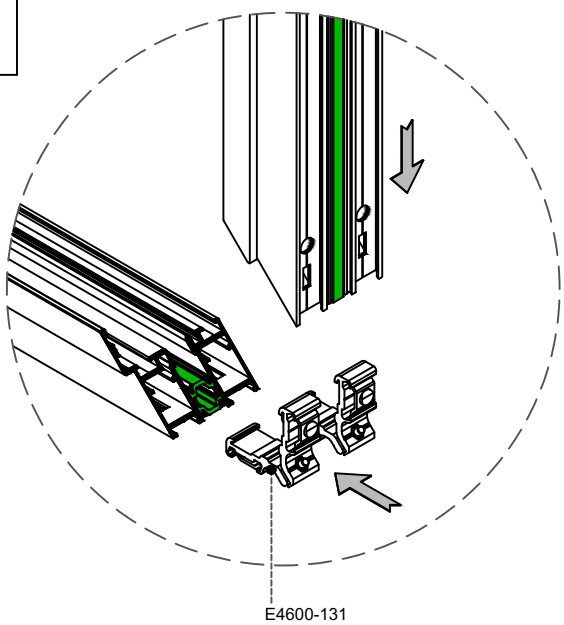

MACHINING ON SASH FOR INSTALLATION OF CORNER JOINT

ΚΑΤΕΡΓΑΣΙΑ ΦΥΛΛΟΥ ΓΙΑ ΤΟΠΟΘΕΤΗΣΗ ΓΩΝΙΑΣ ΣΥΝΔΕΣΕΩΣ

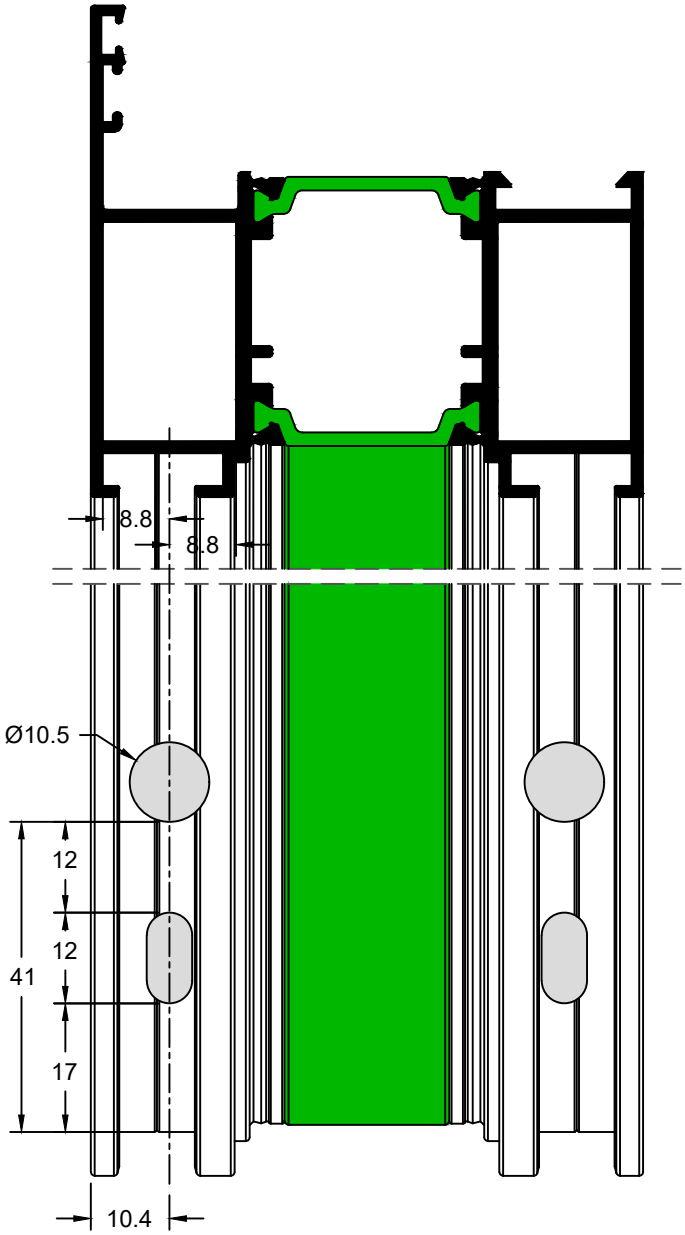

PUNCHING MACHINE
ΠΡΕΣΑΚΙ ΦΑΣΗ
C

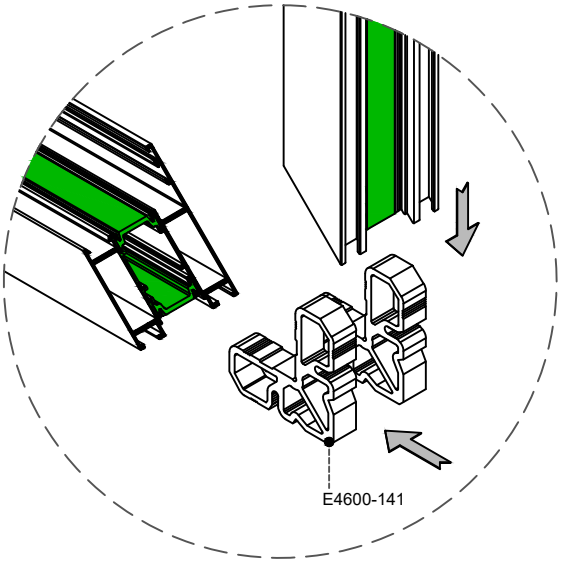

ALTERNATIVELY (CRIMPING MACHINE)
ΕΝΑΛΛΑΚΤΙΚΑ (ΧΤΥΠΗΜΑ ΣΕ ΓΩΝΙΑΣΤΡΑ)

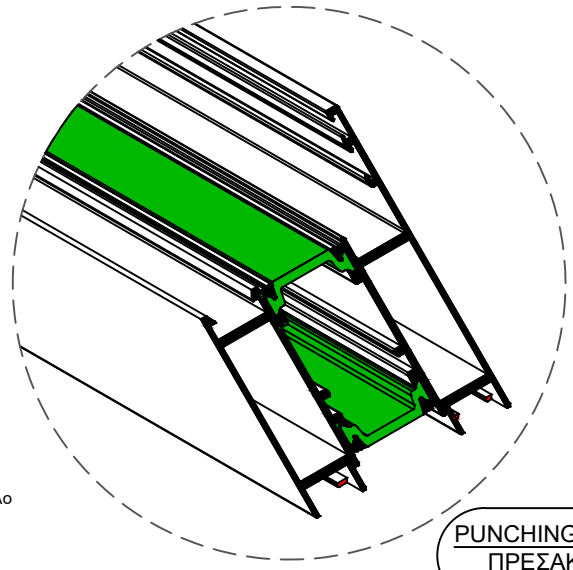

PUNCHING MACHINE
ΠΡΕΣΑΚΙ ΦΑΣΗ
C

NOTE
In the side that the hinge or roller will be used, necessary milling should be done in the punching machine.

ΣΗΜΕΙΩΣΗ
Στην πλευρά που θα τοποθετηθεί μεντεσές ή ράουλο απαιτείται κατεργασία ξενυχιάσματος στο πρεσάκι.

MACHINING ON FRAME FOR INSTALLATION OF CORNER JOINT FOR CORNER CONSTRUCTIONS

ΚΑΤΕΡΓΑΣΙΑ ΚΑΣΑΣ ΓΙΑ ΤΟΠΟΘΕΤΗΣΗ ΓΩΝΙΑΣ ΣΥΝΔΕΣΕΩΣ ΣΕ ΓΩΝΙΑΚΗ ΚΑΤΑΣΚΕΥΗ

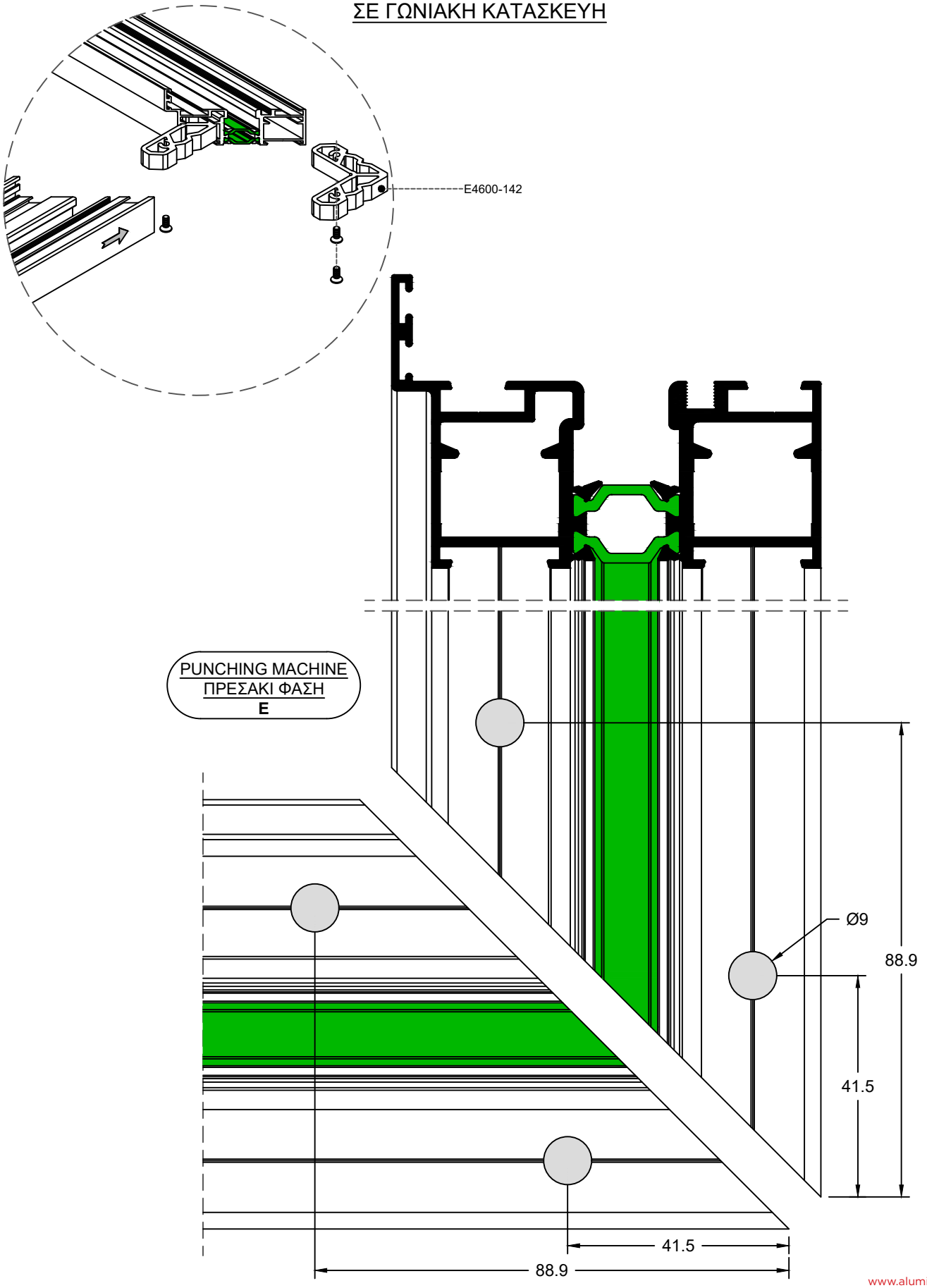

FRAME EXPLOSION
ΑΝΑΠΤΥΓΜΑ ΚΑΣΑΣ

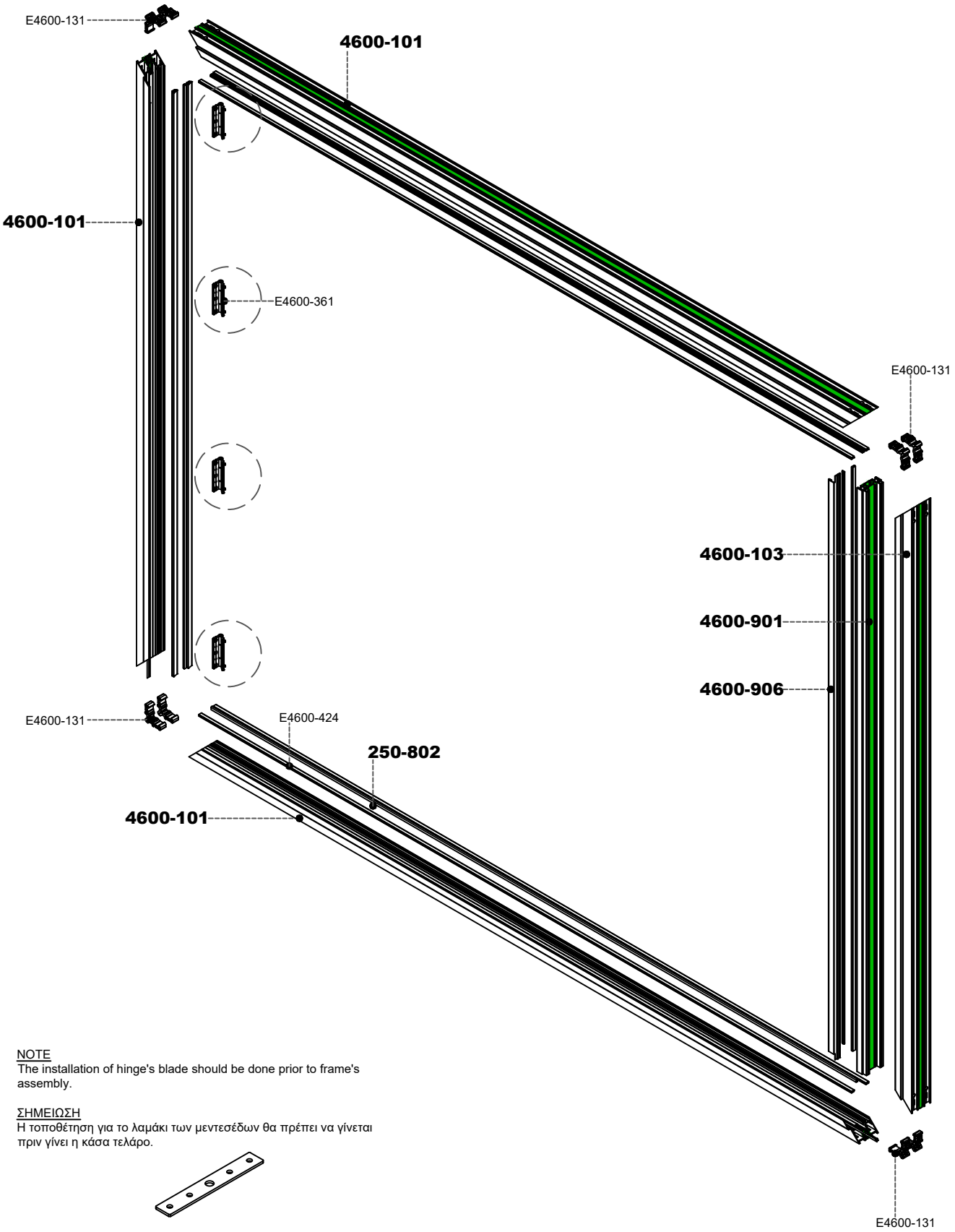

NOTE
The installation of hinge's blade should be done prior to frame's assembly.

ΣΗΜΕΙΩΣΗ
Η τοποθέτηση για το λαμάκι των μεντεσέδων θα πρέπει να γίνεται πριν γίνει η κάσα τελάρο.

EXPLODING VIEW OF SASH

ΑΝΑΛΥΣΗ ΠΡΟΦΙΛ-ΕΞΑΡΤΗΜΑΤΩΝ ΦΥΛΛΟΥ

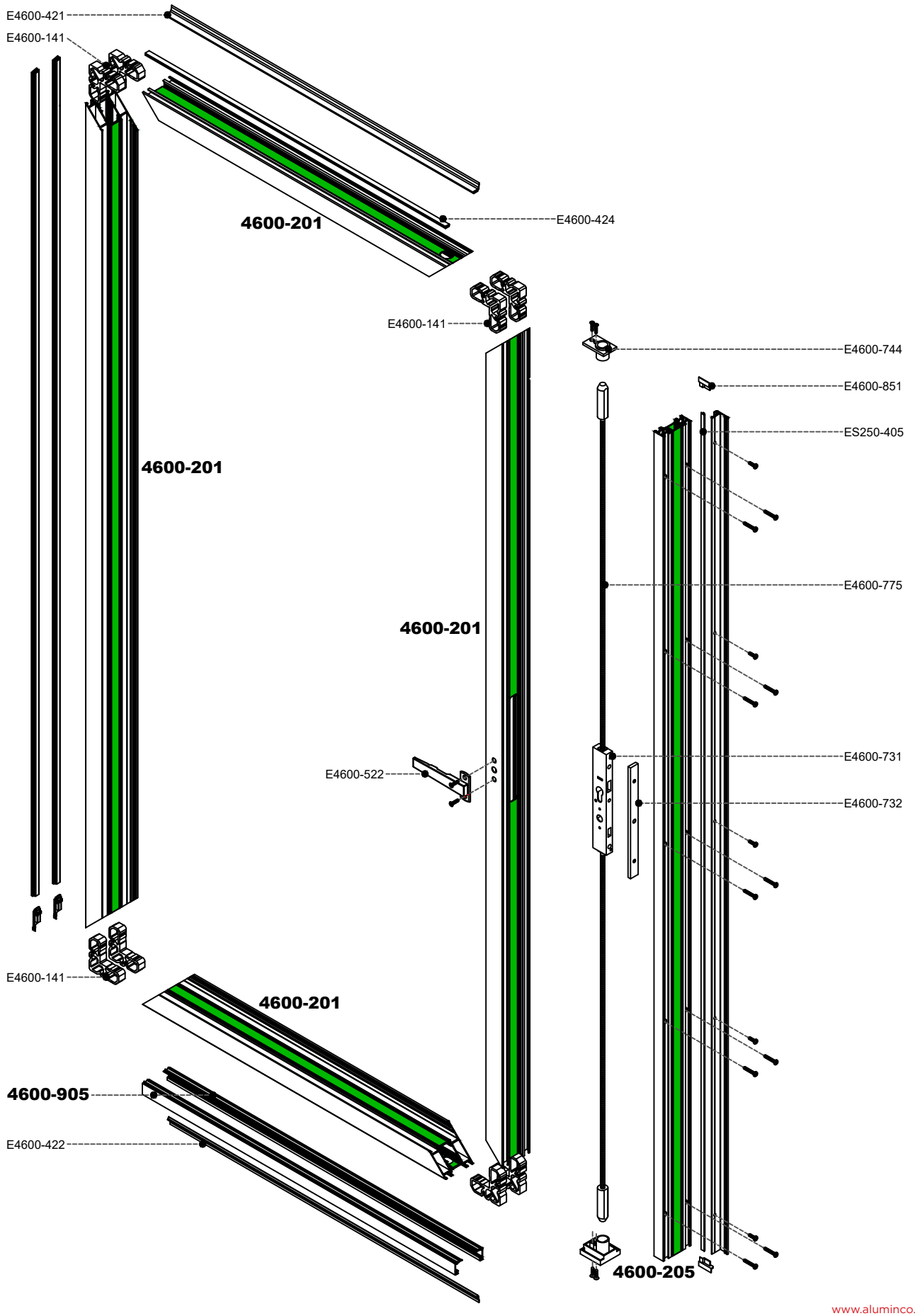

MILLING OF SASH FOR LATCH INSTALLATION
ΚΑΤΕΡΓΑΣΙΑ ΦΥΛΛΟΥ ΓΙΑ ΤΟΠΟΘΕΤΗΣΗΣ ΣΥΡΤΗ

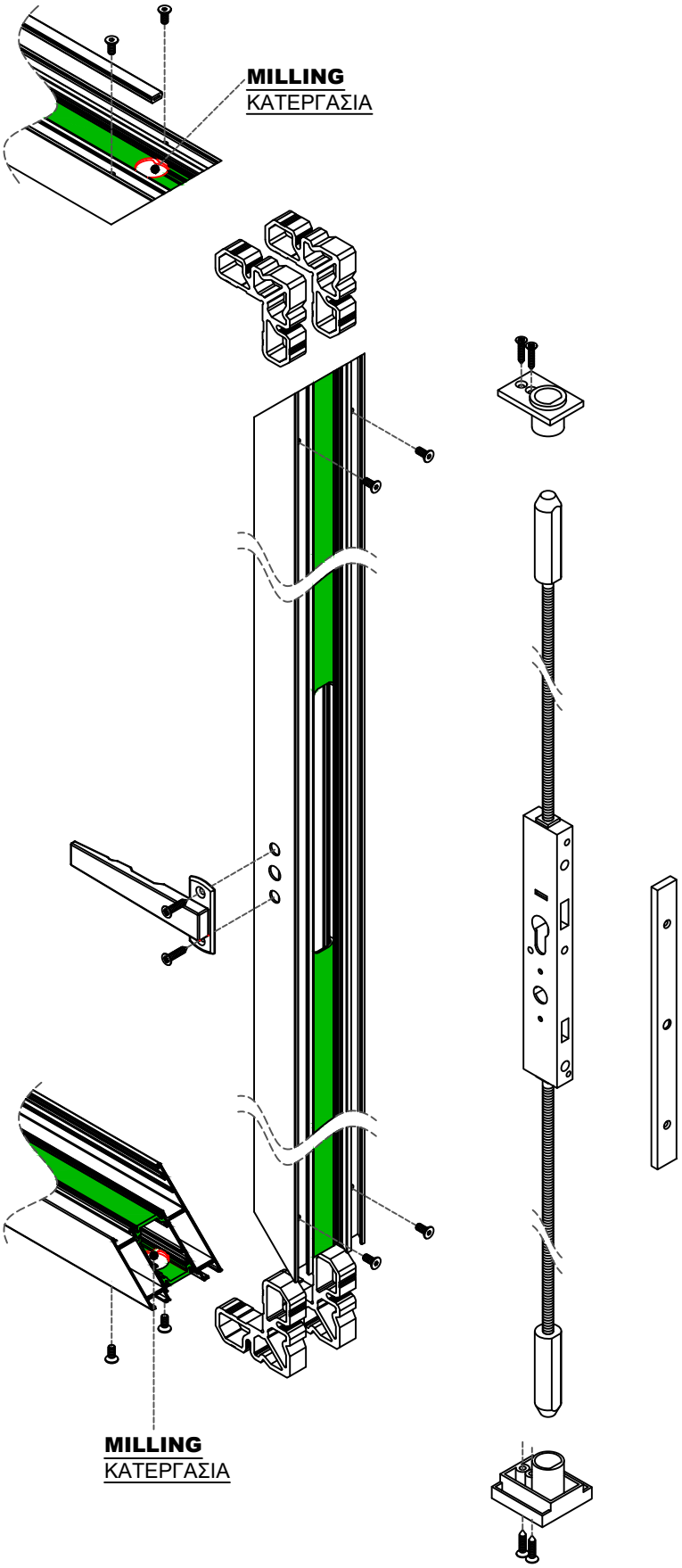

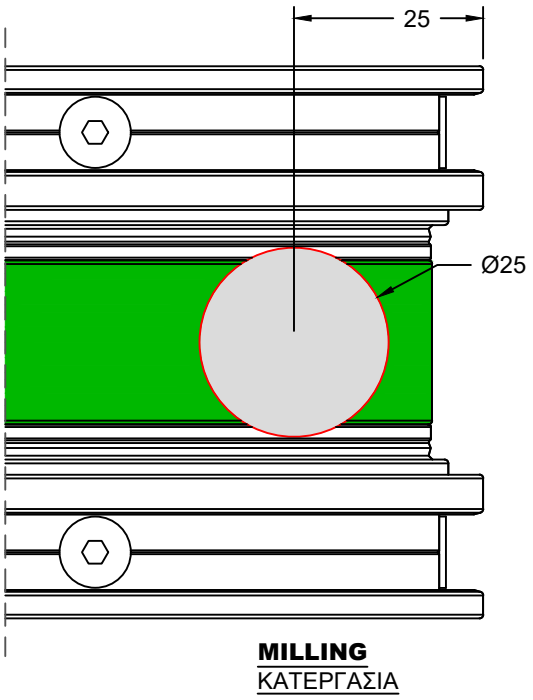

The below profile must be used in order to be able to screw the locking mechanism on the sash

Γίνεται χρήση του παρακάτω προφίλ για να βιδωθεί ο μηχανισμός κλειδώματός

PAT39-031
(30x3)

MILLING OF SASH FOR LOCK AND HANDLE

ΚΑΤΕΡΓΑΣΙΑ ΦΥΛΛΟΥ ΓΙΑ ΤΟΠΟΘΕΤΗΣΗ ΚΛΕΙΔΑΡΙΑΣ-ΠΟΜΟΛΟΥ

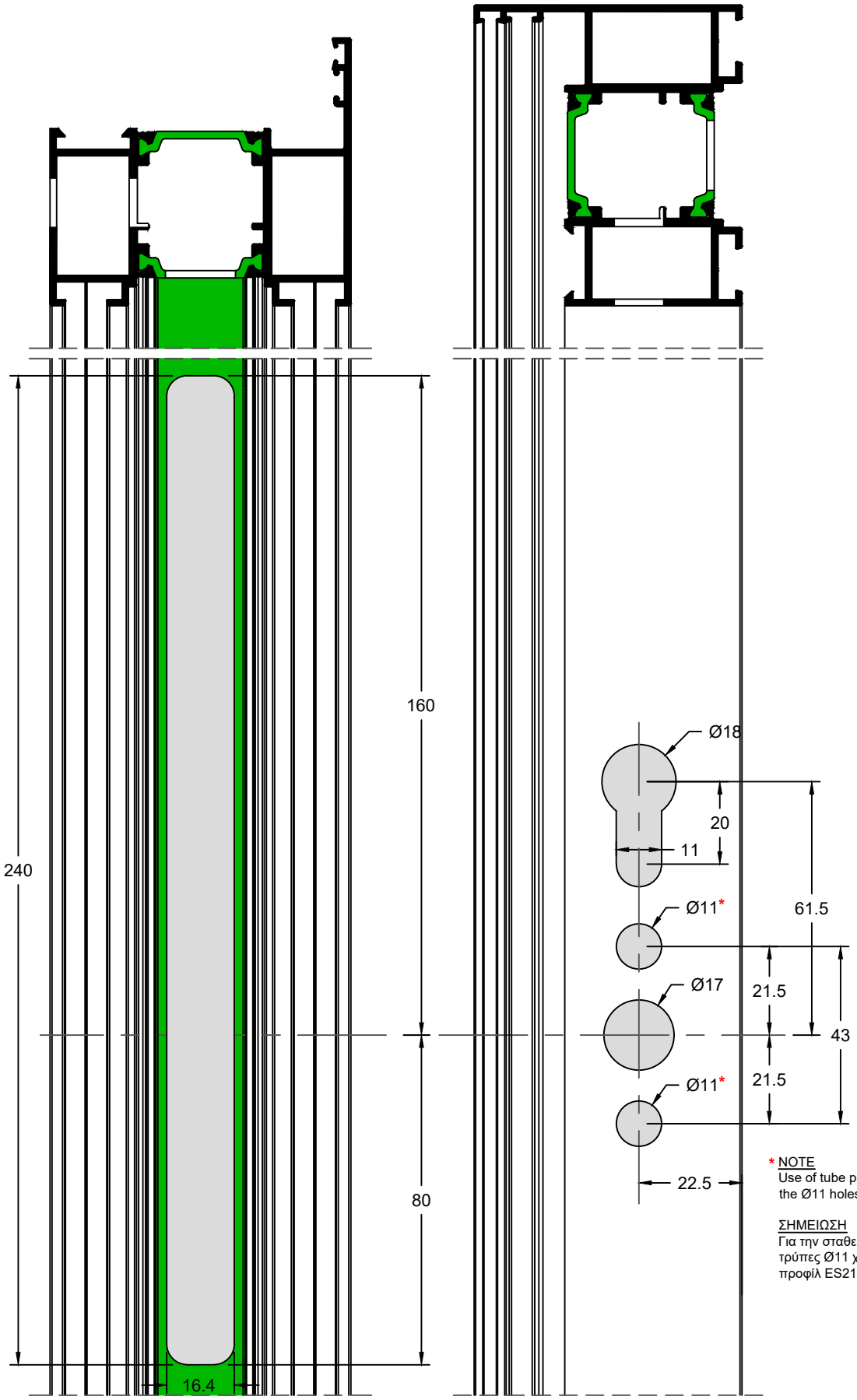

* NOTE
Use of tube profile ES210-801 24mm length into the Ø11 holes for lock's stabilization.

ΣΗΜΕΙΩΣΗ
Για την σταθεροποίηση της κλειδαριάς, στις τρύπες Ø11 χρησιμοποιούμε σωληνάκι από το προφίλ ES210-801 κομμένο στα 24mm.

SCALE 1:0.7

ROD CUTTING DIMENSIONS

ΜΕΤΡΑ ΚΟΠΗΣ ΝΤΙΖΑΣ

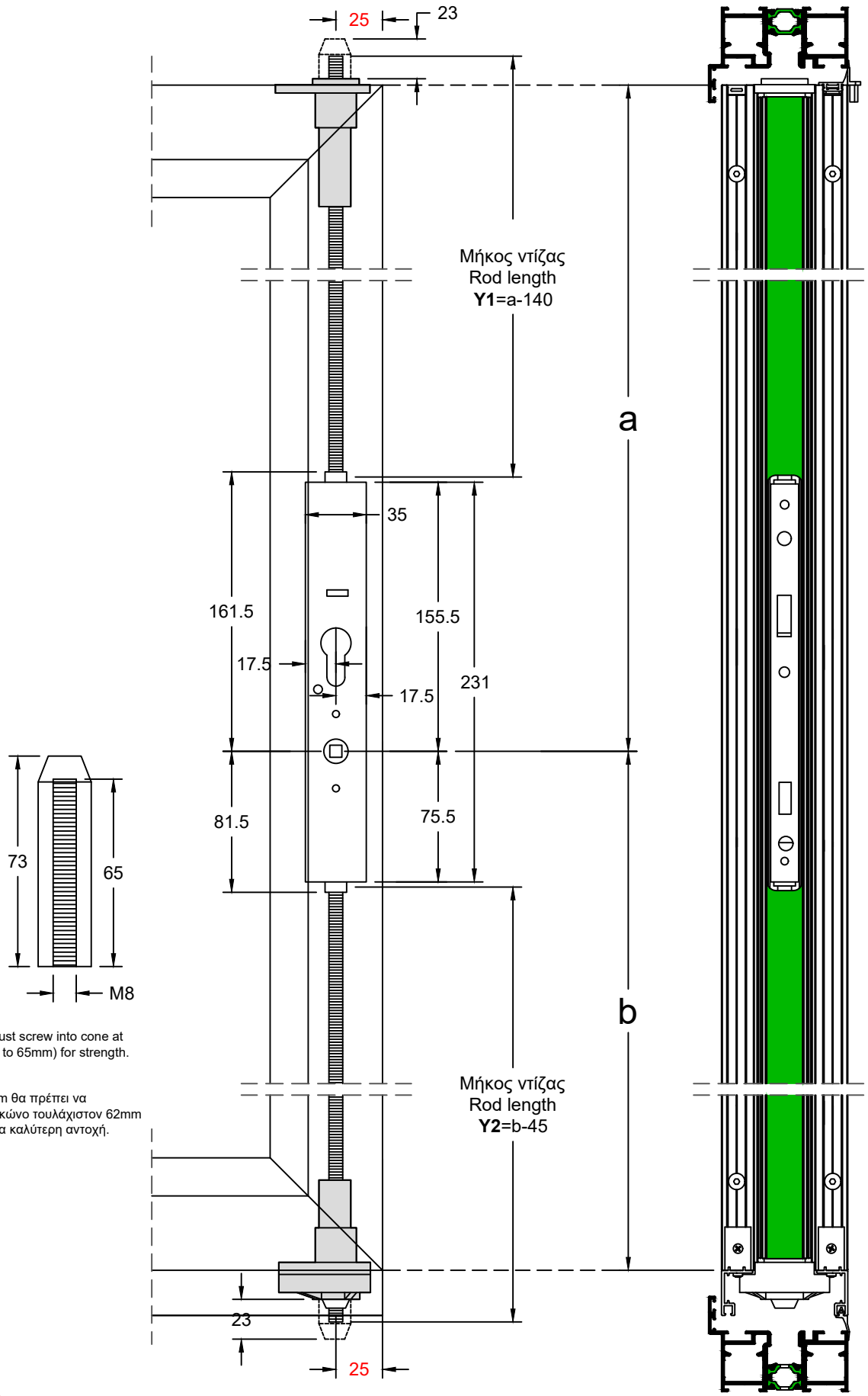

NOTE
Allthread rod must screw into cone at least 62mm (up to 65mm) for strength.

ΣΗΜΕΙΩΣΗ
Η ντίζα των 8mm θα πρέπει να βιδώνεται στον κώνο τουλάχιστον 62mm (ή και 65mm) για καλύτερη αντοχή.

LOCKS
ΚΛΕΙΔΑΡΙΕΣ

NOTE
The lock extension (with latch) is for sashes with height 2500-2920mm. The latch can be also combined with lock without extension for sashes 2050-2170mm.

ΣΗΜΕΙΩΣΗ
Η προέκταση κλειδαριάς (με τον σύρτη) προορίζεται για φύλλα με ύψος 2500-2920mm. Ο σύρτης μπορεί να συνεργαστεί και με την κλειδαριά χωρίς προέκταση και προορίζεται για φύλλα με ύψος 2050-2170mm.

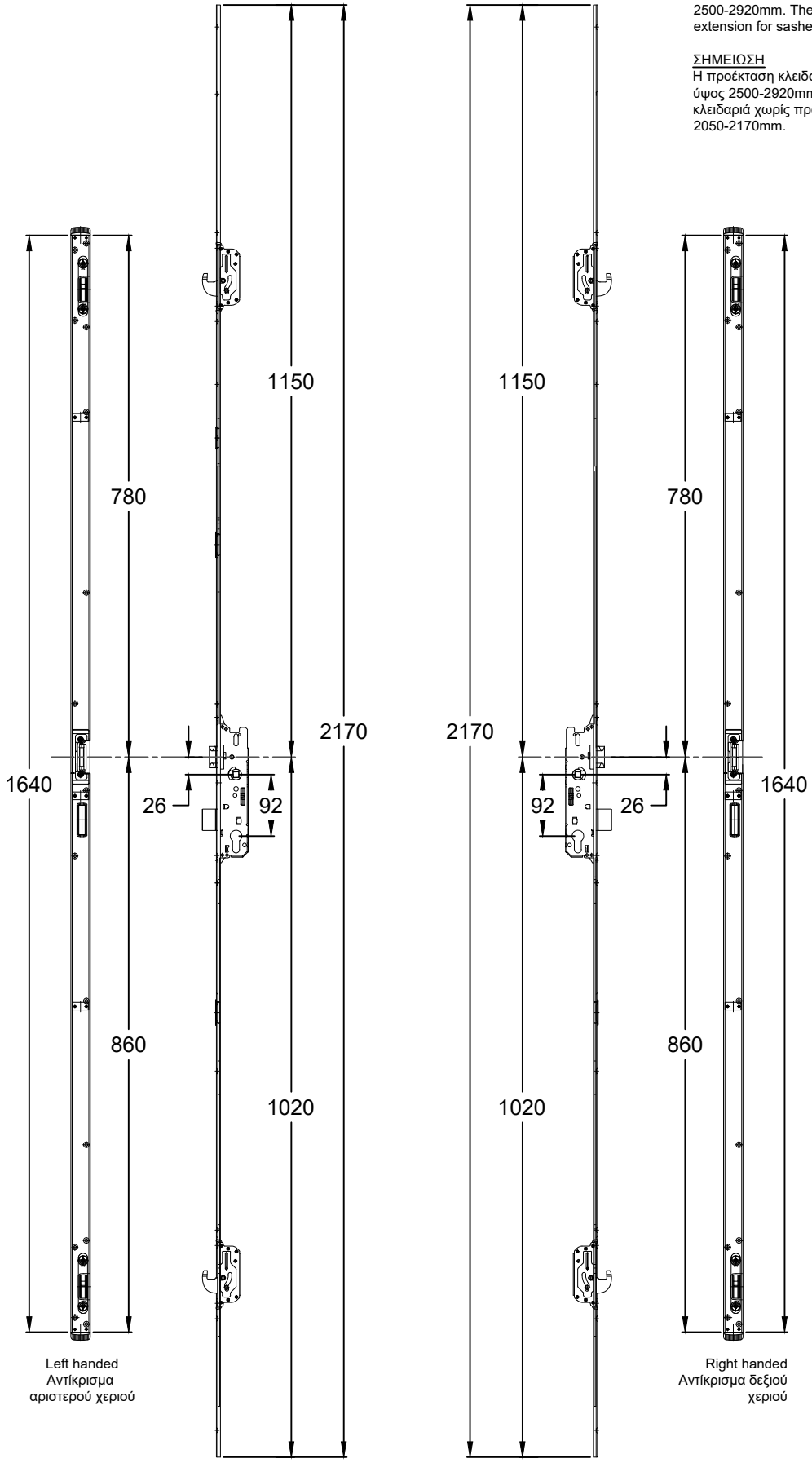

Left handed
Αντίκρισμα
αριστερού χεριού

Right handed
Αντίκρισμα δεξιού
χεριού

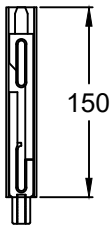

Latch for sashes over 2.5m
Σύρτης για φύλλα πάνω απο 2.5m

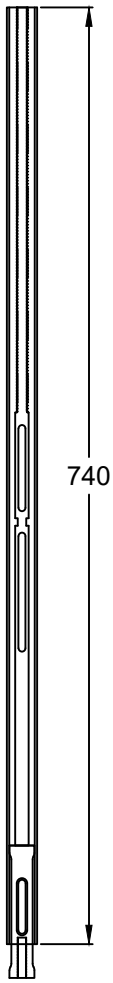

Lock extension
Προέκταση κλειδαριάς

MILLING OF SASH FOR LOCK

ΚΑΤΕΡΓΑΣΙΑ ΦΥΛΛΟΥ ΓΙΑ ΤΟΠΟΘΕΤΗΣΗ ΚΛΕΙΔΑΡΙΑΣ

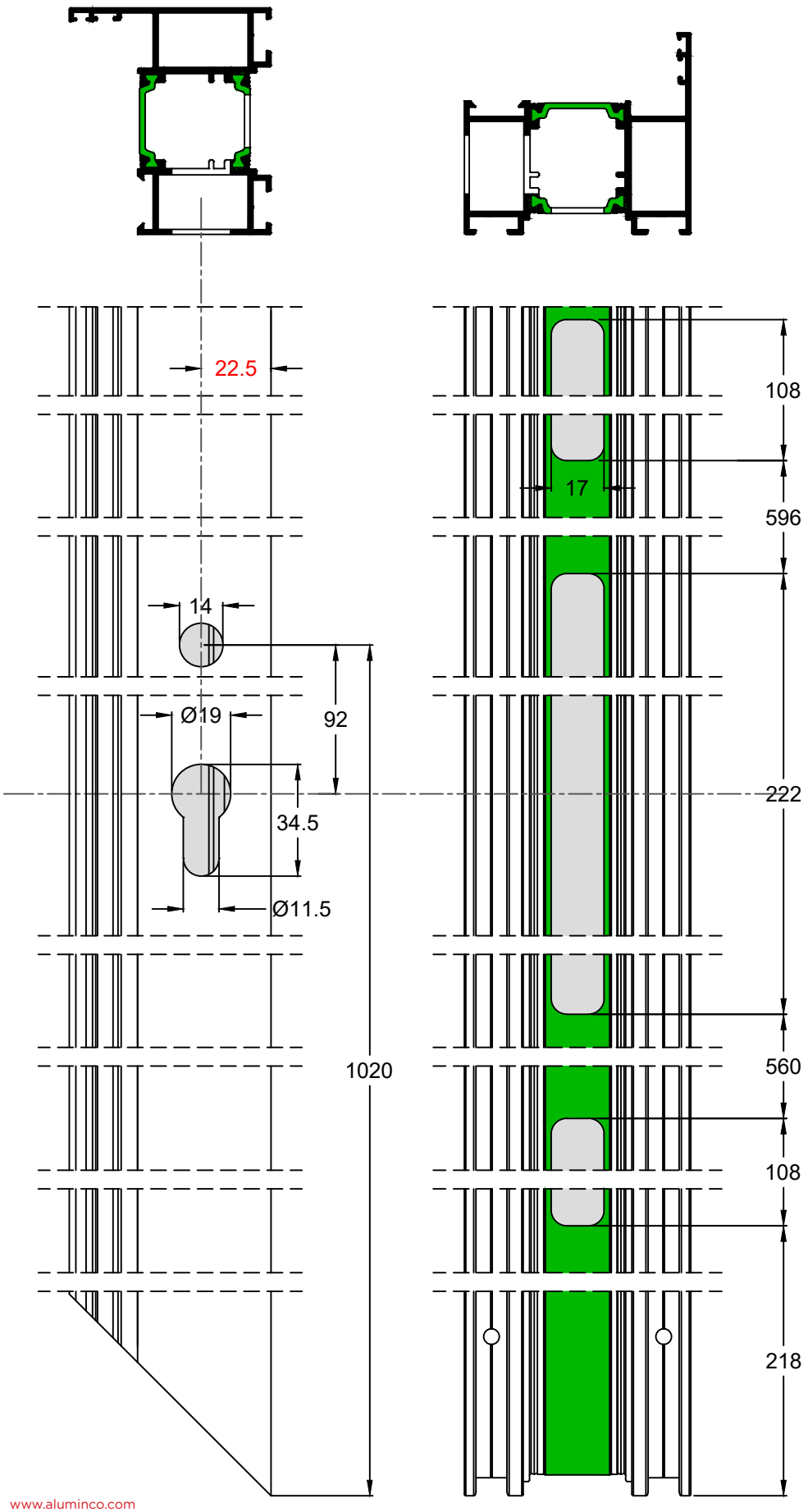

The below profile must be used in order to be able to screw the locking mechanism on the sash

Γίνεται χρήση του παρακάτω προφίλ για να βιδωθεί ο μηχανισμός κλειδώματός

PAT39-031
(30x3)

MILLING OF 4600-905
ΚΑΤΕΡΓΑΣΙΑ 4600-905

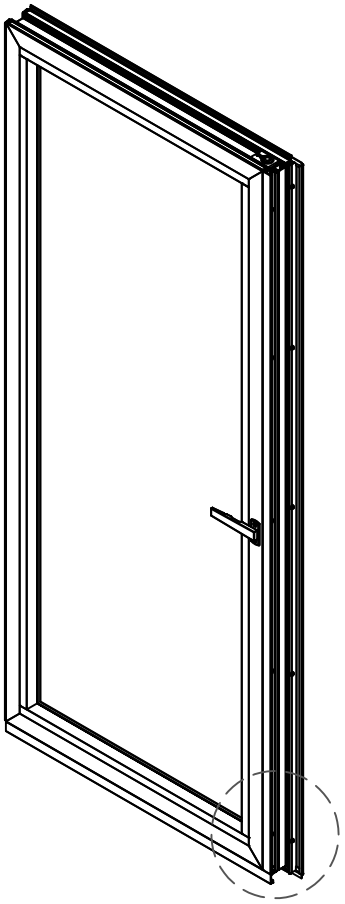

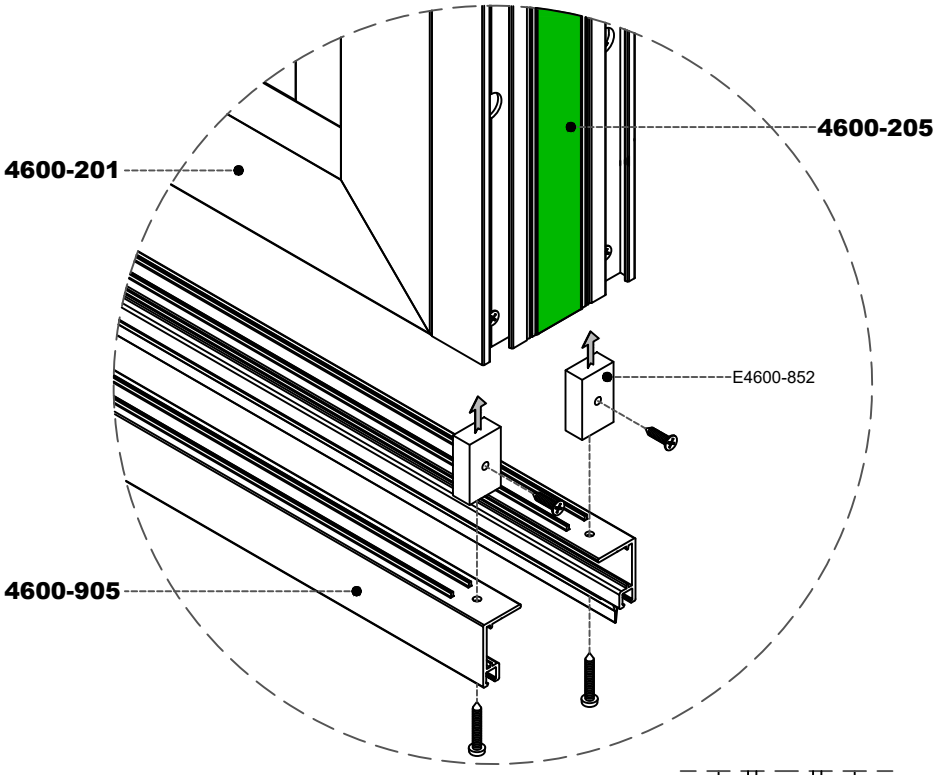

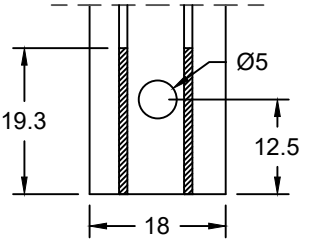

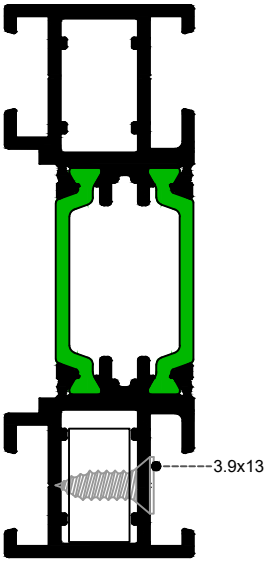

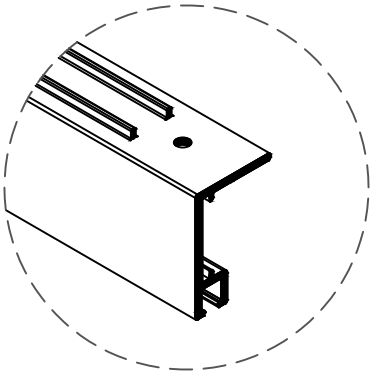

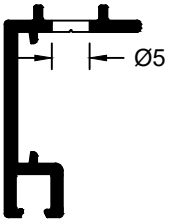

INSTALLATION OF 4600-901 REGULATOR

ΤΟΠΟΘΕΤΗΣΗ ΡΕΓΟΥΛΑΤΟΡΟΥ 4600-901

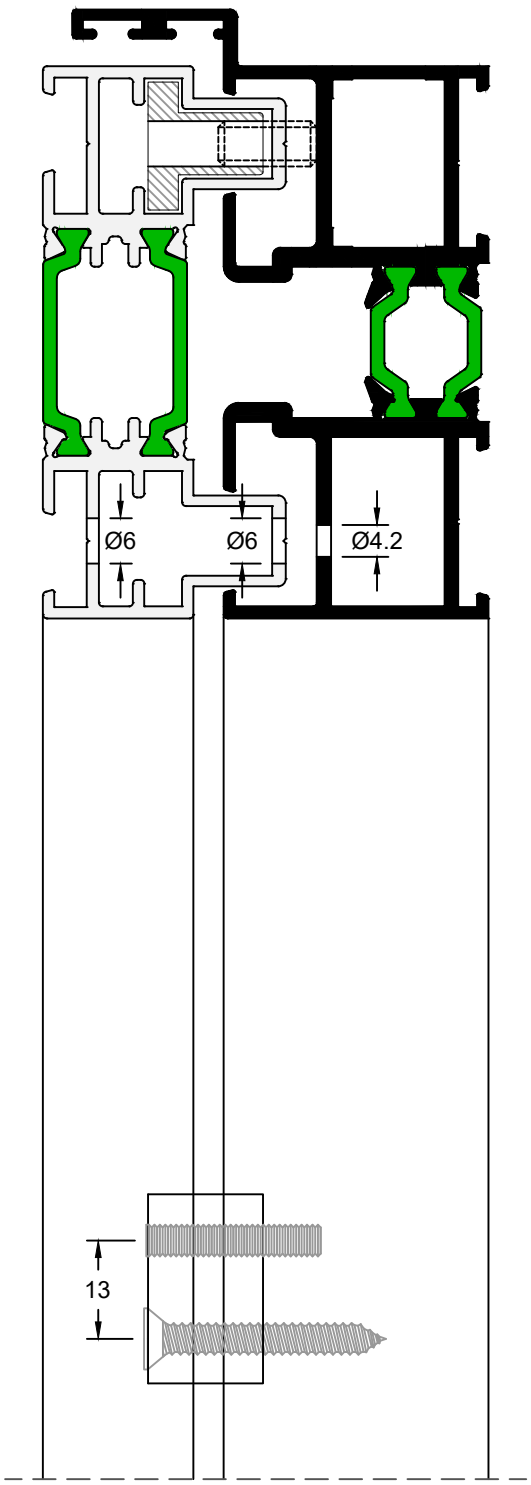

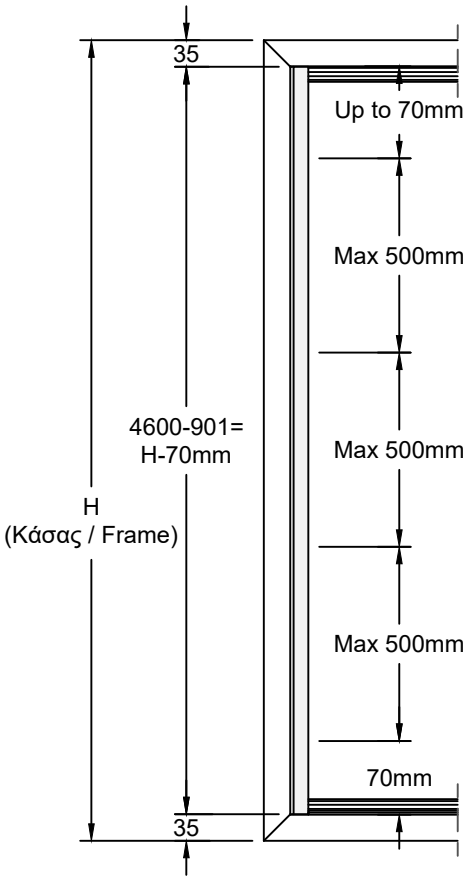

ACCESSORIES INSTALLATION FOR OPENING AND MOVING

ΤΟΠΟΘΕΤΗΣΗ ΕΞΑΡΤΗΜΑΤΩΝ ΚΙΝΗΣΗΣ-ΚΛΕΙΔΩΜΑΤΟΣ

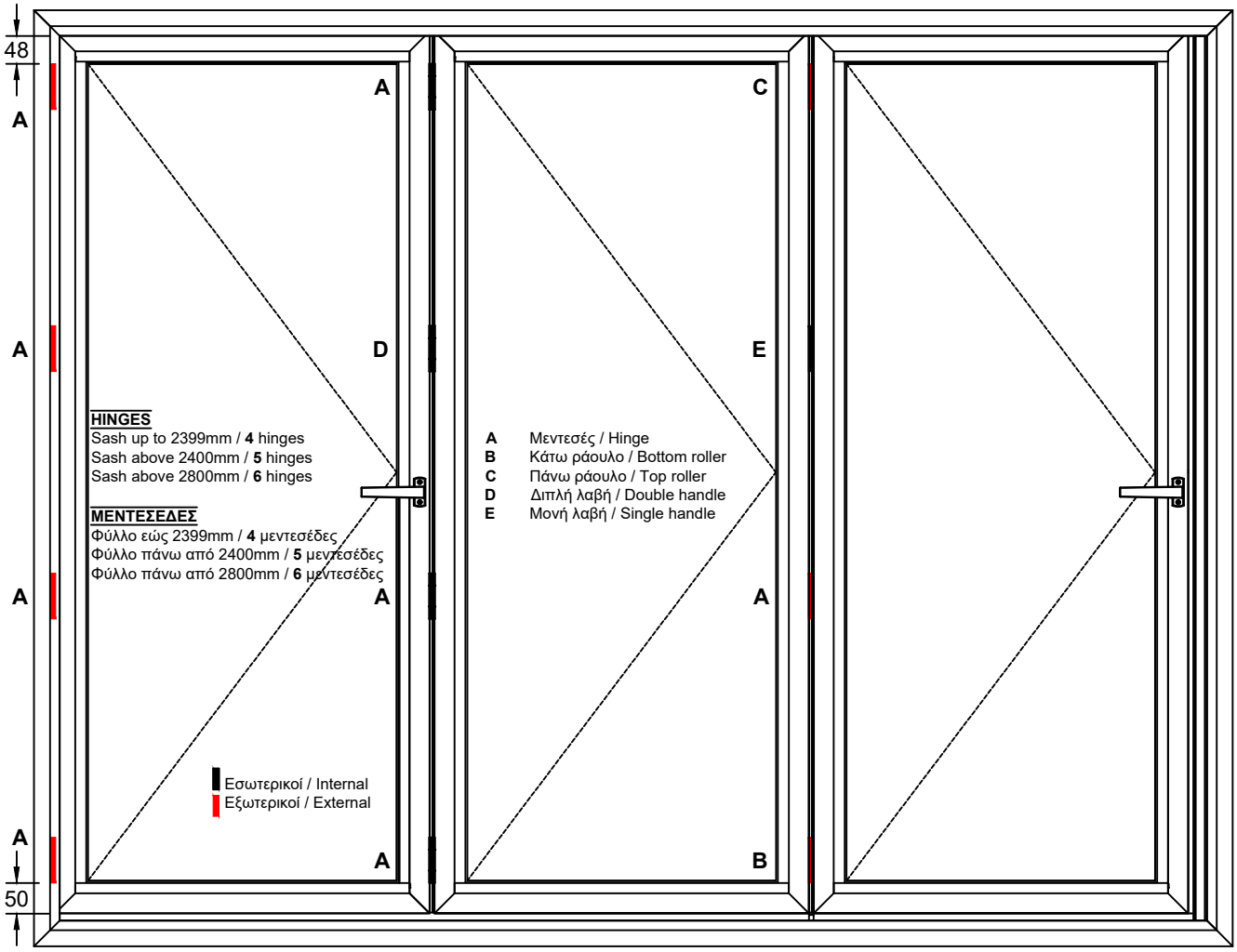

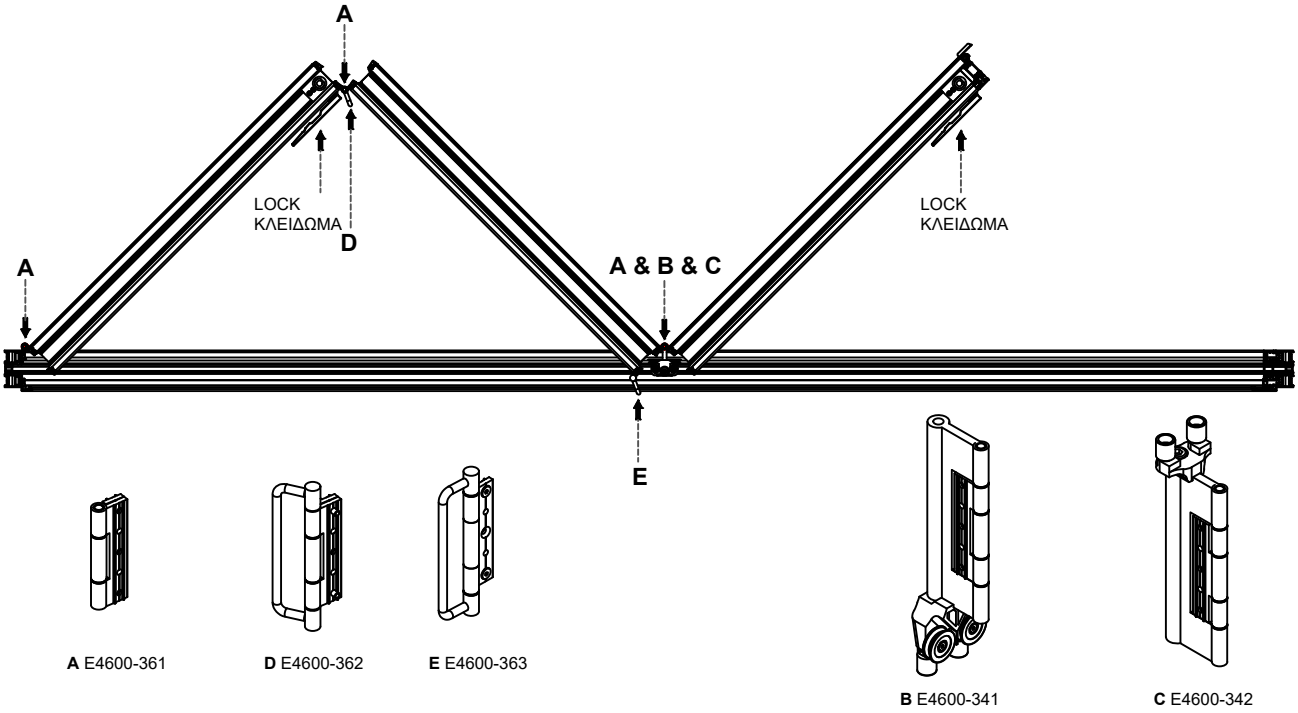

ROLLER ASSEMBLING
ΤΟΠΟΘΕΤΗΣΗ ΡΑΟΥΛΩΝ

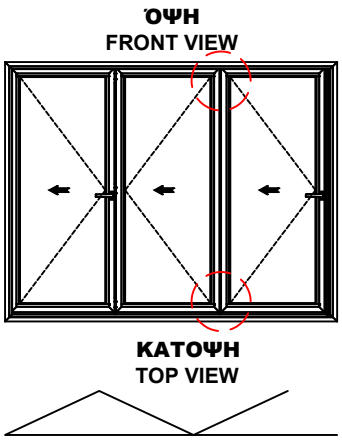

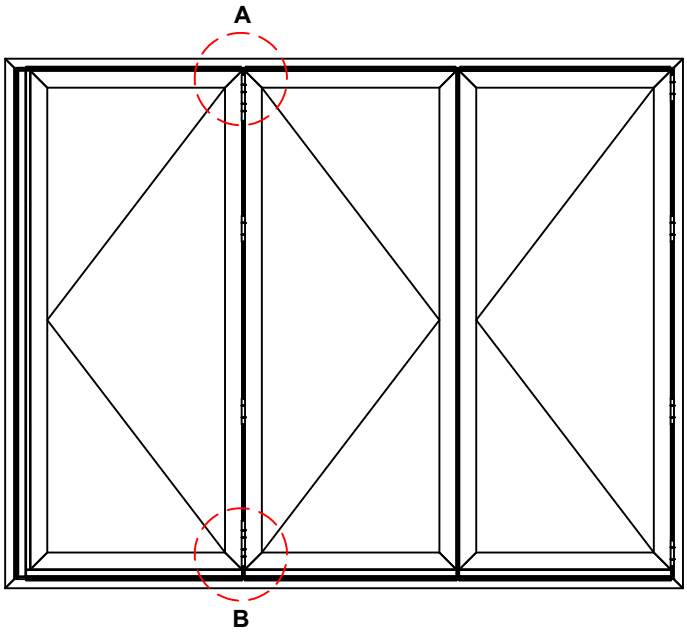

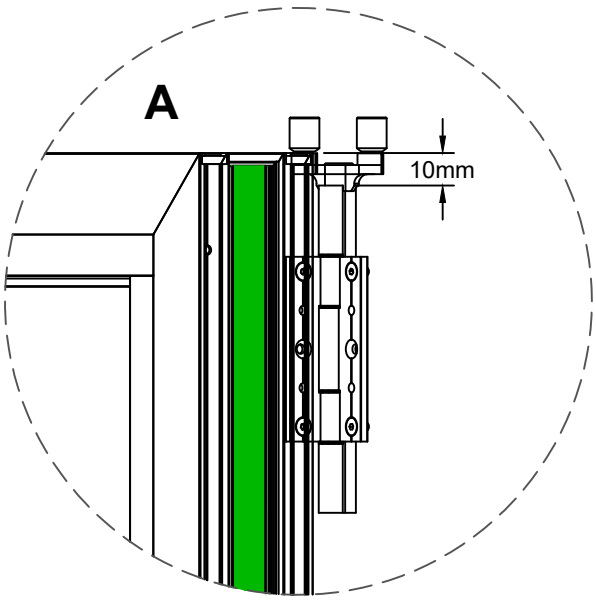

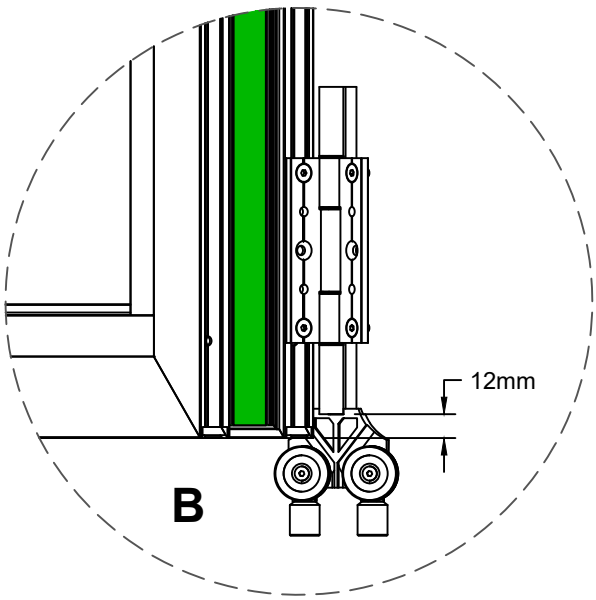

ΣΥΝΑΡΜΟΛΟΓΗΣΗ ΚΑΤΩΚΑΣΙΟΥ ΕΥΚΟΛΗΣ ΠΡΟΣΒΑΣΗΣ

ASSEMBLING OF THRESHOLD FOR EASY ACCESS

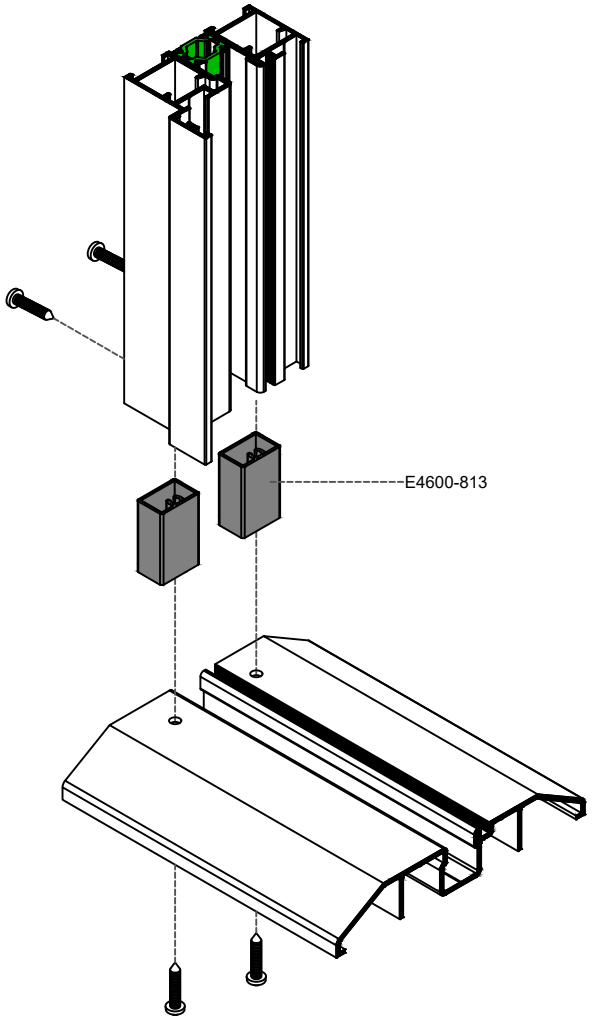

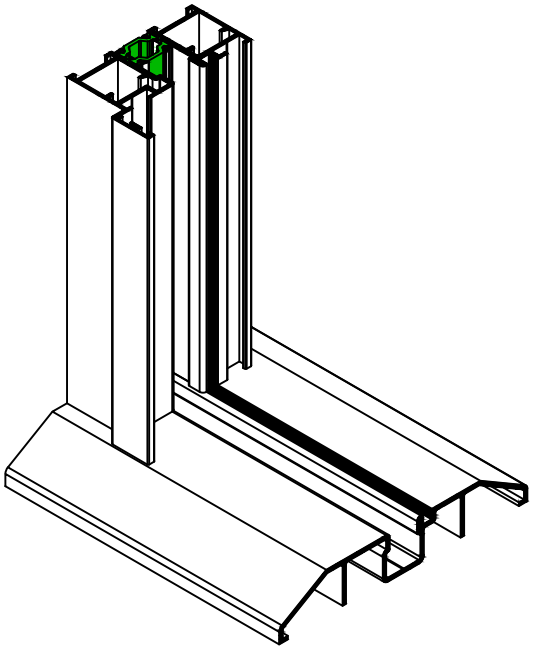

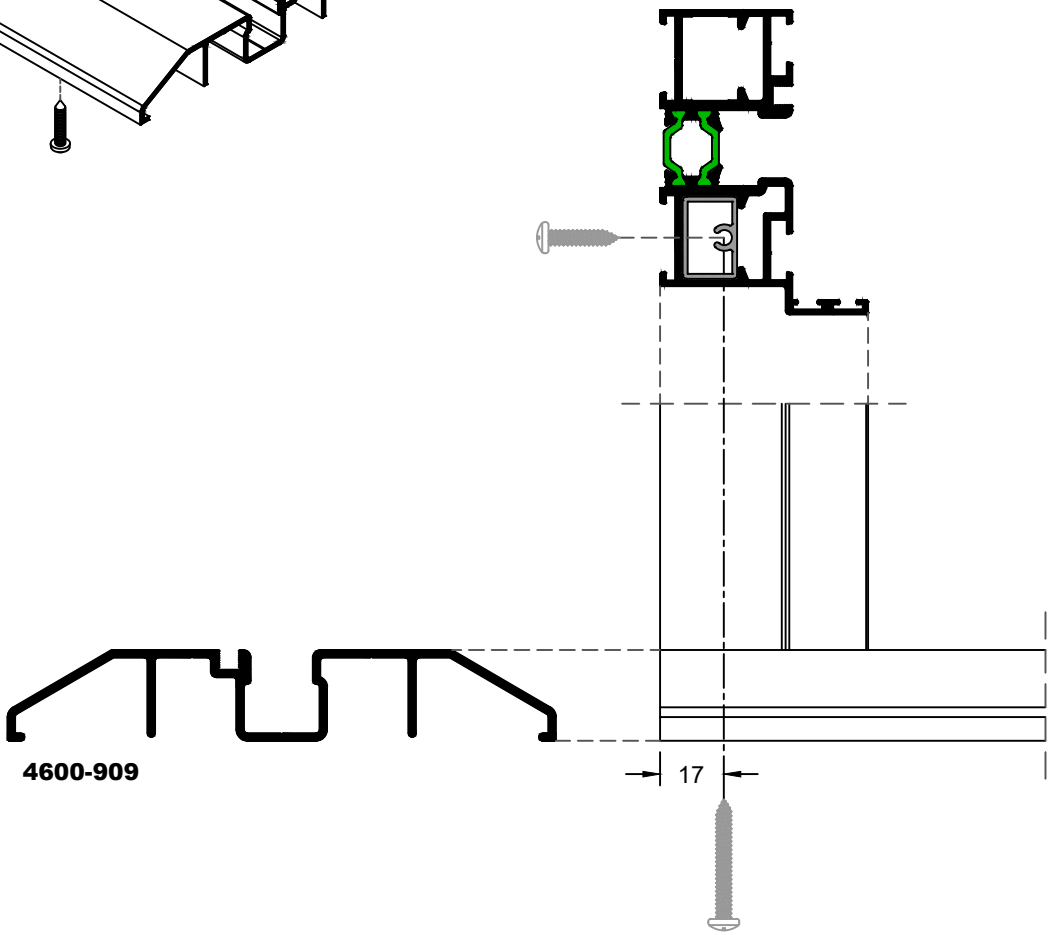

CUTTING OF GASKETS
ΧΑΝΤΡΩΜΑ ΕΛΑΣΤΙΚΩΝ

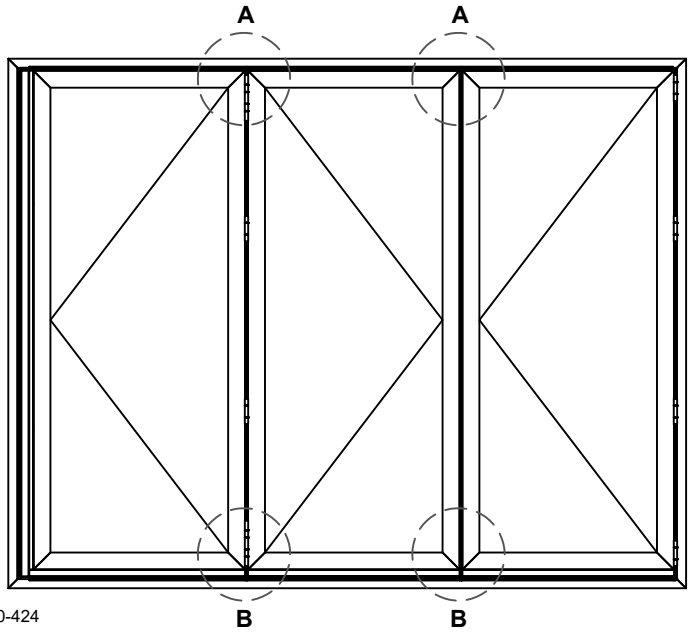

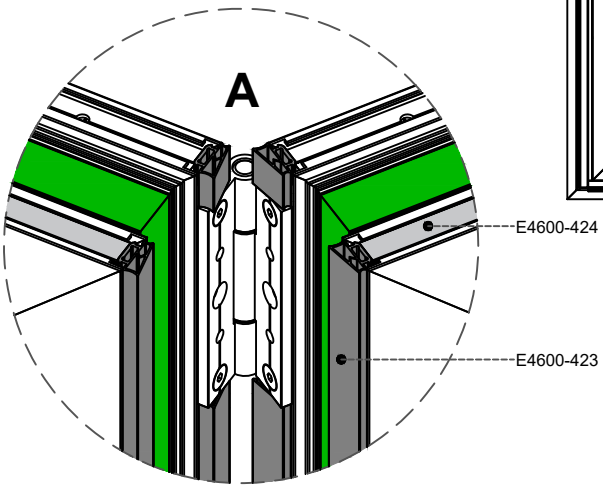

NOTE
When using brush E4600-451, cut the vulcanized corner E4600-855 at the same level.

ΣΗΜΕΙΩΣΗ
Οταν χρησιμοποιούμε το βουρτσάκι E4600-451, κόβουμε τη βουλκανισμένη γωνία στο ύψος της βούρτσας.

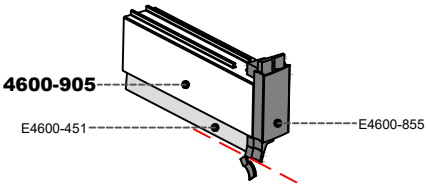

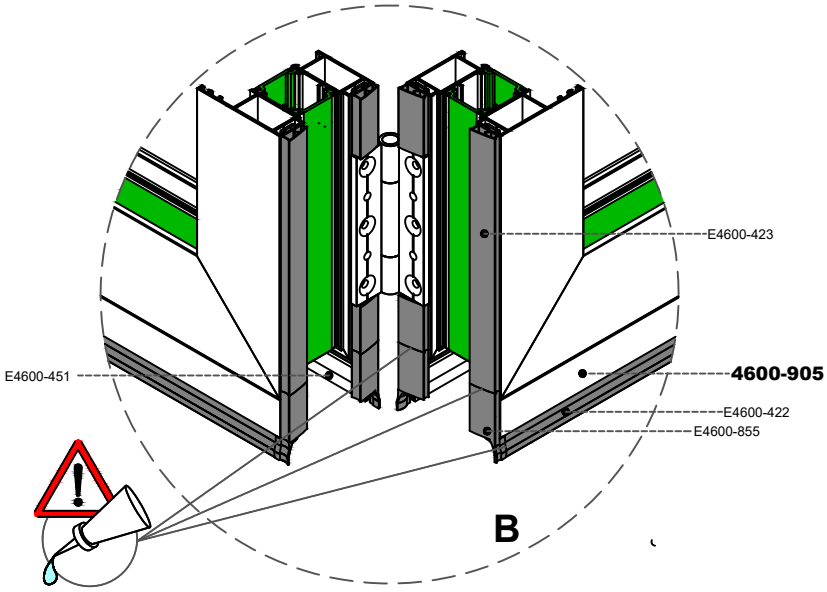

Είναι απαραίτητη η χρήση κυανοακρυλικής κόλας στα σημεία εφαρμογής των ελαστικών με την βουλκανισμένη γωνία.
Necessary to use cyanoacrylate glue to the contact points of all gaskets with vulcanized corner.

MILLING AND ASSEMBLY OF TRANSOM
ΚΑΤΕΡΓΑΣΙΑ ΚΑΙ ΤΟΠΟΘΕΤΗΣΗ ΧΩΡΙΣΜΑΤΟΣ

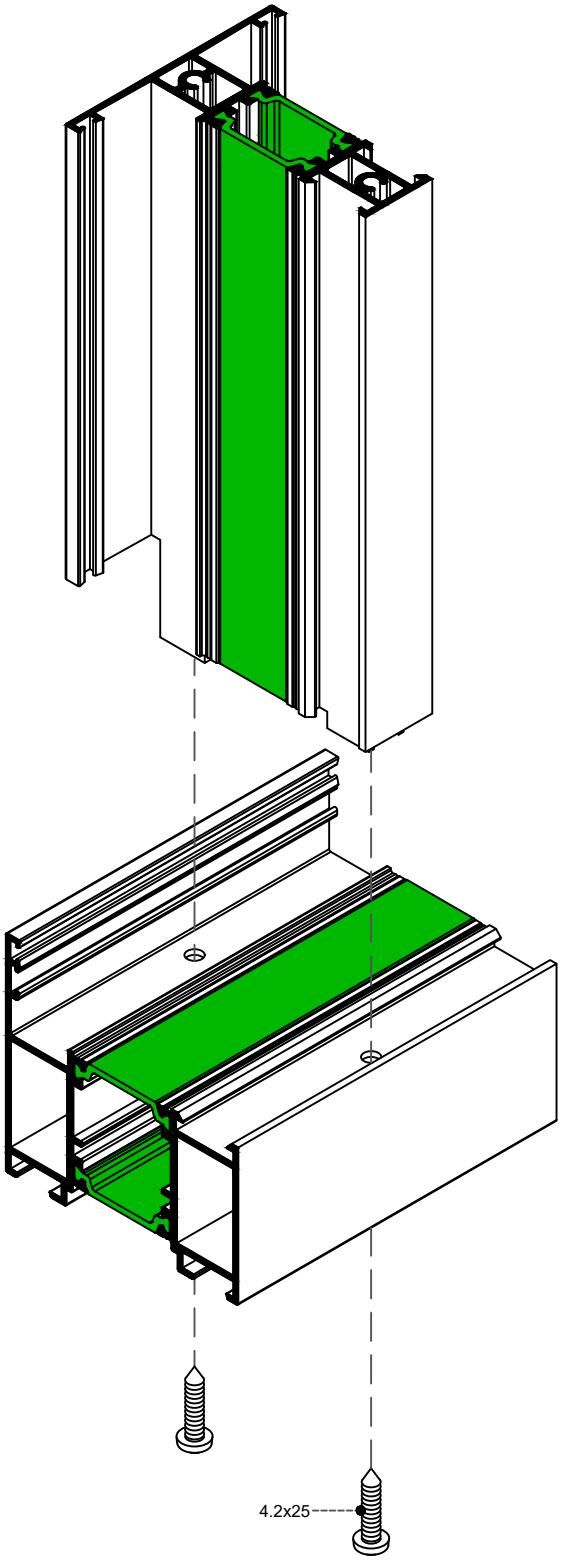

EA010-60SD

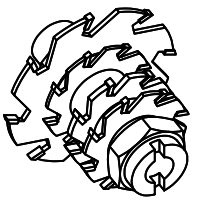

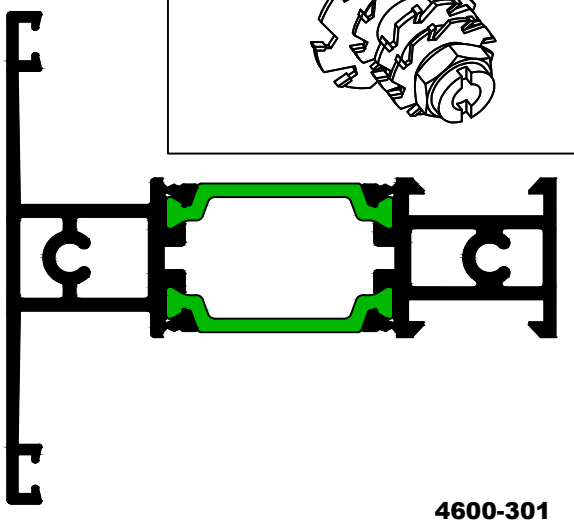

4600-301

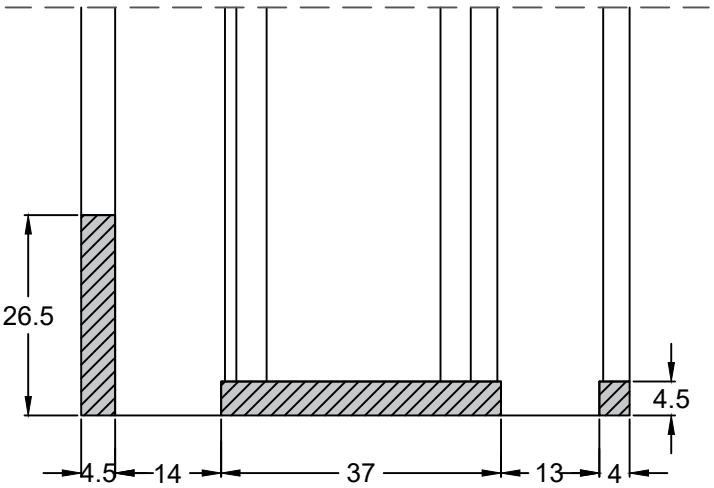

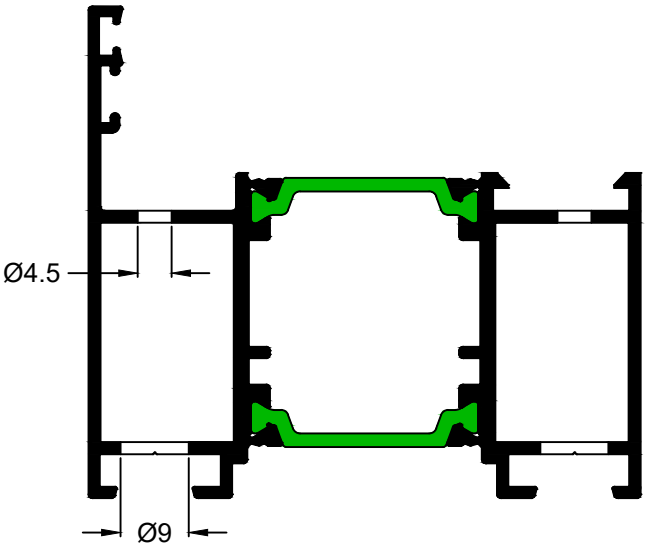

RIGHT-LEFT LOCK CHOICE
ΕΠΙΛΟΓΗ ΔΕΞΙΑΣ-ΑΡΙΣΤΕΡΗΣ ΚΛΕΙΔΑΡΙΑΣ

E4600-733
ΚΛΕΙΔΑΡΙΑ ΑΡΙΣΤΕΡΗ

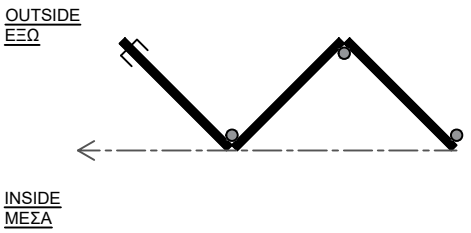

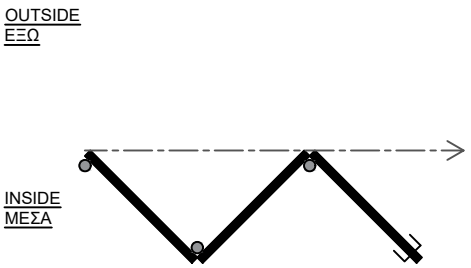

E4600-734
ΚΛΕΙΔΑΡΙΑ ΔΕΞΙΑ

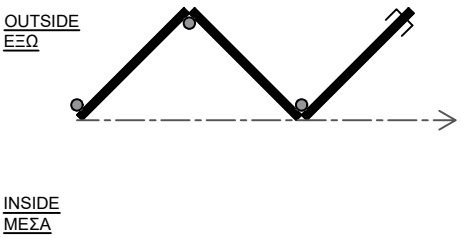

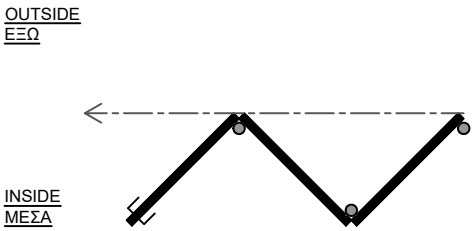

CYLINDER CHOICE
ΕΠΙΛΟΓΗ ΚΥΛΙΝΔΡΟΥ

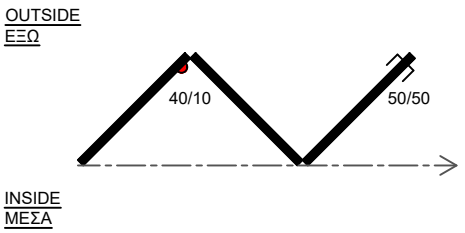

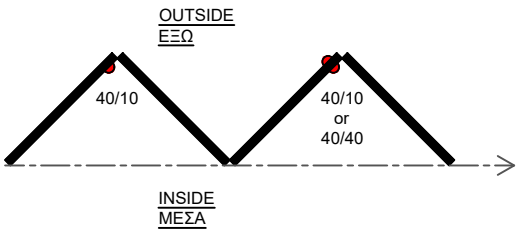

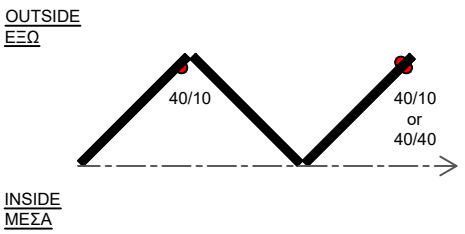

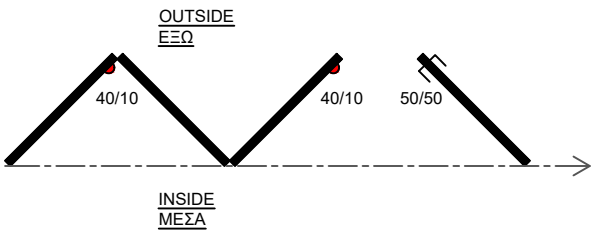

GLASS INSTALLATION
ΤΑΚΑΡΙΣΜΑ ΤΖΑΜΙΩΝ

Glass shim (Phase 1)
Τακάκι στήριξης υαλοπίνακα (Φάση 1η)

Glass shim (Phase 2)
Τακάκι στήριξης υαλοπίνακα (Φάση 2η)

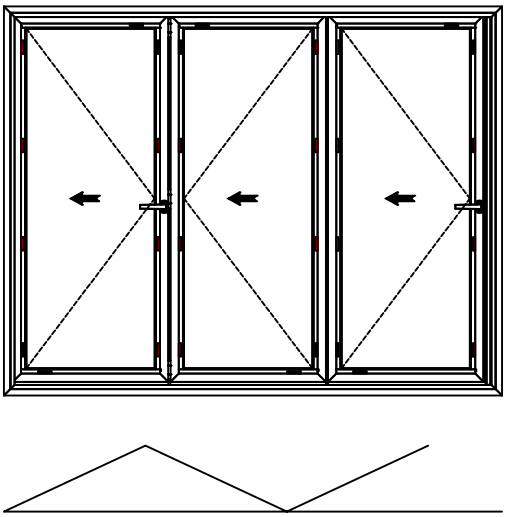

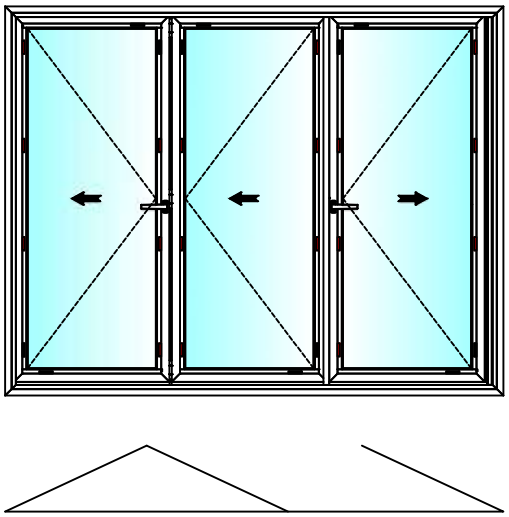

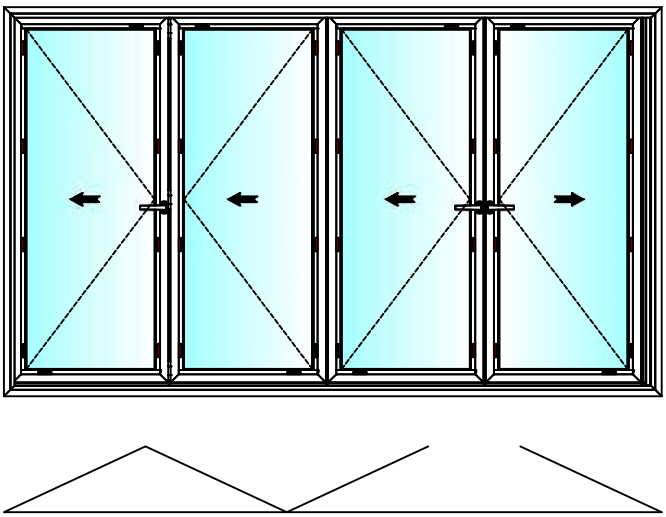

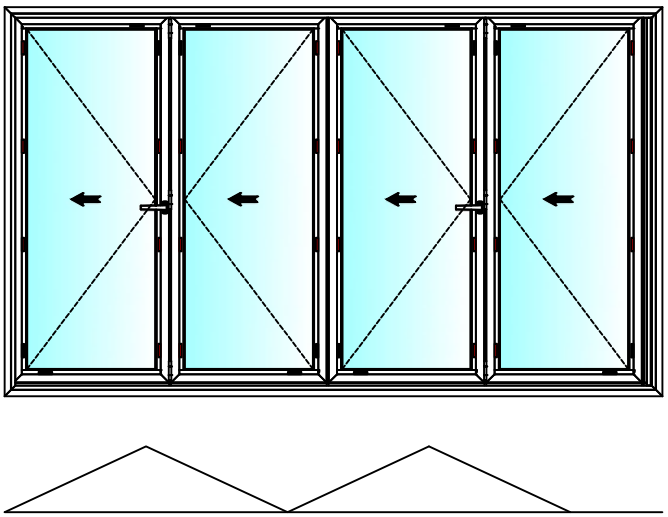

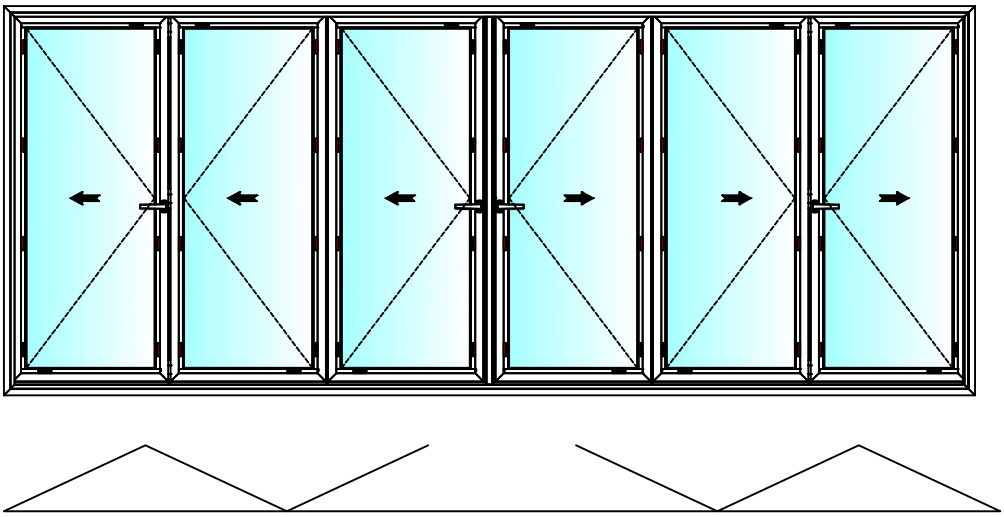

CORNER CONSTRUCTION
ΓΩΝΙΑΚΗ ΚΑΤΑΣΚΕΥΗ

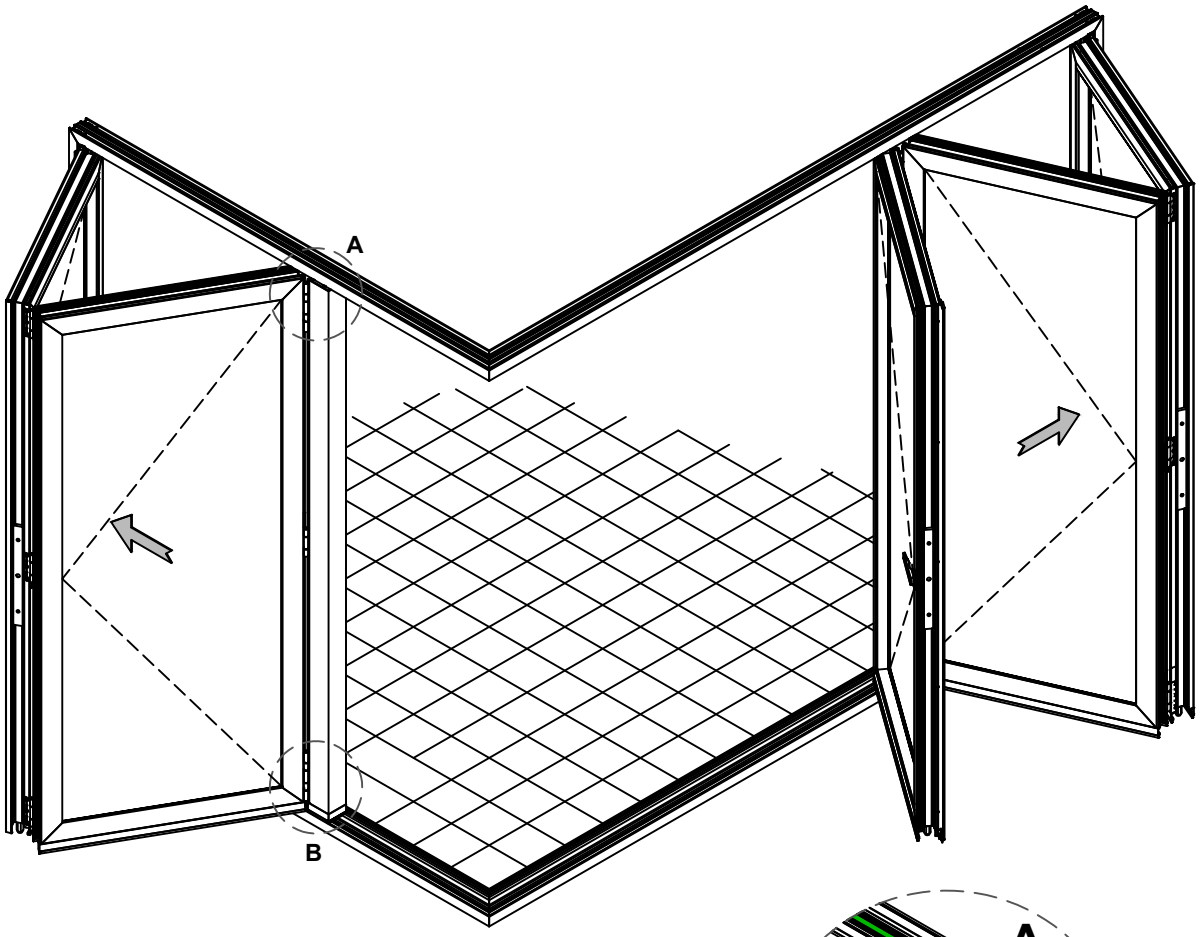

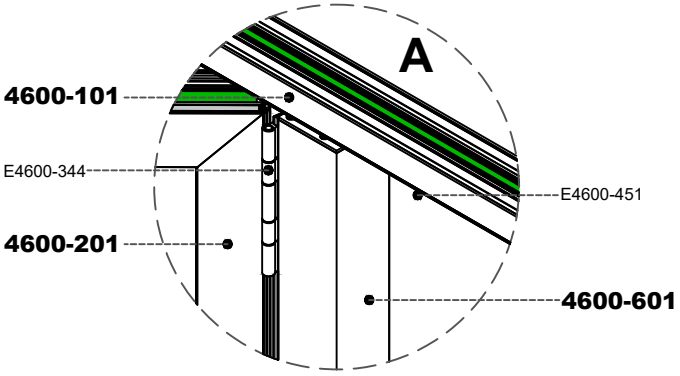

NOTE
We cut the cover before inserting in the column.

ΣΗΜΕΙΩΣΗ
Κόβουμε την τάπα πριν την τοποθετήσουμε στην κολόνα.

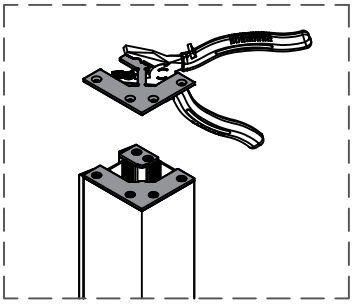

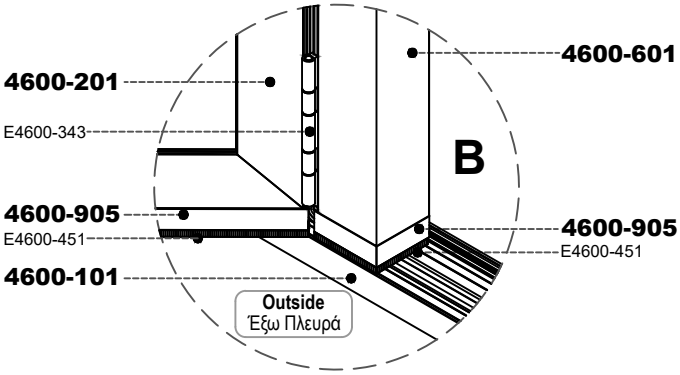

MILLING OF 4600-905 FOR CORNER CONSTRUCTION

ΚΑΤΕΡΓΑΣΙΑ 4600-905 ΣΕ ΓΩΝΙΑΚΗ ΚΑΤΑΣΚΕΥΗ

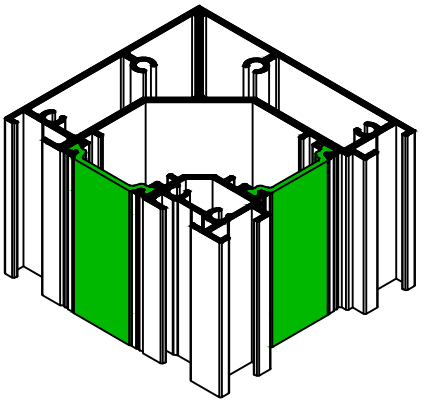

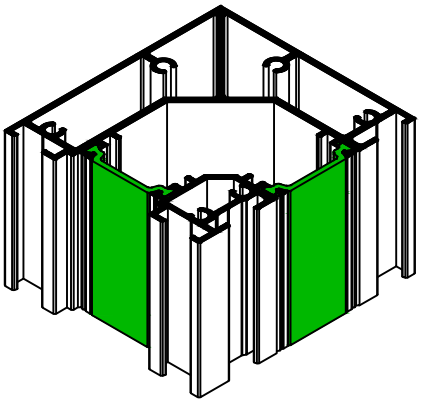

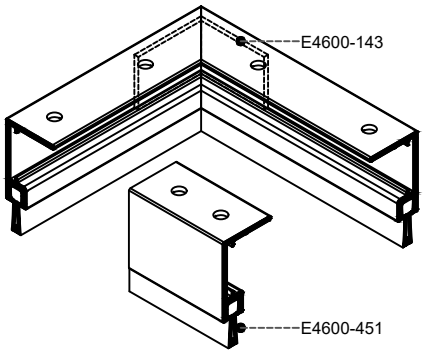

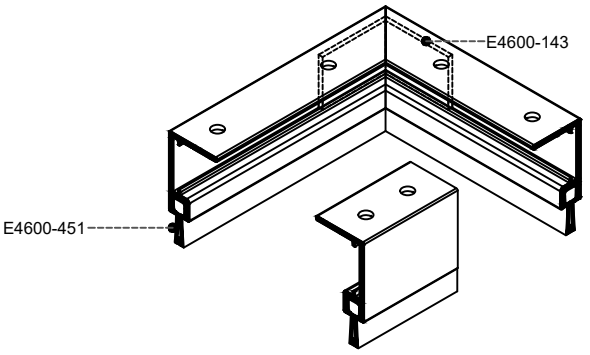

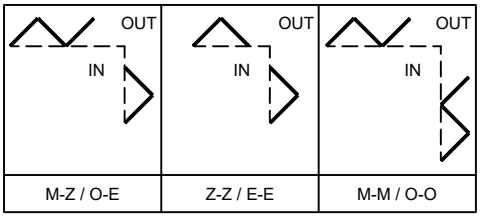

M=Μονό
Z=Ζυγό
O=Odd
E=Even

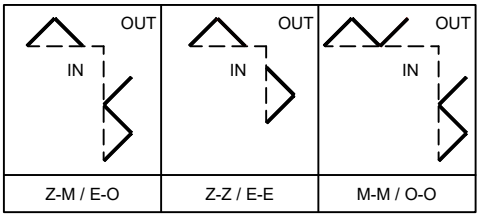

Φύλλο με την γωνιακή κολόνα
Sash with corner mullion

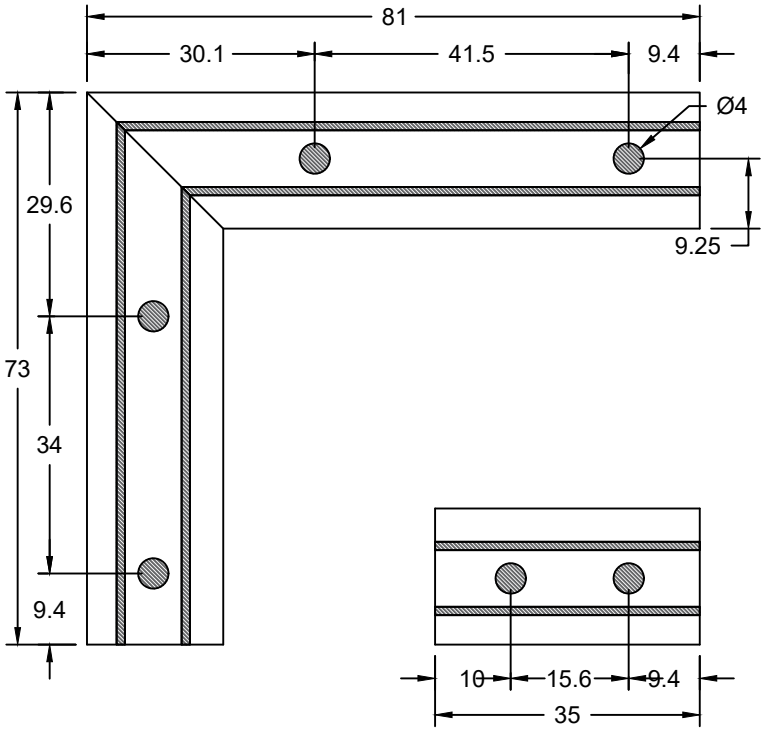

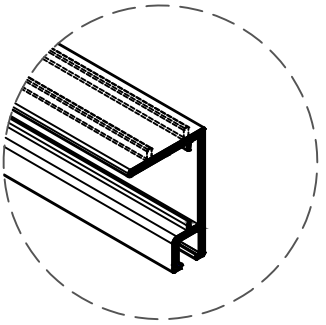

PUNCHING MACHINE
ΠΡΕΣΑΚΙ ΦΑΣΗ
B

MILLING OF 4600-905 FOR CORNER CONSTRUCTION

ΚΑΤΕΡΓΑΣΙΑ 4600-905 ΣΕ ΓΩΝΙΑΚΗ ΚΑΤΑΣΚΕΥΗ

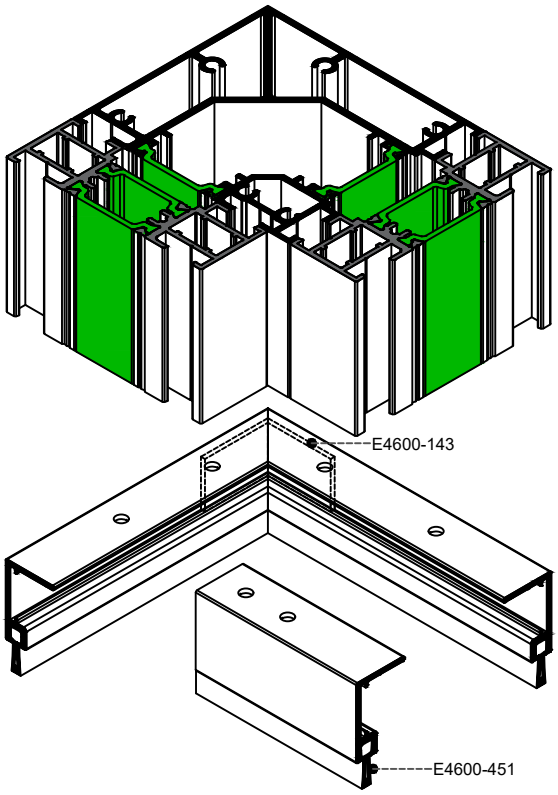

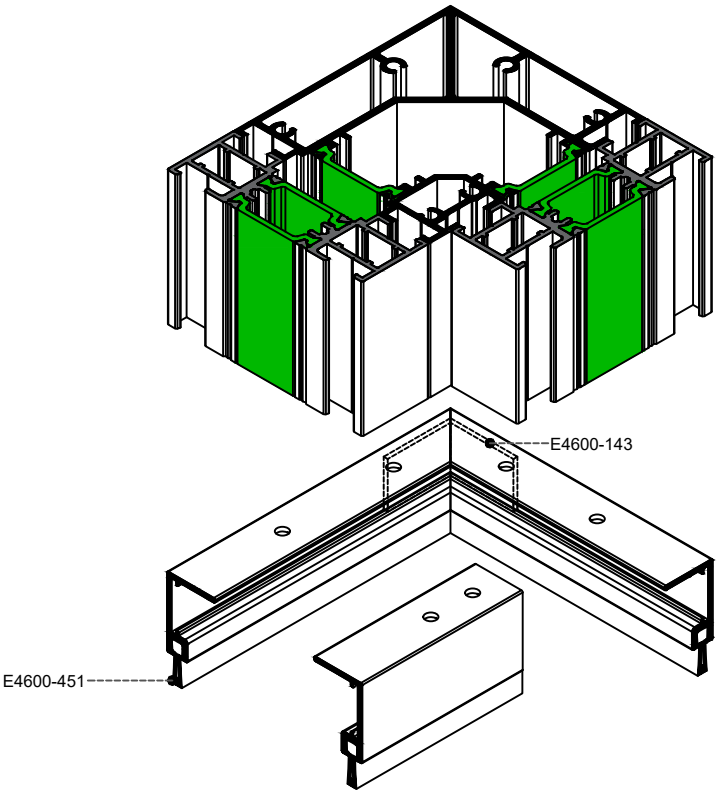

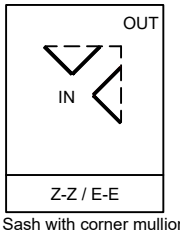

Z=Ζυγό
E=Even

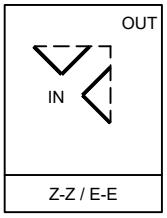

Sash with corner mullion
Φύλλο με την γωνιακή κολώνα

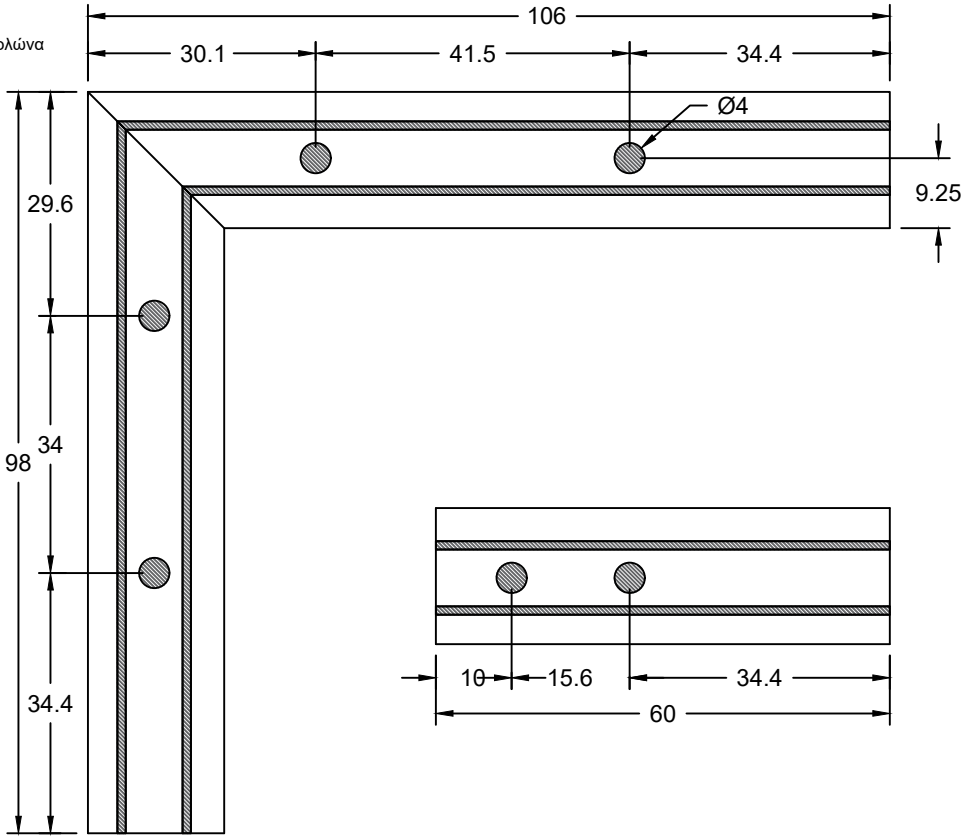

CORNER CONSTRUCTION
ΓΩΝΙΑΚΗ ΚΑΤΑΣΚΕΥΗ

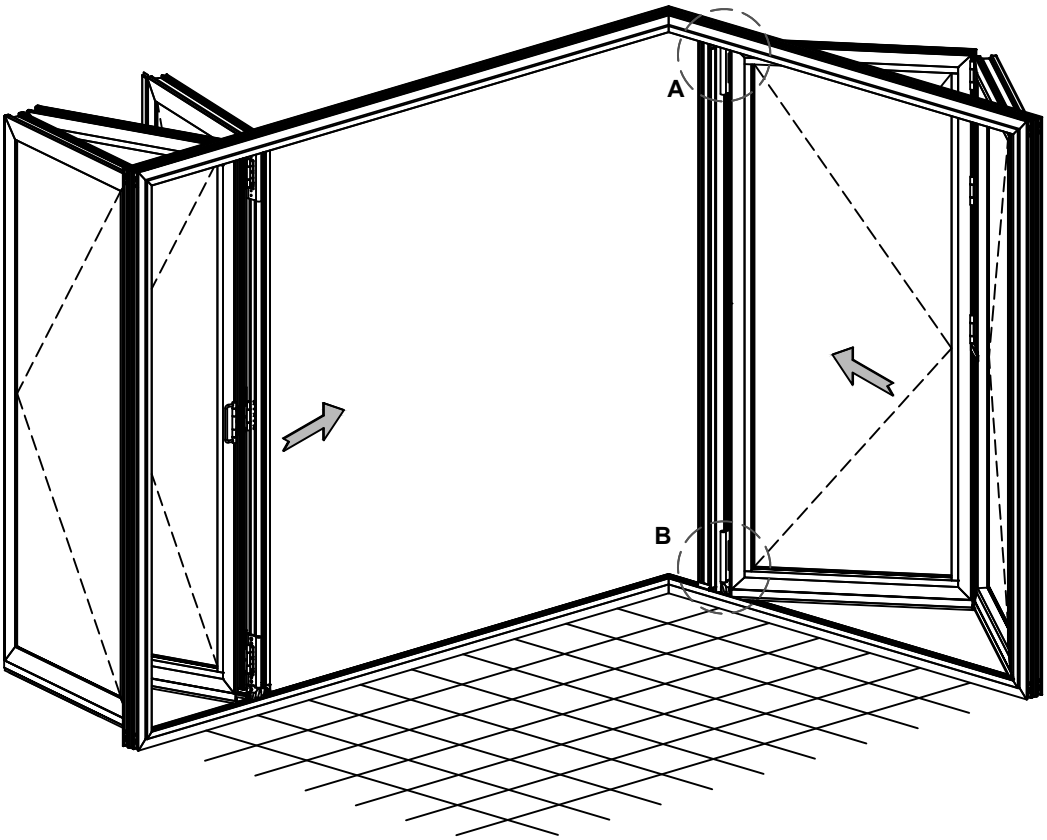

NOTE
We cut the cover before inserting it in the profile (as drawing).

ΣΗΜΕΙΩΣΗ
Πρίν τοποθετήσουμε την τάπα στο προφίλ αφαιρούμε το κομμάτι της τάπας όπως στο σχέδιο.

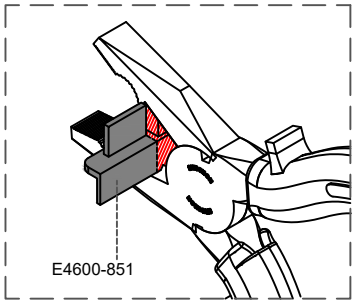

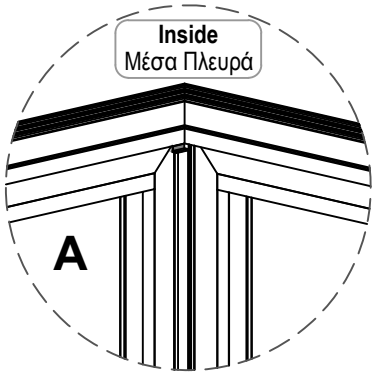

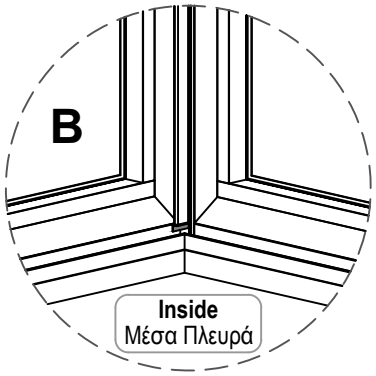

GLAZING GASKET FITTING US521-01/02/03
ΤΟΠΟΘΕΤΗΣΗ ΣΦΗΝΩΝ ΤΖΑΜΙΟΥ US521-01/02/03

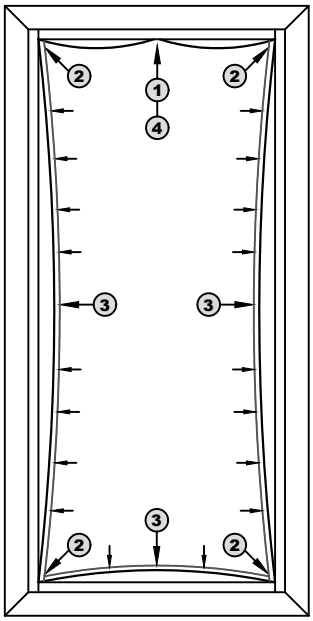

INSTALLATION INSTRUCTIONS:

1 Start from top side in the center
2 Press the gasket in four corners
3 Continue in the sides. Press from center to the edge
4 Final glue the edges with cyanoacrylate glue.

Note: The length of gasket must be 2-3% larger than installation perimeter.

ΟΔΗΓΙΕΣ ΤΟΠΟΘΕΤΗΣΗΣ:

1 Ξεκινάμε την τοποθέτηση απο την πάνω πλευρά του φύλλου και στο κέντρο.
2 Πιέζουμε για την τοποθέστη στις τέσσερις γωνίες.
3 Συνεχίζουμε στις τέσσερις πλευρές με την τοποθέστη απο το κέντρο προς τα άκρα.
4 Τέλος με κυανοακρυλική κόλα κολάμε στην πάνω πλευρά τα δύο άκρα

Σημείωση: Το μήκος της σφήνας πρέπει να είναι 2-3% μεγαλύτερο απο την περίμετρο τοποθέτησης.

ALUMINCO®

FD4600

Cutting calculations -
Μέτρα κοπής

The cutting standards are theoritical
Τα μέτρα κοπής είναι θεωρητικά

CUTTING CALCULATIONS
ΜΕΤΡΑ ΚΟΠΗΣ

Double
Δίφυλλη

Hs=H-115mm or Hs=H-104mm* SW=(W-105mm)/2

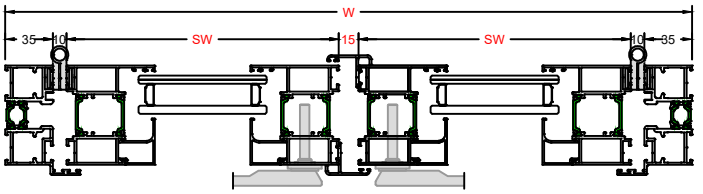

Double
Δίφυλλη

Hs=H-115mm or Hs=H-104mm* SW=(W-162mm)/2

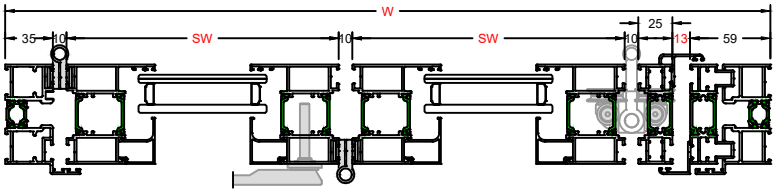

Triple in row (lock with shoot bolt)
Τρίφυλλη σε σειρά (κλείδωμα με σύρτη)

Hs=H-115mm or Hs=H-104mm* SW=(W-139mm)/3

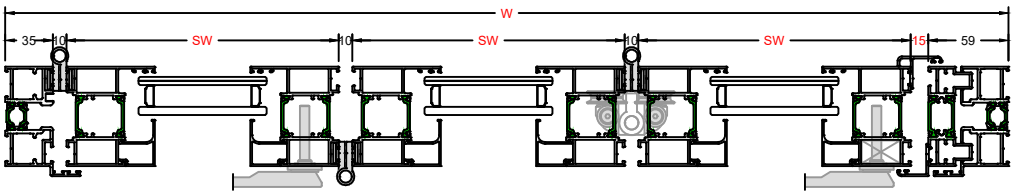

Triple in row (lock with handle)
Τρίφυλλη σε σειρά (κλείδωμα με πόμολο)

Hs=H-115mm or Hs=H-104mm* SW=(W-144.5mm)/3

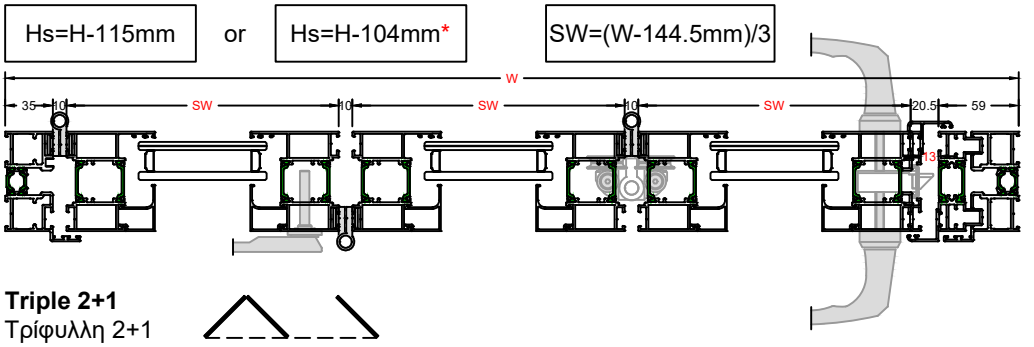

Triple 2+1
Τρίφυλλη 2+1

Hs=H-115mm or Hs=H-104mm* SW=(W-179.5mm)/3

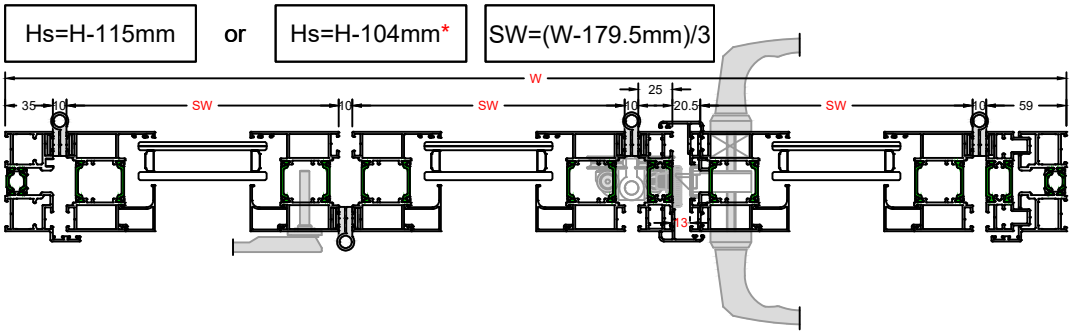

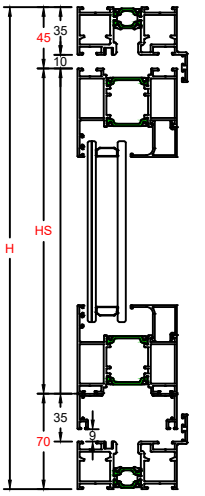

* With threshold 4600-909
* Με κατωκάσι 4600-909

H = **Ύψος κατασκευής**
Frame height
W = **Πλάτος κατασκευής**
Frame width
SH= **Ύψος φύλλου**
Sash height
SW= **Πλάτος φύλλου**
Sash width

CUTTING CALCULATIONS
ΜΕΤΡΑ ΚΟΠΗΣ

Quad in row (lock with shoot bolt)
Τετράφυλλη σε σειρά (κλείδωμα με σύρτη)

Hs=H-115mm or Hs=H-104mm* SW=(W-182mm)/4

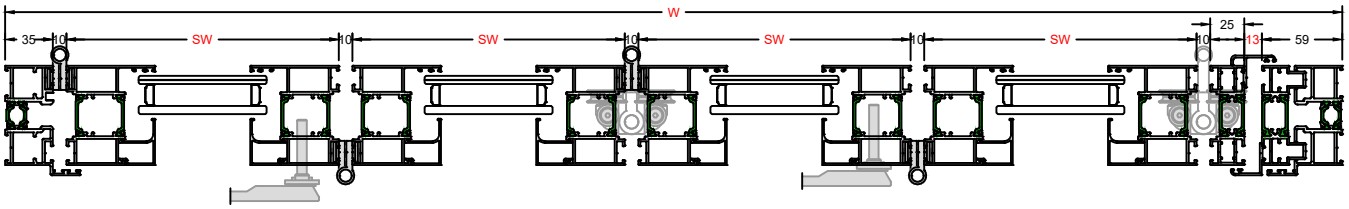

Quad (3+1) (lock with handle)
Τετράφυλλη (3+1) (κλείδωμα με πόμολο)

Hs=H-115mm or Hs=H-104mm* SW=(W-179.5mm)/4

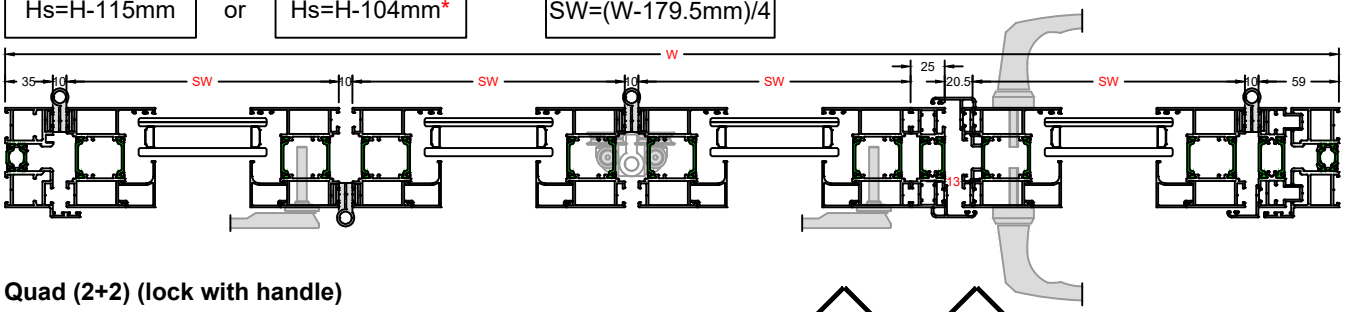

Quad (2+2) (lock with handle)
Τετράφυλλη (2+2) (κλείδωμα με πόμολο)

Hs=H-115mm or Hs=H-104mm* SW=(W-217mm)/4

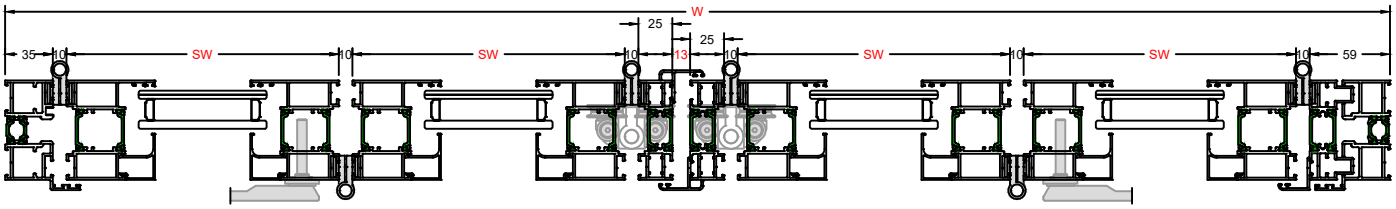

Quintuple in row (lock with handle)
Πεντάφυλλη σε σειρά (κλείδωμα με πόμολο)

Hs=H-115mm or Hs=H-104mm* SW=(W-164.5mm)/5

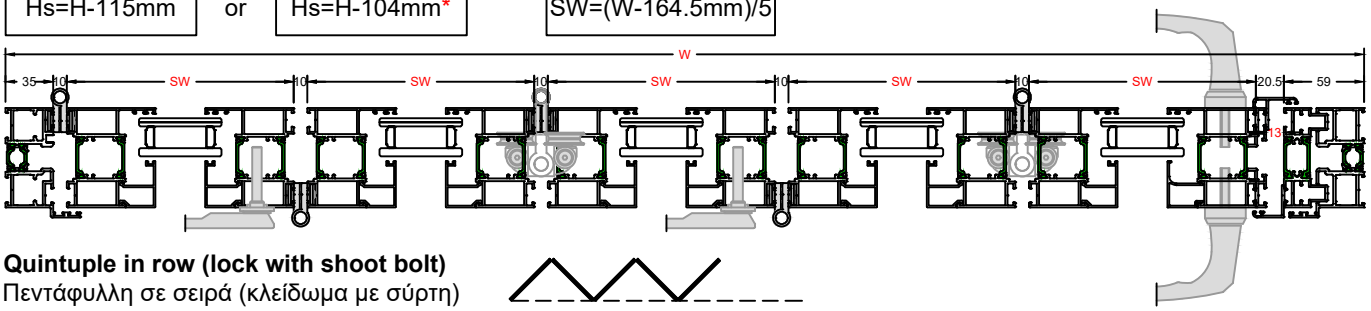

Quintuple in row (lock with shoot bolt)
Πεντάφυλλη σε σειρά (κλείδωμα με σύρτη)

Hs=H-115mm or Hs=H-104mm* SW=(W-159mm)/5

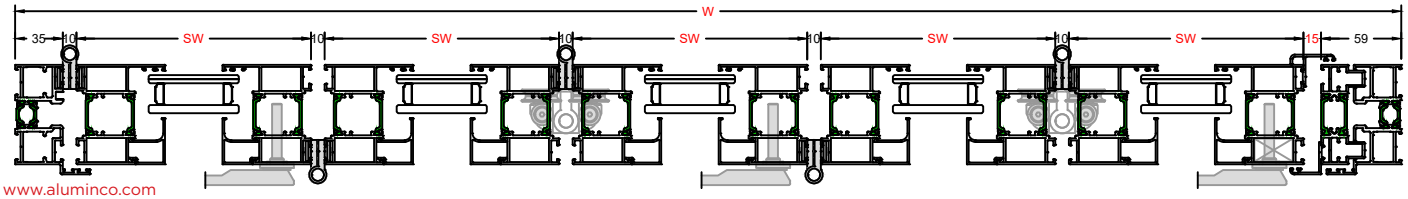

CUTTING CALCULATIONS
ΜΕΤΡΑ ΚΟΠΗΣ

H = **Frame height**
Ύψος κατασκευής
W = **Frame width**
Πλάτος κατασκευής
SH= **Sash height**
Ύψος φύλλου
SW= **Sash width**
Πλάτος φύλλου
HM= **Corner profile height**
Ύψος κολώνας

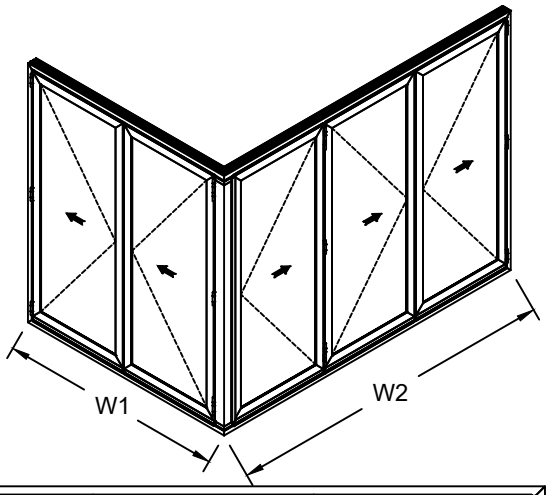

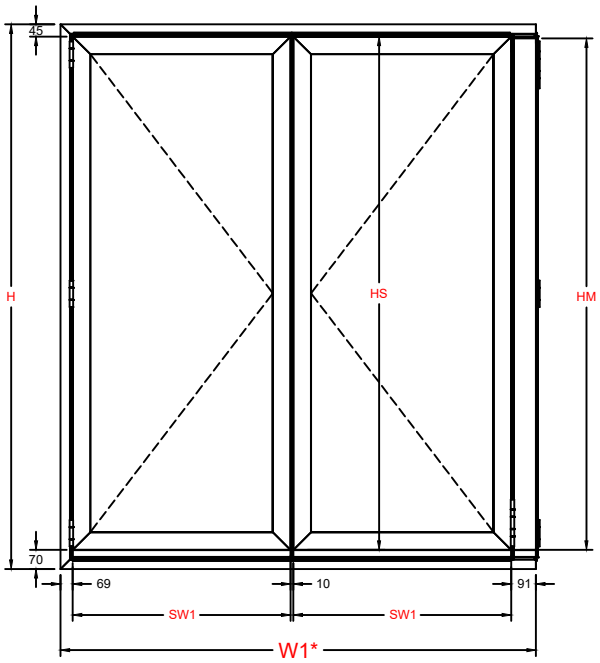

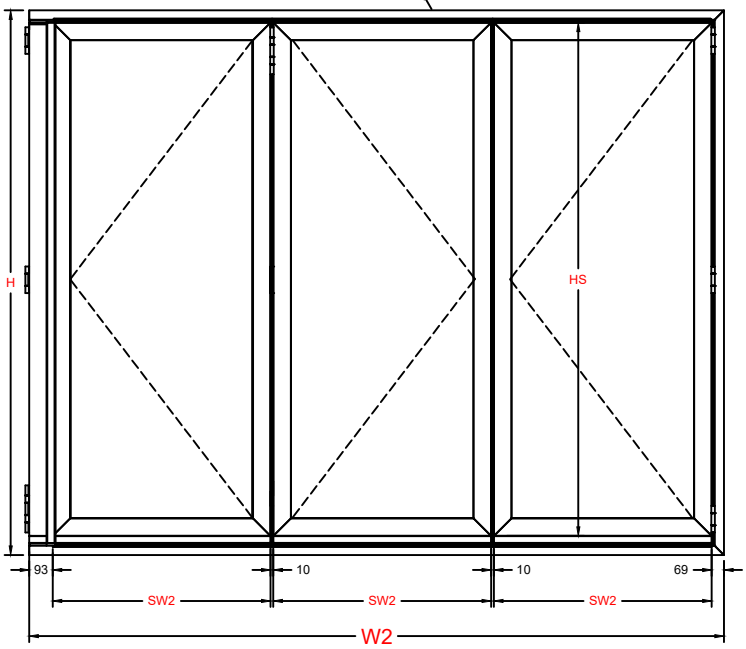

Two(W1) + three sashes(W2)
Δύο(W1) + τρία φύλλα(W2)

Hs=H-115mm	SW1=(W1-170mm)/2	SW2=(W2-182mm)/3	HM=H-118

Four(W1) + three sashes(W2)
Τέσσερα(W1) + τρία φύλλα(W2)

Hs=H-115mm	SW1=(W1-190mm)/4	SW2=(W2-182mm)/3	HM=H-118

ALUMINCO®

FD4600

Accessories - Εξαρτήματα

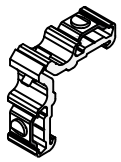	Code | Κωδικός : **E4600-131**	**Description:** **CORNER JOINT 21.3x13.8mm** Περιγραφή: ΓΩΝΙΑ ΣΥΝΔΕΣΕΩΣ 21.3x13.8mm **(For profile: 4600-101)** (Για προφίλ: 4600-101) **Package |** Συσκευασία: **100** τεμ./pcs
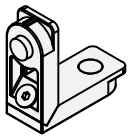	Code | Κωδικός : **ES250-117**	**Description:** **CORNER JOINT 16.8x14.3mm** Περιγραφή: ΓΩΝΙΑ ΣΥΝΔΕΣΕΩΣ 16.8x14.3mm **(For profile: 4600-201)** (Για προφίλ: 4600-201) **Package |** Συσκευασία: **250** τεμ./pcs
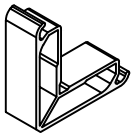	Code | Κωδικός : **E4600-151**	**Description:** **ADDITIONAL CORNER JOINT 16.8x14mm** Περιγραφή: ΠΡΟΣΘΗΚΗ ΓΩΝΙΑΣ ΣΥΝΔΕΣΕΩΣ 16.8x14mm **(For profile: 4600-201)** (Για προφίλ: 4600-201) **Package |** Συσκευασία: **100** τεμ./pcs
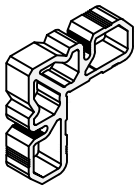	Code | Κωδικός : **E4600-141**	**Description:** **CRIMPING CORNER 16.8x28.6mm** Περιγραφή: ΓΩΝΙΑ ΓΩΝΙΑΣΤΡΑΣ 16.8x28.6mm **(For profile: 4600-201)** (Για προφίλ: 4600-201) **Package |** Συσκευασία: **35** τεμ./pcs
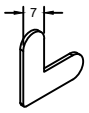	Code | Κωδικός : **EA510-207I/U**	**Description:** **ALIGNMENT CORNER 7mm** Περιγραφή: ΓΩΝΙΑ ΕΥΘΥΓΡΑΜΜΙΣΗΣ 7mm **I=** Inox **U=** Γαλβανιζέ/ Galvanized **Package |** Συσκευασία: **5000** τεμ./pcs
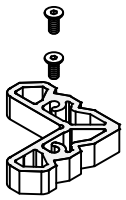	Code | Κωδικός : **E4600-142**	**Description:** **CORNER JOINT 21.9x14.2mm** Περιγραφή: ΓΩΝΙΑ ΣΥΝΔΕΣΕΩΣ 21.9x14.2mm **(For profile: 4600-101 FOR CORNER CONSTRUCTION)** (Για προφίλ: 4600-101 ΓΙΑ ΓΩΝΙΑΚΗ ΚΑΤΑΣΚΕΥΗ) **Package |** Συσκευασία: **90** τεμ./pcs
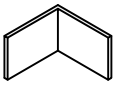	Code | Κωδικός : **E4600-143**	**Description:** **ALIGNMENT CORNER FOR PROFILE 4600-905 FOR CORNER CONSTRUCTION** Περιγραφή: ΓΩΝΙΑ ΕΥΘΥΓΡΑΜΜΙΣΗΣ 4600-905 ΓΙΑ ΓΩΝΙΑΚΗ ΚΑΤΑΣΚΕΥΗ **Package |** Συσκευασία: **1** τεμ./pc

	Code | Κωδικός : **E4600-361**	**Description:** **HINGE** Περιγραφή: ΜΕΝΤΕΣΕΣ **Color | Χρώμα: Black / Μαύρο** **Package | Συσκευασία:** **10** τεμ./pcs
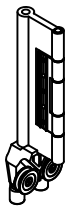	Code | Κωδικός : **E4600-341**	**Description:** **BOTTOM ROLLER FOR MOVING SASH** Περιγραφή: ΚΑΤΩ ΡΑΟΥΛΟ ΓΙΑ ΦΥΛΛΟ ΚΙΝΗΤΟ **Color | Χρώμα: Black / Μαύρο** **Package | Συσκευασία:** **1** τεμ./pc
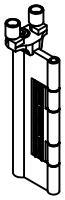	Code | Κωδικός : **E4600-342**	**Description:** **TOP ROLLER FOR MOVING SASH** Περιγραφή: ΠΑΝΩ ΡΑΟΥΛΟ ΓΙΑ ΦΥΛΛΟ ΚΙΝΗΤΟ **Color | Χρώμα: Black / Μαύρο** **Package | Συσκευασία:** **1** τεμ./pc
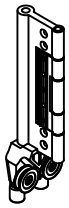	Code | Κωδικός : **E4600-343**	**Description:** **BOTTOM ROLLER FOR FIXED SASH** Περιγραφή: ΚΑΤΩ ΡΑΟΥΛΟ ΓΙΑ ΦΥΛΛΟ ΣΤΑΘΕΡΟ **Color | Χρώμα: Black / Μαύρο** **Package | Συσκευασία:** **1** τεμ./pc
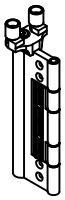	Code | Κωδικός : **E4600-344**	**Description:** **TOP ROLLER FOR FIXED SASH** Περιγραφή: ΠΑΝΩ ΡΑΟΥΛΟ ΓΙΑ ΦΥΛΛΟ ΣΤΑΘΕΡΟ **Color | Χρώμα: Black / Μαύρο** **Package | Συσκευασία:** **1** τεμ./pc
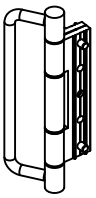	Code | Κωδικός : **E4600-362**	**Description:** **HINGE WITH HANDLE FOR OUTSIDE OPENING** Περιγραφή: ΜΕΝΤΕΣΕΣ ΜΕ ΛΑΒΗ ΓΙΑ ΕΞΩ ΑΝΟΙΓΟΜΕΝΟ **Color | Χρώμα: Black / Μαύρο** **Package | Συσκευασία:** **1** τεμ./pc
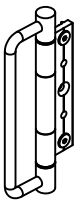	Code | Κωδικός : **E4600-363**	**Description:** **HANDLE** Περιγραφή: ΛΑΒΗ **Color | Χρώμα: Black / Μαύρο** **Package | Συσκευασία:** **1** τεμ./pc

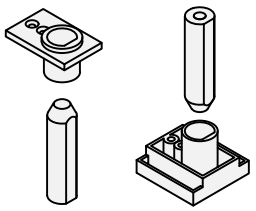	Code | Κωδικός : **E4600-745**	**Description:** **SHOOT BOLT CONE AND GUIDE KIT** Περιγραφή: ΣΕΤ ΚΛΕΙΔΩΜΑΤΟΣ ΣΥΡΤΗ **Package |** Συσκευασία: **10** τεμ./pcs
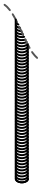	Code | Κωδικός : **E4600-776**	**Description:** **ALLTHREAD ROD 1500mm x 10mm** Περιγραφή: ΝΤΙΖΑ ΜΕ ΣΠΕΙΡΩΜΑ 1500mm x 10mm **Package |** Συσκευασία: **1** τεμ./pc
	Code | Κωδικός : **E4600-735**	**Description:** **HEAVY DUTY INTERMEDIATE LOCK** Περιγραφή: ΕΝΔΙΑΜΕΣΗ ΚΛΕΙΔΑΡΙΑ ΒΑΡΕΩΣ ΤΥΠΟΥ **Package |** Συσκευασία: **1** τεμ./pc
	Code | Κωδικός : **E4600-732**	**Description:** **COVER FOR LOCK** Περιγραφή: ΚΑΛΥΜΑ ΚΛΕΙΔΑΡΙΑΣ **Package |** Συσκευασία: **1** τεμ./pc
	Code | Κωδικός : **E4600-733**	**Description:** **LOCK KIT LEFT** Περιγραφή: ΚΛΕΙΔΑΡΙΑ ΑΡΙΣΤΕΡΟΥ ΚΛΕΙΔΩΜΑΤΟΣ **Package |** Συσκευασία: **1** τεμ./pc
	Code | Κωδικός : **E4600-734**	**Description:** **LOCK KIT RIGHT** Περιγραφή: ΚΛΕΙΔΑΡΙΑ ΔΕΞΙΟΥ ΚΛΕΙΔΩΜΑΤΟΣ **Package |** Συσκευασία: **1** τεμ./pc
	Code | Κωδικός : **E4600-741**	**Description:** **LOCK EXTENSION FOR SASH OVER 2500mm** Περιγραφή: ΠΡΟΕΚΤΑΣΗ ΚΛΕΙΔΑΡΙΑΣ ΓΙΑ ΦΥΛΛΑ ΜΕ ΥΨΟΣ ΠΑΝΩ ΑΠΟ 2500mm **Package |** Συσκευασία: **1** τεμ./pc

	Code | Κωδικός : **E4600-742**	**Description:** **LATCH FOR LOCK EXTENSION** Περιγραφή: ΣΥΡΤΗΣ ΓΙΑ ΠΡΟΕΚΤΑΣΗ ΚΛΕΙΔΑΡΙΑΣ **Package |** Συσκευασία: **1** τεμ./pc
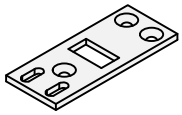	Code | Κωδικός : **E4600-743 L/R**	**Description:** **PLATE FOR LATCH** Περιγραφή: ΑΝΤΙΚΡΥΣΜΑ ΣΥΡΤΗ ΠΡΟΕΚΤΑΣΗΣ **Package |** Συσκευασία: **1** τεμ./pc
	Code | Κωδικός : **E4600-751**	**Description:** **CYLINDER FOR LOCK L50=40-10** Περιγραφή: ΑΦΑΛΟΣ ΚΛΕΙΔΑΡΙΑΣ L50=40-10 **Package |** Συσκευασία: **1** τεμ./pc
	Code | Κωδικός : **EA410-721**	**Description:** **CYLINDER FOR LOCK L80=40-40** Περιγραφή: ΑΦΑΛΟΣ ΚΛΕΙΔΑΡΙΑΣ L80=40-40 **Package |** Συσκευασία: **1** τεμ./pc
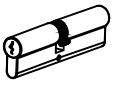	Code | Κωδικός : **E4600-752**	**Description:** **CYLINDER FOR LOCK L100=50-50** Περιγραφή: ΑΦΑΛΟΣ ΚΛΕΙΔΑΡΙΑΣ L100=50-50 **Package |** Συσκευασία: **1** τεμ./pc
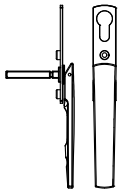	Code | Κωδικός : **E4600-521A/M/G/C**	**Description:** **HANDLE WITH CYLINDER SOCKET** Περιγραφή: ΠΟΜΟΛΟ ΜΕ ΥΠΟΔΟΧΗ ΓΙΑ ΑΦΑΛΟ In stock: Black Upon request: White, Gray, Chrome Χρώμα στοκ: Μαύρο Κατόπιν παραγγελίας: Λευκό, Γκρι, Χρώμιο **Package |** Συσκευασία: **1** τεμ./pc
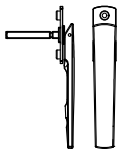	Code | Κωδικός : **E4600-522A/M/G/C**	**Description:** **HANDLE** Περιγραφή: ΠΟΜΟΛΟ In stock: Black Upon request: White, Gray, Chrome Χρώμα στοκ: Μαύρο Κατόπιν παραγγελίας: Λευκό, Γκρι, Χρώμιο **Package |** Συσκευασία: **1** τεμ./pc

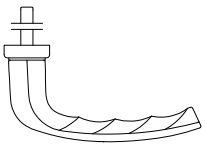

Code | Κωδικός :

UO730.03HO

Description: **HOPPE HANDLE NEW YORK**
Περιγραφή: ΠΟΜΟΛΟ HOPPE NEW YORK

Silver / Ασημί

Package | Συσκευασία: **1** τεμ./pc

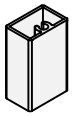

Code | Κωδικός :

E4600-813

Description: **CONNECTOR FOR THRESHOLD WITH SIDE FRAME**
Περιγραφή: ΣΥΝΔΕΣΜΟΣ ΚΑΤΩΚΑΣΙΟΥ-ΠΛΑΙΝΟΥ ΟΔΗΓΟΥ

Package | Συσκευασία: **1** τεμ./pc

Code | Κωδικός :

E4600-773A/M/G/C

Description: **PROTEC MAGNETIC PANEL CATCH 26mm**
Περιγραφή: ΜΑΓΝΗΤΙΚΟΣ ΣΥΓΚΡΑΤΗΤΗΣ ΦΥΛΛΩΝ 26mm

Usable for latch lock

In stock: Black
Upon request: White, Gray, Chrome
Χρώμα στοκ: Μαύρο
Κατόπιν παραγγελίας: Λευκό, Γκρι, Χρώμιο

Package | Συσκευασία: **1** τεμ./pc

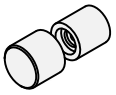

Code | Κωδικός :

E4600-774A/M/G/C

Description: **PROTEC MAGNETIC PANEL CATCH 60mm**
Περιγραφή: ΜΑΓΝΗΤΙΚΟΣ ΣΥΓΚΡΑΤΗΤΗΣ ΦΥΛΛΩΝ 60mm

Usable for heavy duty lock

In stock: Black
Upon request: White, Gray, Chrome
Χρώμα στοκ: Μαύρο
Κατόπιν παραγγελίας: Λευκό, Γκρι, Χρώμιο

Package | Συσκευασία: **1** τεμ./pc

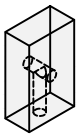

Code | Κωδικός :

E4600-852

Description: **FIXING BLOCK FOR 4600-905**
Περιγραφή: ΤΑΚΑΚΙ ΣΤΕΡΕΩΣΗΣ 4600-905

Package | Συσκευασία: **10** τεμ./pcs

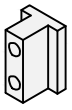

Code | Κωδικός :

E4600-771

Description: **ADJUSTABLE FIXING BLOCK FOR PROFILE 4600-901**
Περιγραφή: ΡΥΘΜΙΖΟΜΕΝΟ ΤΑΚΑΚΙ ΣΤΕΡΕΩΣΗΣ ΓΙΑ ΠΡΟΦΙΛ 4600-901

Package | Συσκευασία: **20** τεμ./pcs

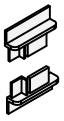

Code | Κωδικός :

E4600-851

Description: **REBATE CAP SET FOR 4600-907**
Περιγραφή: ΣΕΤ ΤΑΠΩΝ ΓΙΑ ΜΠΙΝΙ ΓΙΑ 4600-907

Package | Συσκευασία: **10** τεμ./pcs

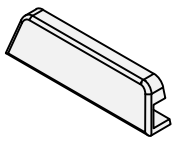	Code | Κωδικός : **EA450-836**	**Description:** **END COVER FOR WATER DRAINAGE** Περιγραφή: ΤΑΠΑ ΝΕΡΟΧΥΤΗ **Package |** Συσκευασία: **1.000** τεμ./pcs
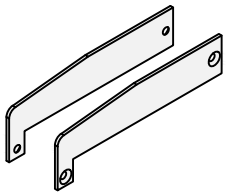	Code | Κωδικός : **E4600-811**	**Description:** **ALUMINIUM END COVER FOR PROFILE 4600-902** Περιγραφή: ΤΑΠΑ ΑΛΟΥΜΙΝΙΟΥ ΓΙΑ ΠΡΟΦΙΛ 4600-902 **Package |** Συσκευασία: **1** ζευ./pair
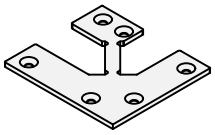	Code | Κωδικός : **E4600-812R**	**Description:** **TOP COVER FOR CORNER MULLION** **(MULLION IN THE RIGHT SIDE OF CONSTRUCTION. INSIDE VIEW)** Περιγραφή: ΠΑΝΩ ΤΑΠΑ ΚΟΛΩΝΑΣ (ΚΟΛΩΝΑ ΣΤΗ ΔΕΞΙΑ ΠΛΕΥΡΑ ΤΗΣ ΚΑΤΑΣΚΕΥΗΣ ΚΟΙΤΩΝΤΑΣ ΤΗΝ ΑΠΟ ΜΕΣΑ) **Package |** Συσκευασία: **1** τεμ./pc
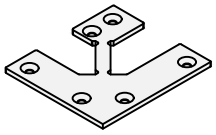	Code | Κωδικός : **E4600-812L**	**Description:** **TOP COVER FOR CORNER MULLION** **(MULLION IN THE RIGHT SIDE OF CONSTRUCTION. INSIDE VIEW)** Περιγραφή: ΠΑΝΩ ΤΑΠΑ ΚΟΛΩΝΑΣ (ΚΟΛΩΝΑ ΣΤΗ ΔΕΞΙΑ ΠΛΕΥΡΑ ΤΗΣ ΚΑΤΑΣΚΕΥΗΣ ΚΟΙΤΩΝΤΑΣ ΤΗΝ ΑΠΟ ΜΕΣΑ) **Package |** Συσκευασία: **1** τεμ./pc
	Code | Κωδικός : **E4600-422**	**Description:** **BOTTOM HORIZONTAL GASKET** Περιγραφή: ΚΑΤΩ ΟΡΙΖΟΝΤΙΟ ΛΑΣΤΙΧΟ **Package |** Συσκευασία: **90** m
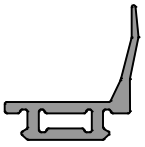	Code | Κωδικός : **E4600-421**	**Description:** **TOP HORIZONTAL GASKET** Περιγραφή: ΠΑΝΩ ΟΡΙΖΟΝΤΙΟ ΛΑΣΤΙΧΟ **Package |** Συσκευασία: **70** m
	Code | Κωδικός : **E4600-423**	**Description:** **VERTICAL GASKET** Περιγραφή: ΚΑΘΕΤΟ ΛΑΣΤΙΧΟ **Package |** Συσκευασία: **80** m

	Code | Κωδικός : **E4600-424**	**Description:** **COVER GASKET** Περιγραφή: ΛΑΣΤΙΧΟ ΚΑΛΥΨΗΣ **Package |** Συσκευασία: **150** m
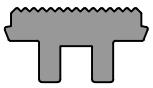	Code | Κωδικός : **E4600-853**	**Description:** **COVER GASKET FOR COMBINATION WITH 4600-908 PROFILE** Περιγραφή: ΛΑΣΤΙΧΟ ΚΑΛΥΨΗΣ ΣΕ ΣΥΝΔΥΑΣΜΟ ΜΕ ΤΟ ΠΡΟΦΙΛ 4600-908 **Package |** Συσκευασία: **30** m
	Code | Κωδικός : **ES250-401**	**Description:** **COVER GASKET FOR RAIL** Περιγραφή: ΛΑΣΤΙΧΟ ΚΑΛΥΨΗΣ ΟΔΗΓΩΝ **Package |** Συσκευασία: **2 x** 220m
	Code | Κωδικός : **ES250-405**	**Description:** **GASKET FOR 4600-907** Περιγραφή: ΛΑΣΤΙΧΟ ΓΙΑ 4600-907 **Package |** Συσκευασία: **200**m
	Code | Κωδικός : **E4600-451**	**Description:** **BRUSH WITH METALLIC BASE FOR PROFILE 4600-905 (2m)** Περιγραφή: ΒΟΥΡΤΣΑΚΙ ΜΕ ΜΕΤΑΛΙΚΗ ΒΑΣΗ ΓΙΑ ΠΡΟΦΙΛ 4600-905 (2m) **Package |** Συσκευασία: **2**m
	Code | Κωδικός : **US507-01FS/A/M/G**	**Description:** **BRUSH BLACK No7** Περιγραφή: ΒΟΥΡΤΣΑΚΙ ΜΑΥΡΟ No7 **A=** Λευκό/White **M=** Μαύρο/Black **G=** Γκρι/Grey **Package |** Συσκευασία: **1100**m
	Code | Κωδικός : **US540-2MBM**	**Description:** **EXTERNAL GLAZING GASKET 3mm (EPDM)** Περιγραφή: ΕΞΩΤΕΡΙΚΟ ΚΟΥΜΠΩΤΟ ΛΑΣΤΙΧΟ ΤΖΑΜΙΟΥ 3mm (EPDM) **Package |** Συσκευασία: **240**m

	Code | Κωδικός : **EA410-420M**	**Description:** **GLAZING GASKET 1mm** Περιγραφή: ΛΑΣΤΙΧΟ ΣΦΗΝΑ ΤΖΑΜΙΟΥ 1mm **Package |** Συσκευασία: **350**m
	Code | Κωδικός : (A) **US520-1PRM** (1 mm) (B) **US520-2PRM** (2 mm) (C) **US520-3PRM** (3 mm) (D) **US520-4PRM** (4 mm) (E) **US520-5PRM** (5 mm) (F) **US520-6PRM** (6 mm) (G) **US520-7PRM** (7 mm)	**Description:** **GLAZING GASKET** Περιγραφή: ΛΑΣΤΙΧΟ ΣΦΗΝΑ ΤΖΑΜΙΟΥ **Package |** Συσκευασία: (A) 265m (B) 215m (C) 180m (D) 125m (E) 100m (F) 90m (G) 75m
	Code | Κωδικός : (A) **US530-1PRM** (1 mm) (B) **US530-2PRM** (2 mm) (C) **US530-3PRM** (3 mm) (D) **US530-4PRM** (4 mm) (E) **US530-5PRM** (5 mm) (F) **US530-6PRM** (6 mm) (G) **US530-7PRM** (7 mm)	**Description:** **GLAZING GASKET** Περιγραφή: ΛΑΣΤΙΧΟ ΣΦΗΝΑ ΤΖΑΜΙΟΥ ΚΟΥΜΠΩΤΗ **Package |** Συσκευασία: (A) 380m (B) 350m (C) 250m (D) 180m (E) 165m (F) 110m (G) 90m
	Code | Κωδικός : (A) **US521-01** (2.5-3 mm) (B) **US521-02** (4-5 mm) (C) **US521-03** (6-7 mm)	**Description:** **GLAZING GASKET** Περιγραφή: ΛΑΣΤΙΧΟ ΣΦΗΝΑ ΤΖΑΜΙΟΥ **Package |** Συσκευασία: (A) 200m (B) 200m (C) 150m
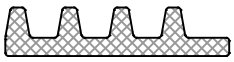	Code | Κωδικός : **E2900-585**	**Description:** **FOAM INSULATION 35x10mm** Περιγραφή: ΑΦΡΟΣ ΜΟΝΩΣΗΣ 35x10mm **Package |** Συσκευασία: **30**m (10bars x 3m)
	Code | Κωδικός : **E2900-586**	**Description:** **FOAM INSULATION 19x5mm** Περιγραφή: ΑΦΡΟΣ ΜΟΝΩΣΗΣ 19x5mm **Package |** Συσκευασία: **30**m (10bars x 3m)

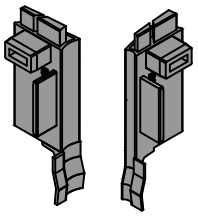	Code | Κωδικός : **E4600-855**	**Description:** **VULCANIZED CORNER FOR CENTRAL GASKET WITH GASKET E4600-423 OR BRUSH E4600-451** Περιγραφή: ΒΟΥΛΚΑΝΙΣΜΕΝΗ ΓΩΝΙΑ ΚΕΝΤΡΙΚΟΥ ΛΑΣΤΙΧΟΥ ΜΕ ΛΑΣΤΙΧΟ E4600-423 Ή ΒΟΥΡΤΣΑΚΙ E4600-451 **Package |** Συσκευασία: 1 Ζεύγος/ pair

ALUMINCO®

FD4600

Punching Machine - Πρέσα

PUNCHING MACHINE (EA010.21PSU)

ΠΡΕΣΑ (EA010.21PSU)

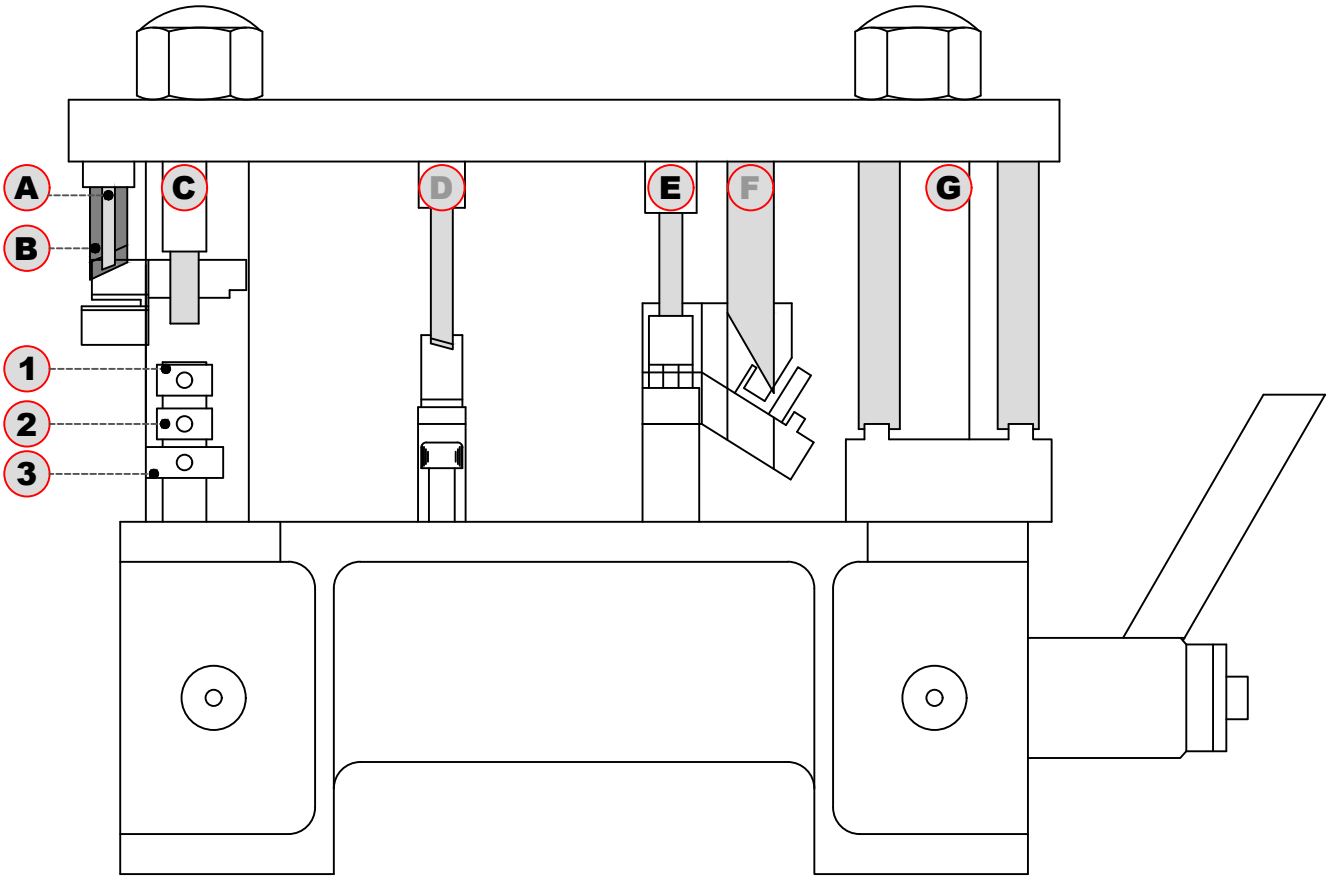

A	Perforating tool Ø5 for **4600-905**	Τρυπητικό Ø5 για **4600-905**
B	Cutting tool for **4600-905**	Ξενύχιασμα για **4600-905**
C	Perforating tool for corner joint (frame / sash)	Τρυπητικό γωνίας συνδέσεως (κάσας / φύλλου)
D	Sash perforating tool Ø8.5 for accessory **E2900-583** installation	Τρυπητικό φύλλου Ø8.5 για τοποθέτηση εξαρτήματος **E2900-583**
E	Perforating tool Ø9 for corner joint (corner construction)	Τρυπητικό Ø9 για γωνία συνδέσεως (γωνιακή κατασκευή)
F	Cutting tool for profiles **2900-904 & 2900-906**	Ξελουριστικό για προφίλ **2900-904 & 2900-906**
G	Cutting tool for **4600-201**	Ξενύχιασμα φύλλου **4600-201**

NOTE:
The phases with grey color are made for SL2900 series.

ΣΗΜΕΙΩΣΗ:
Οι φάσεις με γκρι χρώμα αφορούν την σειρα SL2900.

INSTRUCTIONS FOR THE CONSTRUCTION OF FRAMES

- Fabricator should always have all the necessary technical documentation, manuals and catalogs of systems that describe all the details of any type of construction.
- Fabricator should be aware of the possibilities of profiles in order to provide the appropriate solutions for each case at the client.
- Fabricator should have all the necessary tools and machinery in order to produce high quality products.
- Milling and machining on profiles must be executed with absolute precision based on the instructions of the technical manuals.
- At the cutting points (piercing) of profiles is necessary to use protective materials (Bourgal), to avoid the appearance of electrolysis.
- At the assembly of profiles is necessary to use sealant (polyurethane adhesive) in order to seal the profiles from any water inflows and air.
- Fabricator should always use all the necessary accessories and mechanisms recommended by the company to ensure the quality and proper functionality of the frames.
- At the construction and installation of the frames, screws should be of stainless steel or galvanized to prevent corrosion.
- Fabricator should open all the necessary weep holes in a frame for runoff water. The number of weep holes depend on the orientation and dimensions of the frame. (See technical manual).
- Fabricator should use cyanoacrylate glue to the contact points of gasket.
- Fabricator must properly support (shims application) the glazing, with plastic shims, at the projected points for the proper function of the frame. (See technical manual).
- Fabricator should select and place subframe depending on the typology of each frame for the proper support of the frame.
- Fabricator should estimate a perimeter joint between the frame and subframe of 2,5-3mm for non-thermal break systems and 5-6mm for thermal break systems.
- Fabricator must choose the correct sealing materials during installation. More specifically:

1. We place neutral silicone or polyurethane sealant at the bottom, inner and outer of the frame, between frame and sill.
2. We place acrylic putty both sides and on the top inner and outer of the frame, between the frame and the wall. Painting in acrylic putty is necessary.

Attention: The surfaces (frame, sill & wall) must be clean and dry for the effective adhesion of insulating materials.

For any questions on technical matters, contact the technical department of the company.

INSTRUCTIONS FOR PROTECTION & MAINTENANCE OF FRAMES

Aluminium systems are characterized by high resistance to weather conditions and time.
To ensure and maintain good function and timeless beauty, it is necessary to follow the simple but basic below rules for proper maintenance and cleaning:

- Aluminium profiles must be cleaned at regular basis.
- In industrial or coastal areas, cleaning must be done more often and with great meticulousness.
- At the time of cleaning is recommended to use water and cleaners with a neutral pH.
- Alkaline materials such as cement, lime and plaster should not remain, at any time, on the aluminium surface.
- Immediately after the installation of frames, the protective film must be removed from the surface of aluminium, where its exposure to sunlight may cause a serious damage.
- The moving parts, mechanisms and gaskets should be cleaned and lubricated with silicone spray periodically.
- In any case, a full maintenance control of aluminium systems - once a year - is necessary from a professional fabricator.

ΟΔΗΓΙΕΣ ΓΙΑ ΤΗΝ ΚΑΤΑΣΚΕΥΗ ΤΩΝ ΚΟΥΦΩΜΑΤΩΝ

- Ο κατασκευαστής οφείλει να έχει όλα τα απαραίτητα τεχνικά έντυπα, εγχειρίδια και καταλόγους των συστημάτων που περιγράφουν όλες τις λεπτομέρειες για οποιαδήποτε κατασκευή.
- Ο κατασκευαστής θα πρέπει να γνωρίζει τις δυνατότητες των προφίλ και να δίνει σωστές και ενδεδειγμένες λύσεις για κάθε περίπτωση στον πελάτη του.
- Ο κατασκευαστής οφείλει να διαθέτει όλα τα απαραίτητα εργαλεία και μηχανολογικό εξοπλισμό, προκειμένου να παράγει άριστης ποιότητας τελικό προϊόν.
- Οι κατεργασίες - χαντρώματα των προφίλ θα πρέπει να εκτελούνται με απόλυτη ακρίβεια με βάση τις οδηγίες των τεχνικών εγχειριδίων.
- Στα σημεία κοπής, χαντρώματος των προφίλ είναι απαραίτητη η χρήση προστατευτικών υλικών (Bourgal), για την αποφυγή εμφάνισης ηλεκτρόλυσης.
- Κατά τη συναρμογή των προφίλ, είναι απαραίτητη η χρήση αρμόκολλας προκειμένου να σφραγίζονται από τυχόν εισρροές νερού και αέρα.
- Ο κατασκευαστής οφείλει και πρέπει να χρησιμοποιεί εξαρτήματα και μηχανισμούς που προτείνει η εταιρία, ώστε να διασφαλίζεται η ποιότητα και η σωστή λειτουργία των κουφωμάτων.
- Κατά την κατασκευή και τοποθέτηση των κουφωμάτων οι βίδες θα πρέπει να είναι γαλβανιζέ ή ανοξείδωτες για την αποφυγή διάβρωσης.
- Ο κατασκευαστής οφείλει να ανοίγει τον απαραίτητο αριθμό νεροχυτών σε ένα κούφωμα για την απορροή των υδάτων, ο οποίος εξαρτάται από τον προσανατολισμό και τη διάσταση του κουφώματος. (Βλέπε τεχνικό εγχειρίδιο).
- Ο κατασκευαστής θα πρέπει να χρησιμοποιεί κυανοακριλλική κόλλα για τη συγκόλληση των ελαστικών.
- Ο κατασκευαστής οφείλει να κάνει σωστή στήριξη (τακάρισμα) των υαλοπινάκων, με πλαστικά τακάκια, στα προβλεπόμενα σημεία, για τη σωστή λειτουργία του κουφώματος. (Βλέπε τεχνικό εγχειρίδιο).
- Ο κατασκευαστής θα πρέπει ανάλογα με την τυπολογία κάθε κουφώματος να επιλέγει και να τοποθετεί ψευδόκασα, ώστε να έχουμε σωστή στήριξη του κουφώματος.
- Ο κατασκευαστής θα πρέπει να υπολογίσει περιμετρικά έναν αρμό μεταξύ ψευδόκασας και κουφώματος 2,5-3mm στα ψυχρά και 5-6mm στα θερμοδιακοπτόμενα.
- Ο κατασκευαστής πρέπει να επιλέγει τα σωστά υλικά στεγάνωσης κατά την τοποθέτηση.

1) Στο κάτω μέρος εσωτερικά και εξωτερικά του κουφώματος μεταξύ κάσας - μαρμαροποδιάς τοποθετούμε ουδέτερη σιλικόνη ή πολυουρεθανική αρμόκολλα.
2) Στις πλευρές και στο επάνω μέρος εσωτερικά και εξωτερικά του κουφώματος μεταξύ κάσας – τοιχοποιίας τοποθετούμε ακρυλικό στόκο, ο οποίος επιδέχεται βάψιμο. Το βάψιμο στον ακρυλικό στόκο είναι απαραίτητο.

Προσοχή: Οι επιφάνειες (κουφώματος, μαρμαροποδιάς & τοιχοποιίας) να είναι καθαρές και στεγνές, για την αποτελεσματική πρόσφυση των μονωτικών υλικών.

Για οποιαδήποτε απορία σε τεχνικά θέματα, επικοινωνήστε με το τεχνικό τμήμα της εταιρίας.

ΟΔΗΓΙΕΣ ΣΥΝΤΗΡΗΣΗΣ ΚΟΥΦΩΜΑΤΩΝ

Τα συστήματα αλουμινίου χαρακτηρίζονται από την υψηλή ανθεκτικότητα τους στις καιρικές συνθήκες και στο χρόνο. Για τη διασφάλιση και διατήρηση της διαχρονικά καλής λειτουργίας και αισθητικής, χρειάζεται να ακολουθούνται οι παρακάτω απλοί, αλλά βασικοί κανόνες σωστής συντήρησης και καθαρισμού:

- Τα προφίλ αλουμινίου πρέπει να καθαρίζονται σε τακτά χρονικά διαστήματα. Σε βιομηχανικές ή παραθαλάσσιες περιοχές, ο καθαρισμός τους πρέπει να γίνεται συχνότερα και με πολύ μεγάλη σχολαστικότητα.
- Για τον καθαρισμό του αλουμινίου συνιστάται η χρήση νερού και προϊόντων καθαρισμού με ουδέτερο pH.
- Προσοχή σε αλκαλικά υλικά, όπως τσιμέντο, ασβέστης και γύψος, τα οποία δε πρέπει να μένουν καθόλου προσκολλημένα επάνω στην επιφάνεια του αλουμινίου.
- Αμέσως μετά την τοποθέτηση των κουφωμάτων θα πρέπει να αφαιρείται το προστατευτικό φιλμ από την επιφάνεια του αλουμινίου, η έκθεσή του στην ηλιακή ακτινοβολία δημιουργεί πρόβλημα.
- Τα κινητά μέρη, οι μηχανισμοί και τα ελαστικά θα πρέπει να καθαρίζονται και να λιπαίνονται με σπρέι σιλικόνης σε τακτά χρονικά διαστήματα.
- Σε κάθε περίπτωση 1 φορά το χρόνο είναι απαραίτητος ο έλεγχος - συντήρηση των συστημάτων αλουμινίου από επαγγελματία αλουμινοκατασκευαστή.

ARCHITECTURAL ALUMINIUM SYSTEMS / ΑΡΧΙΤΕΚΤΟΝΙΚΑ ΣΥΣΤΗΜΑΤΑ ΑΛΟΥΜΙΝΙΟΥ

SLIDING SYSTEMS
ΣΥΡΟΜΕΝΑ ΣΥΣΤΗΜΑΤΑ


SL200


SL320


SL2450


SL2700


SL2900

BI-FOLDING SYSTEM
ΠΤΥΣΣΟΜΕΝΟ ΣΥΣΤΗΜΑ


FD4600

OPENING SYSTEMS
ΑΝΟΙΓΟΜΕΝΑ ΣΥΣΤΗΜΑΤΑ


W400


W450


W450HS


W540


W4750

W4900

ENTRANCE DOORS
ΠΟΡΤΕΣ ΕΙΣΟΔΟΥ


D75


D90

ROLLING SHUTTER SYSTEM
ΣΥΣΤΗΜΑ ΡΟΛΟΥ


SH750

SHUTTER SYSTEM
ΣΥΣΤΗΜΑ ΠΑΝΤΖΟΥΡΙΟΥ


SH3200

SHADOW SYSTEM
ΣΥΣΤΗΜΑ ΣΚΙΑΣΗΣ


SH3400

CURTAIN WALL SYSTEM
ΣΥΣΤΗΜΑ ΥΑΛΟΠΕΤΑΣΜΑΤΟΣ

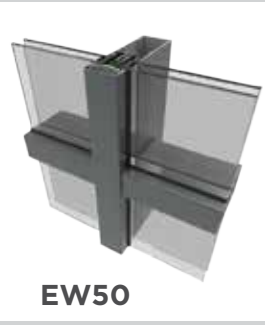
EW50

General Information

- This catalogue has been compiled with great care. The company cannot be responsible for any technical, printing or spelling errors that may occur.
- **The latest version of this catalogue is available at the official website of the company www.aluminco.com.**
- The company has a full range of catalogues for all products.
- Register now to aluminco.com and find the latest news, new applications and studies of ALUMINCO.

Γενικές Πληροφορίες

- Ο κατάλογος αυτός έχει συνταχτεί με μεγάλη προσοχή. Η εταιρία δεν ευθύνεται για τυχόν τεχνικά, τυπογραφικά ή ορθογραφικά λάθη που μπορεί να προκύψουν.
- **Η πιο πρόσφατη έκδοση αυτού του καταλόγου είναι διαθέσιμη στην επίσημη ιστοσελίδα της εταιρείας www.aluminco.com.**
- Η εταιρεία διαθέτει μια πλήρη γκάμα καταλόγων για όλα τα προϊόντα της.
- Εγγραφείτε τώρα στο aluminco.com και μάθετε πρώτοι τα τελευταία νέα, εφαρμογές και μελέτες της ALUMINCO.

The date of issue of this catalogue is written at the back cover.
Η ημερομηνία έκδοσης του καταλόγου αναγράφεται στο οπισθόφυλλο.

ALUMINIUM BUILDING SYSTEMS

320 11 Inofita Viotia - Greece
T: +30 22620 47000
F: +30 22620 47090
E: info@aluminco.com
www.aluminco.com

320 11 Οινόφυτα Βοιωτίας
T: 22620 47000
F: 22620 47090
E: info@aluminco.com
www.aluminco.com

06/2023