ALUMINCO®
ALUMINIUM BUILDING SYSTEMS

SL2550

Lift & Slide_2026


ALUMINCO
SL2550

Το προϊόν

SL2550

Το νέο σύστημα SL2550 βασίζεται στη σχεδιαστική φιλοσοφία του SL2700, με κύρια διαφοροποίηση τη μείωση του πλάτους του φύλλου κατά 15 mm.

Παράλληλα, ενσωματώνει σχεδιαστικές βελτιώσεις που απλοποιούν τη διαδικασία κατασκευής και προσφέρουν μεγαλύτερη ευελιξία στην κοστολόγηση.

Αποτελεί μια ανταγωνιστική πρόταση στην κατηγορία Lift & Slide (L&S), με δυνατότητα υλοποίησης και σε έκδοση απλού συρόμενου συστήματος.



ALUMINCO®
ALUMINIUM BUILDING SYSTEMS

↘ Τεχνικά χαρακτηριστικά συστήματος

ΙΔΙΟΤΗΤΕΣ	
Πλάτος Γάντζου	37 mm / 93mm
Μέγιστο Ύψος Φύλλου	3000 mm
Μέγιστο Πλάτος Φύλλου	3000 mm
Μέγιστο Βάρος Φύλλου	400 kg
Υψη Οδηγών (Η)	25, 35 & 45 mm
Διαστάσεις Φύλλου	55 x 89.7 mm
Ελάχιστο Πάχος Τζαμιού	24 mm
Μέγιστο Πάχος Τζαμιού	38 mm
Πολυαμίδιο (κυρίως)	24 mm

ALUMINCO®
ALUMINIUM BUILDING SYSTEMS

↘ Βασικές τυπολογίες του συστήματος

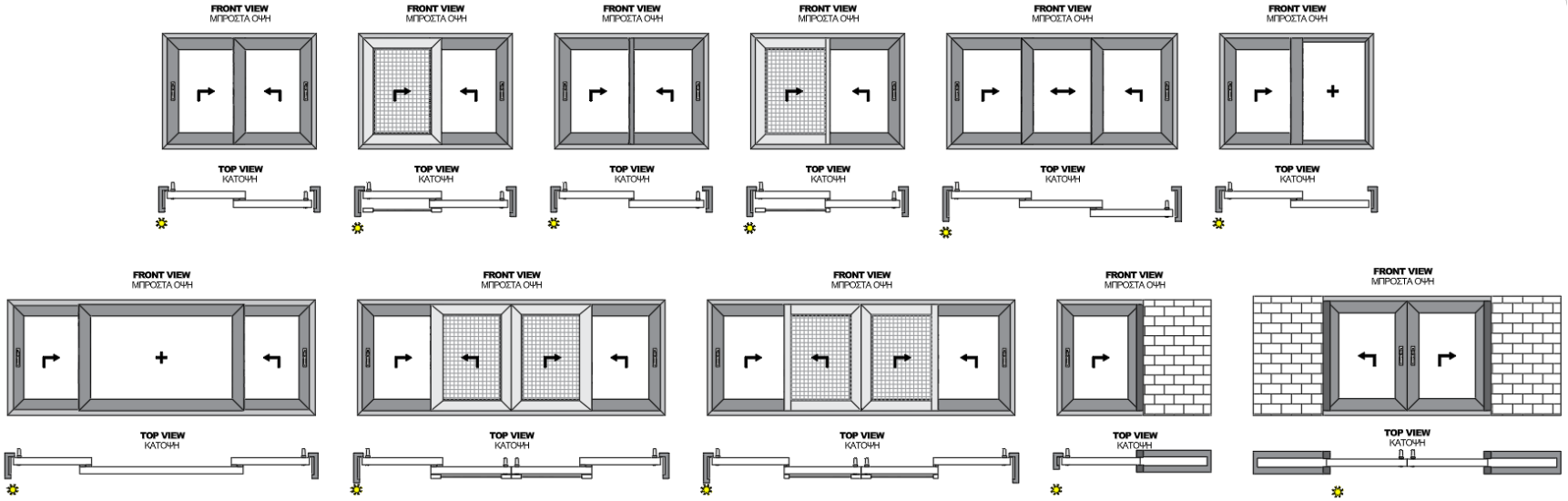

ALUMINCO®
ALUMINIUM BUILDING SYSTEMS

↘ Τρεις διαφορετικές εκδόσεις συστήματος

HIGH PERFORMANCE



FLAT TRACK

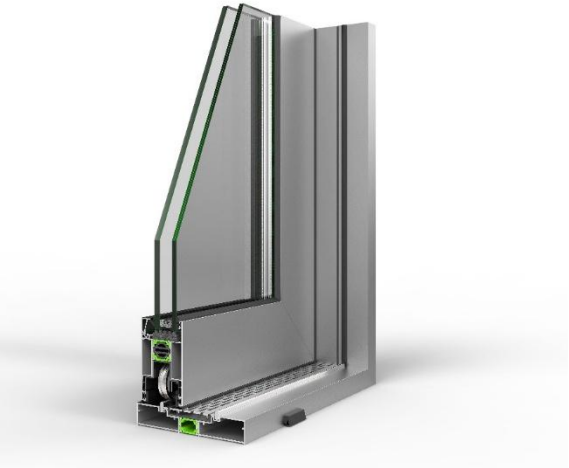

INFINITY



ALUMINCO®
ALUMINIUM BUILDING SYSTEMS

↘Τρεις διαφορετικές εκδόσεις συστήματος

HIGH PERFORMANCE

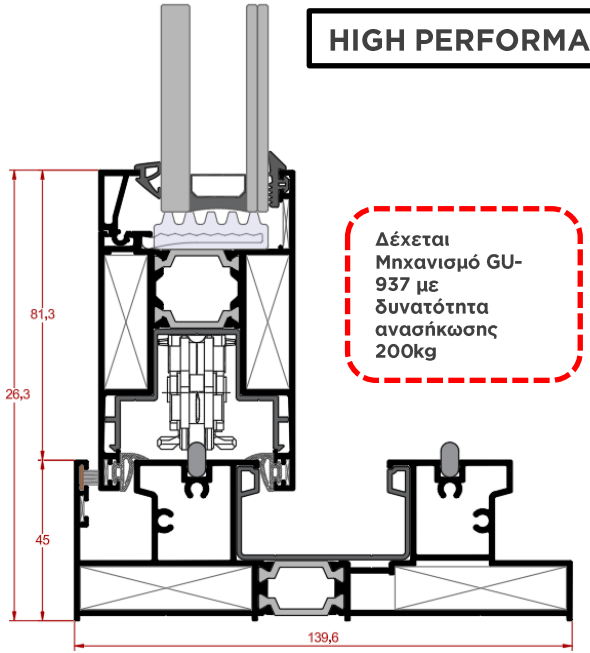

Δέχεται Μηχανισμό GU-937 με δυνατότητα ανασήκωσης 200kg

FLAT TRACK

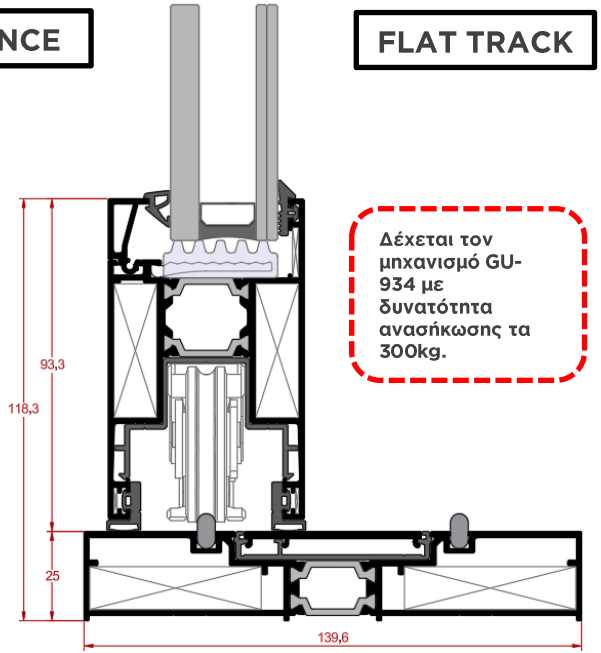

Δέχεται τον μηχανισμό GU-934 με δυνατότητα ανασήκωσης τα 300kg.

INFINITY

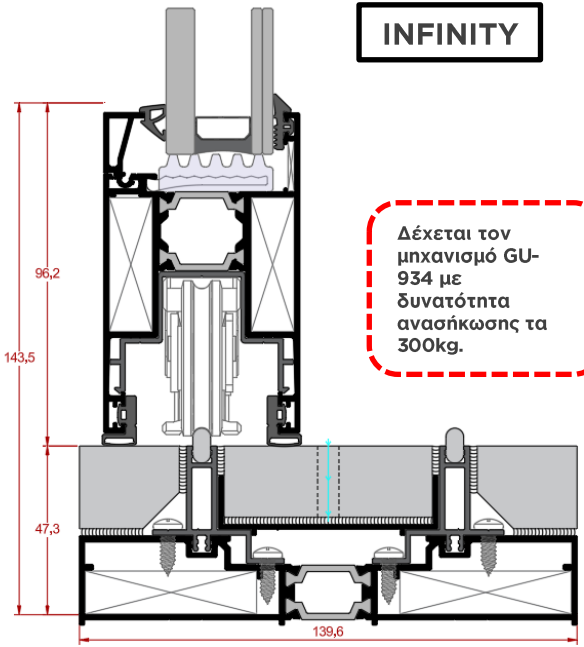

Δέχεται τον μηχανισμό GU-934 με δυνατότητα ανασήκωσης τα 300kg.

ALUMINCO®
ALUMINIUM BUILDING SYSTEMS

ALUMINCO®
ALUMINIUM BUILDING SYSTEMS

SL2550

System Profiles

↘ Θέρμο προφίλ συστήματος

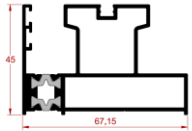

Code | Κωδικός	2550-110
Weight | Βάρος	1436 gr/m
Description	Single rail for pocket window
Περιγραφή	Μονόφυλλος οδηγός για χωνευτό

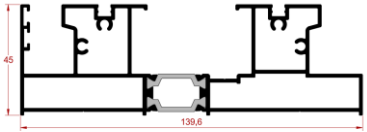

Code | Κωδικός	2550-103
Weight | Βάρος	2467 gr/m
Description	Double successive rail
Περιγραφή	Οδηγός δίφυλλου επαλλήλου

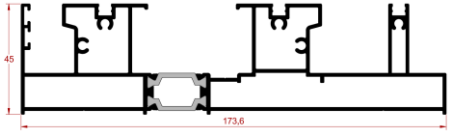

Code | Κωδικός	2550-105
Weight | Βάρος	2990 gr/m
Description	Double successive rail with insect screen
Περιγραφή	Οδηγός δίφυλλου επαλλήλου με σήτα

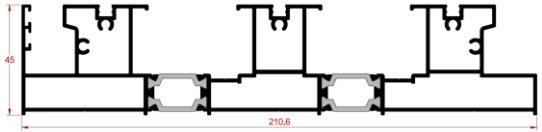

Code | Κωδικός	2550-107
Weight | Βάρος	3668 gr/m
Description	Triple successive rail
Περιγραφή	Οδηγός τρίφυλλου επαλλήλου

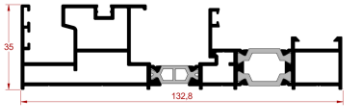

Code | Κωδικός	2550-109
Weight | Βάρος	2110 gr/m
Description	Fix&Slide rail
Περιγραφή	Οδηγός για Fix&Slide



Code | Κωδικός	2550-702
Weight | Βάρος	450 gr/m
Description	Outer cover for Fix&Slide
Περιγραφή	Έξω καπάκι για Fix&Slide

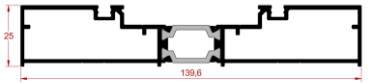

Code | Κωδικός	2550-104
Weight | Βάρος	1712 gr/m
Description	Double successive rail for Flat Track and Infinity
Περιγραφή	Οδηγός δίφυλλου επαλλήλου για Flat Track και Infinity

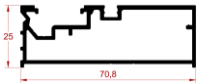

Code | Κωδικός	2550-113
Weight | Βάρος	- gr/m
Description	Extension profile for quadruple sash and Flat Track and Infinity
Περιγραφή	Προέκταση για τετράφυλλο σε Flat Track και Infinity

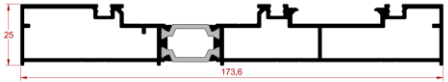

Code | Κωδικός	2550-106
Weight | Βάρος	2146 gr/m
Description	Double Flat Track and Infinity rail with insect screen
Περιγραφή	Οδηγός δίφυλλου για Flat Track και Infinity με σήτα

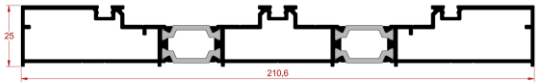

Code | Κωδικός	2550-108
Weight | Βάρος	2613 gr/m
Description	Triple Flat Track and Infinity rail
Περιγραφή	Οδηγός Flat Track και Infinity τρίφυλλου



Code | Κωδικός	2550-704
Weight | Βάρος	263 gr/m
Description	Interlock cover
Περιγραφή	Καπάκι γάντζου

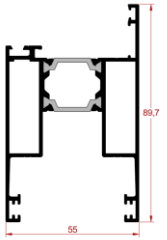

Code | Κωδικός	2550-205
Weight | Βάρος	1656 gr/m
Description	Sash 55mm
Περιγραφή	Φύλλο 55mm



Code | Κωδικός	2550-913
Weight | Βάρος	110 gr/m
Description	Bottom gasket protection for Flat Track
Περιγραφή	Προστατευτικό κάτω ελαστικού Flat Track

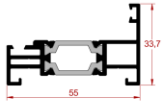

Code | Κωδικός	2550-206
Weight | Βάρος	903 gr/m
Description	Narrow interlock
Περιγραφή	Στενός γάντζος

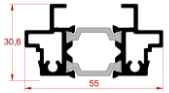

Code | Κωδικός	2550-501
Weight | Βάρος	1713 gr/m
Description	Profile for meeting sashes
Περιγραφή	Μπαντζαμού

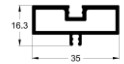

Code | Κωδικός	2550-909
Weight | Βάρος	425 gr/m
Description	Profile for Flat Track
Περιγραφή	Προφίλ κλειδώματος οδηγού Flat Track

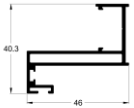

Code | Κωδικός	2550-801
Weight | Βάρος	631 gr/m
Description	Cover for in-wall
Περιγραφή	Αρμοκάλυπτρο για χωνευτό

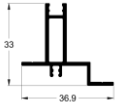

Code | Κωδικός	2550-910
Weight | Βάρος	418 gr/m
Description	Base for Infinity
Περιγραφή	Βάση για Infinity

ALUMINCO®
ALUMINIUM BUILDING SYSTEMS

SL2550

Assembly manual - Millings

↘ Σύνδεση πλαισίων

Πρεσαριστές γωνίες και γωνίες CAL σε οδηγούς και φύλλο.
Το φύλλο ενισχύεται με 3 γωνίες ευθυγραμμίσεως και οι οδηγοί με 1.

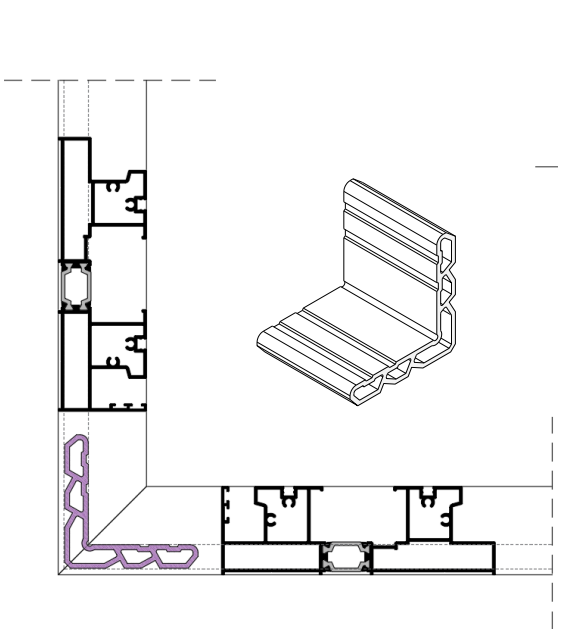

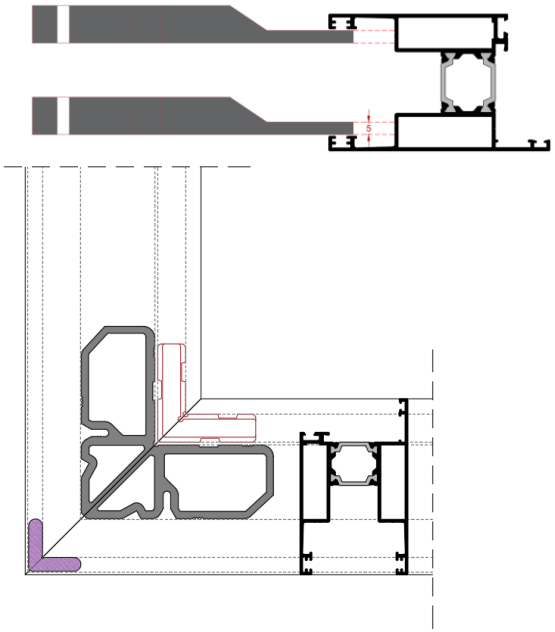

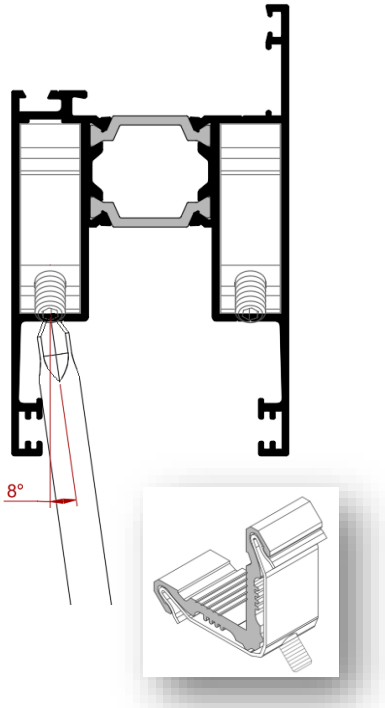

ALUMINCO®
ALUMINIUM BUILDING SYSTEMS

↘ Σύνδεση πλαισίων

Συνδεσμολογία επάνω οδηγού – 90ο - για τυπολογίες Infinity/Flat track

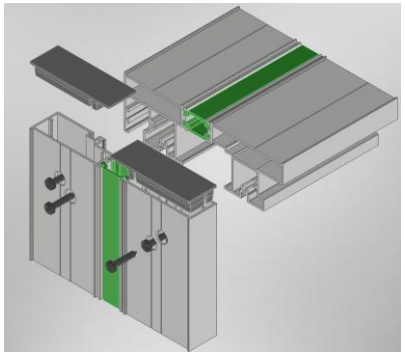

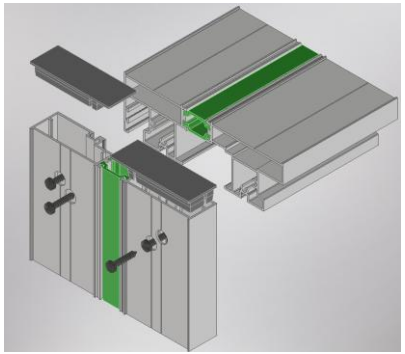

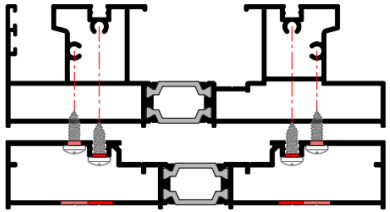

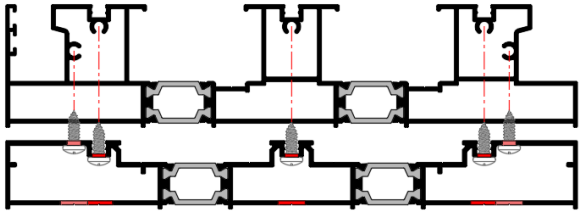

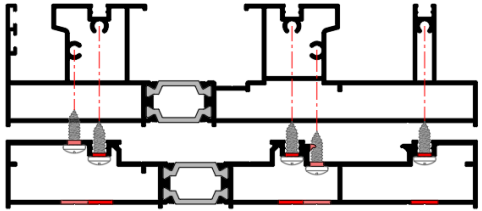

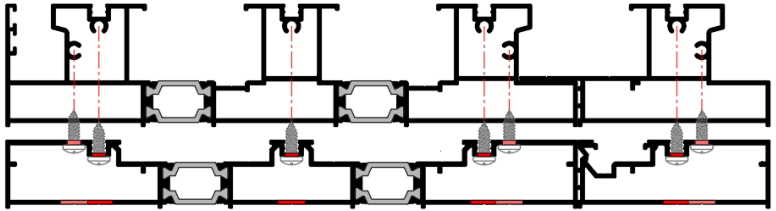

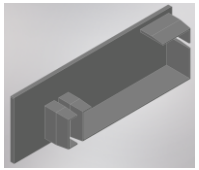

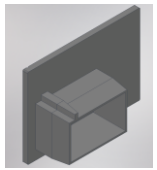

USP Με δύο κωδικούς ταπών επιτυγχάνεται η σύνδεση όλων των οδηγών

ALUMINCO®
ALUMINIUM BUILDING SYSTEMS

↘ Χρήση συνδέσμου σε στενό γάντζο και fix & slide

Εφαρμογή Στενού Γάντζου σε Φύλλο

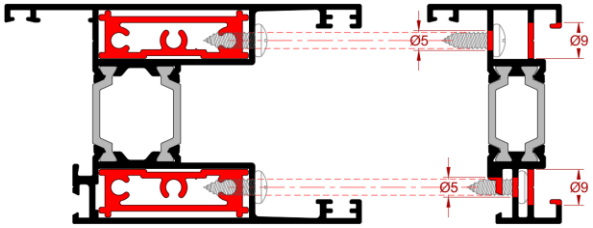

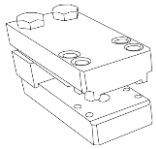

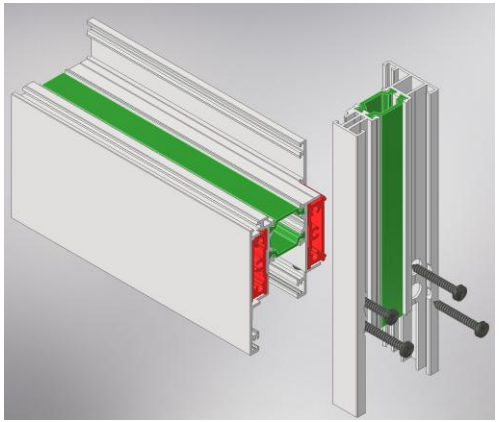

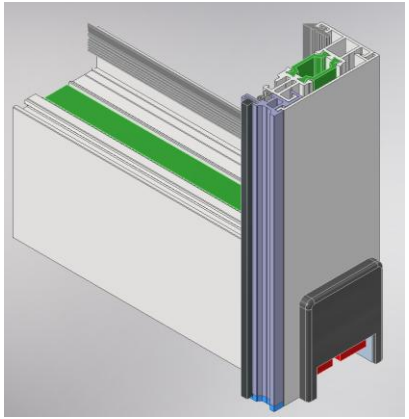

Τοποθέτηση Σταθερού Φύλλου για Fix & Slide (Hotel Solution)

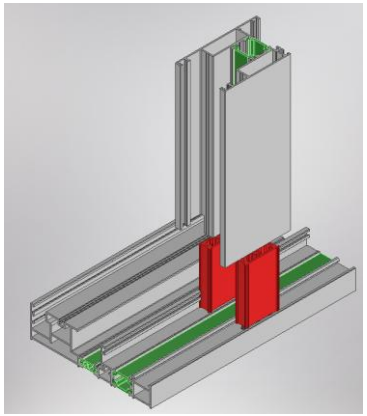

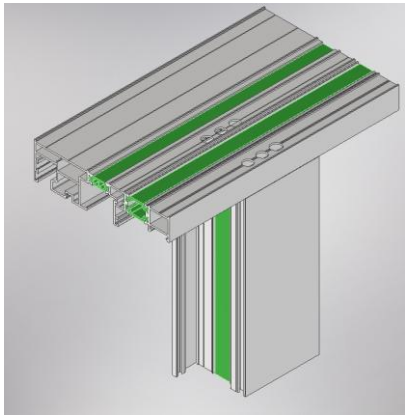

ALUMINCO®
ALUMINIUM BUILDING SYSTEMS

↘ Τοποθέτηση μπινί

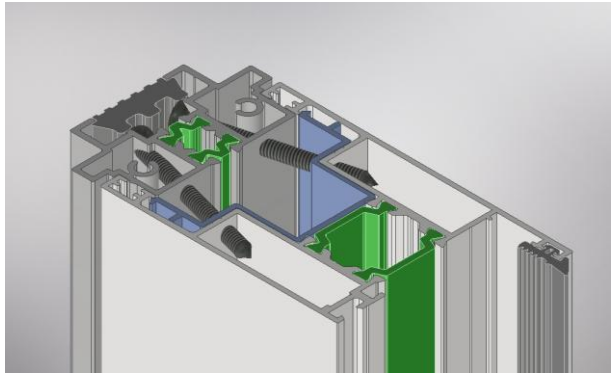

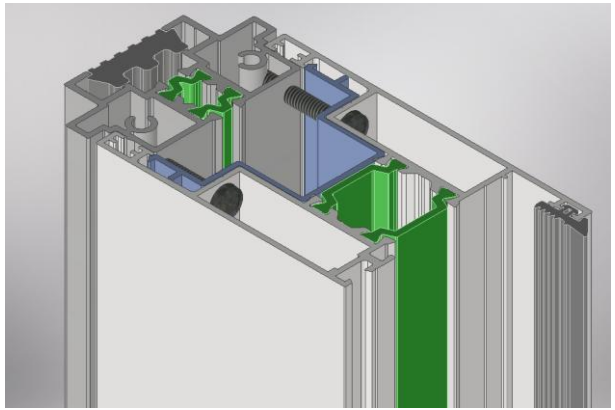

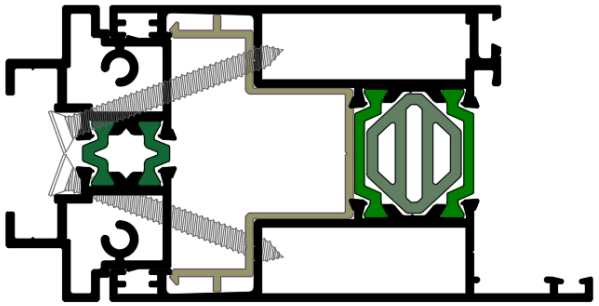

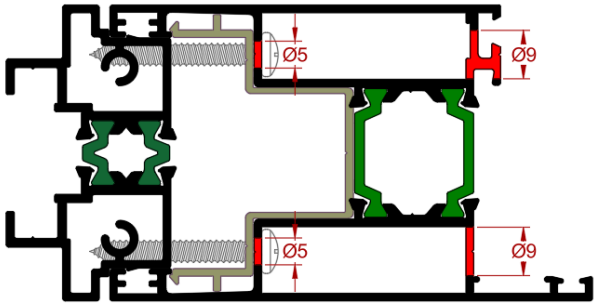

ALUMINCO®
ALUMINIUM BUILDING SYSTEMS

↘ Κατεργασίες Πρέσας

Φάση No1

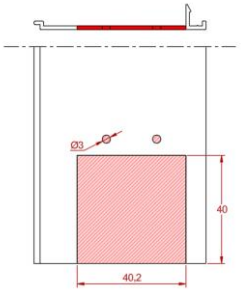

Φάση No2

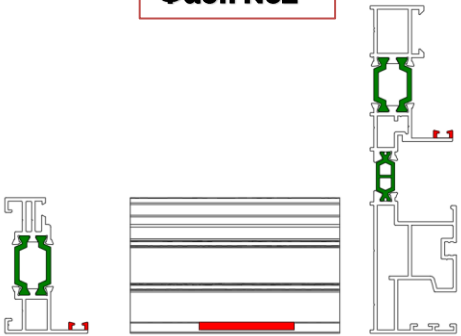

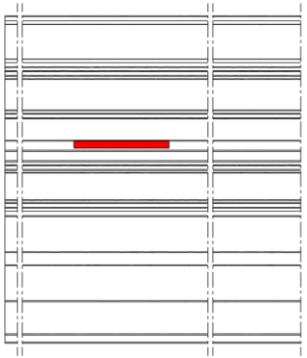

Φάση No3

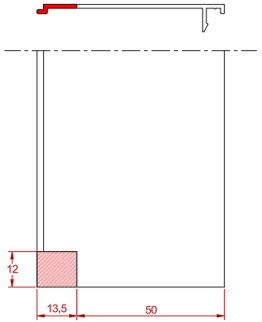

Φάση No4

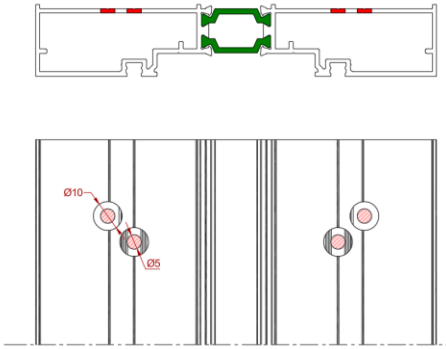

Φάση No5

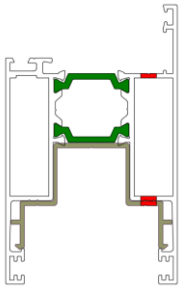

Φάση No6

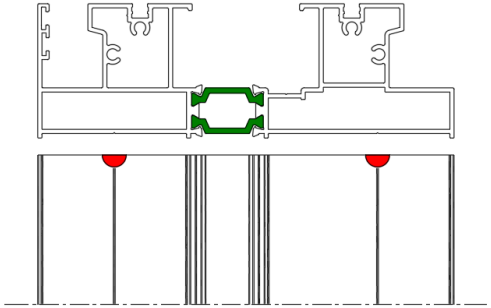

Φάση No7

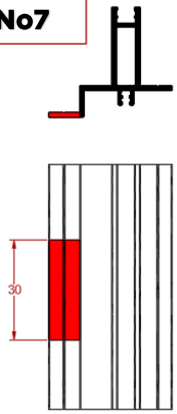

Φάση No8

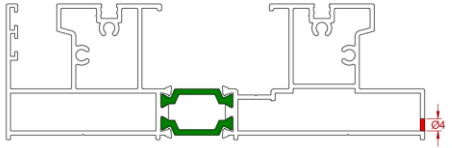

↘ Λοιπές κατεργασίες εκτός πρέσας

Κάθετη απορροή

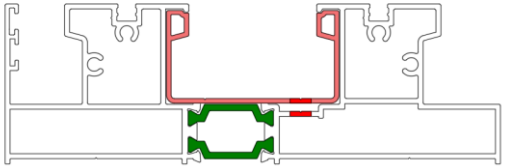

Οριζόντια απορροή

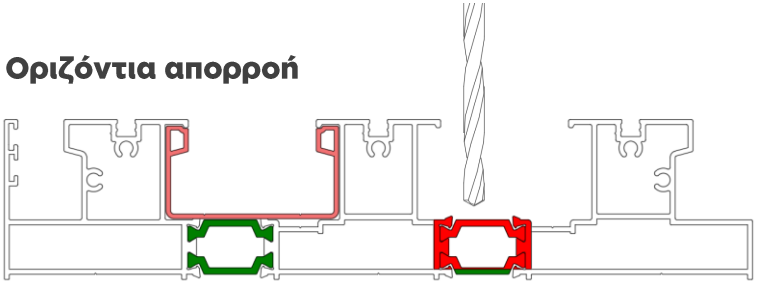

Οριζόντια απορροή (προαιρετική)

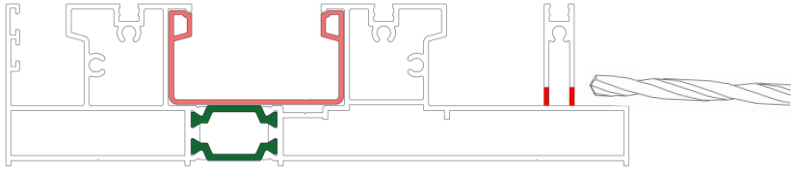

Κάθετη απορροή

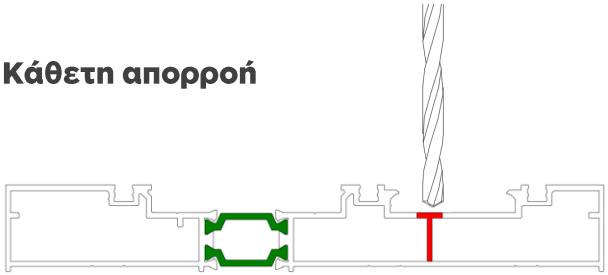

ALUMINCO®
ALUMINIUM BUILDING SYSTEMS

↘ Κατεργασίες δίσκων ξελουρίσματος

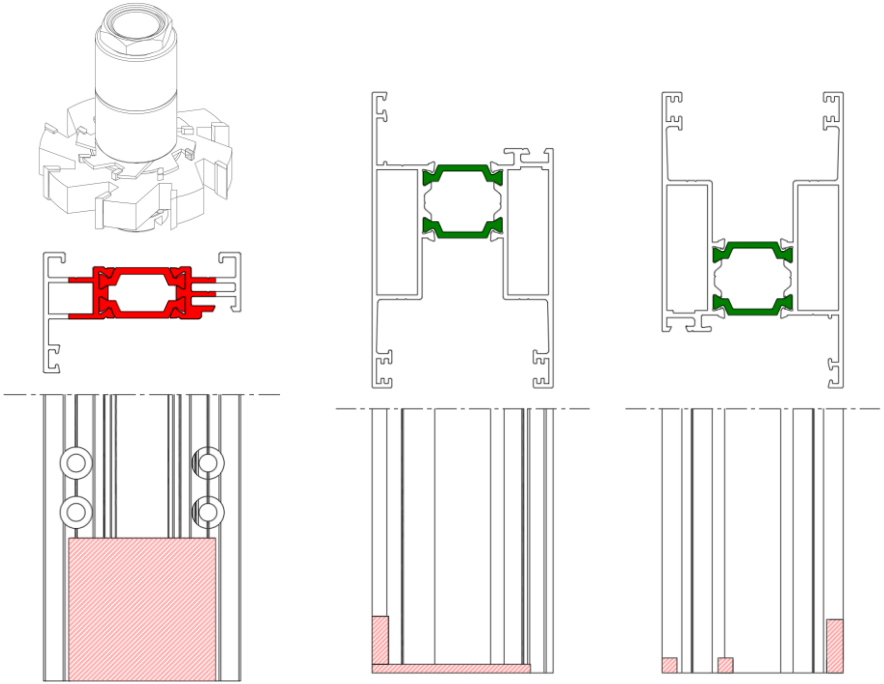

Στενός Γάντζος

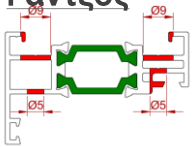

***Στην περίπτωση του στενού γάντζου απαιτείται και η χρήση της καλίμπρας**

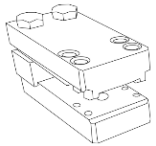

ALUMINCO®
ALUMINIUM BUILDING SYSTEMS

↘Γάντζος επαλλήλου

Κανονικός Γάντζος 45°

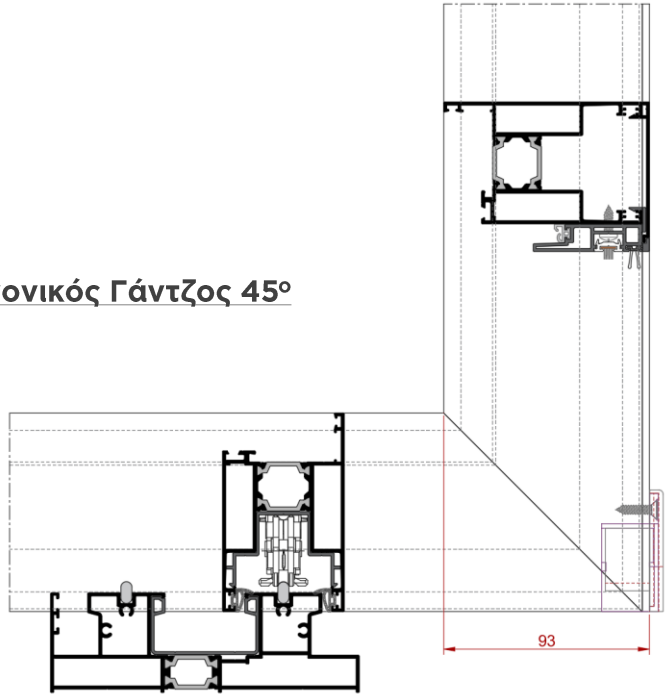

Στενός Γάντζος 90°

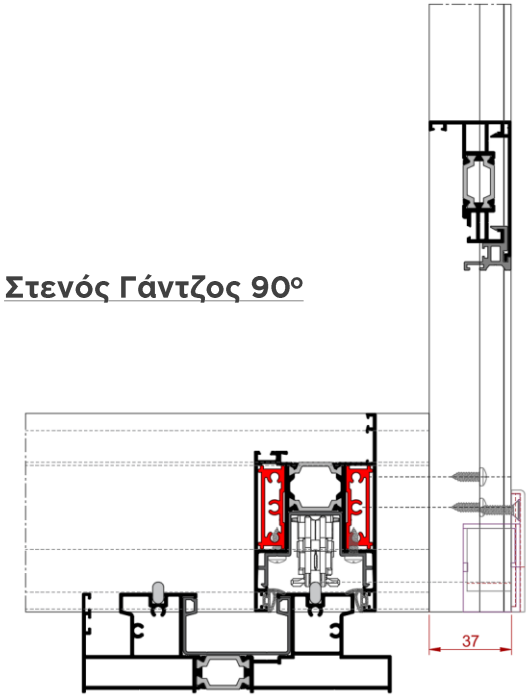

USP

Το καπάκι του γάντζου είναι το ίδιο και στις δύο περιπτώσεις

ALUMINCO®
ALUMINIUM BUILDING SYSTEMS

↘ Τάπες Γάντζων

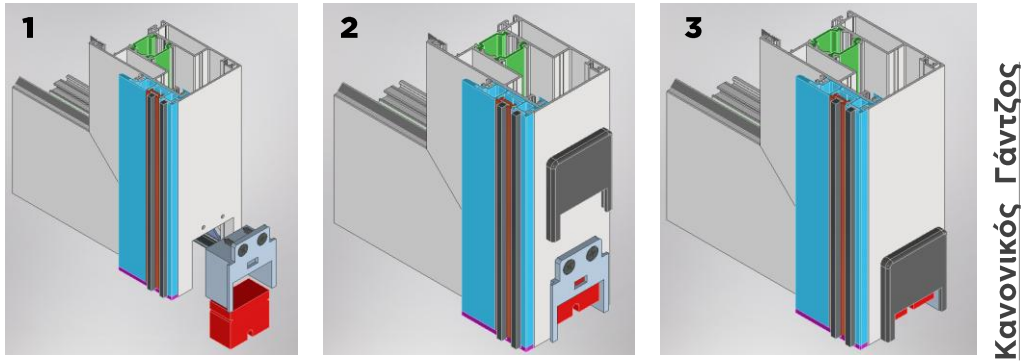

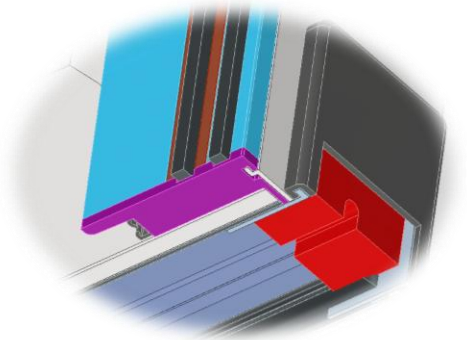

USP

Η τάπα επαλλήλου είναι ίδια σε κανονικό και στενό γάντζο

ALUMINCO®
ALUMINIUM BUILDING SYSTEMS

↘ Τάκος επαλλήλου

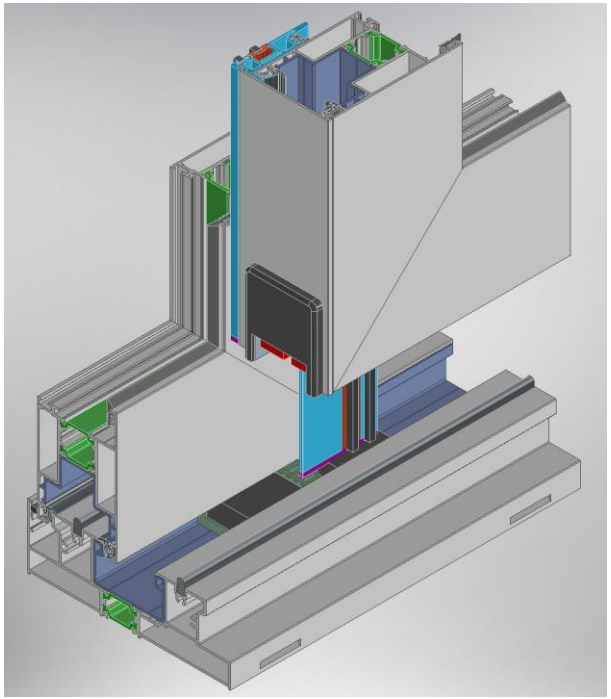

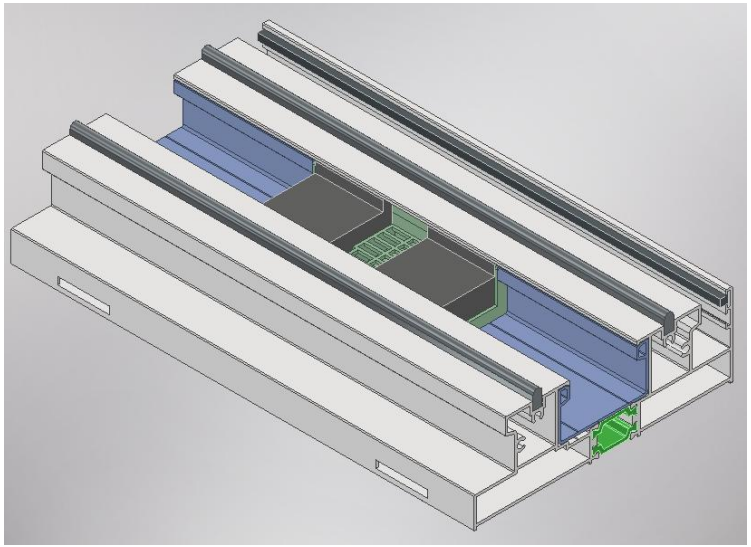

ALUMINCO®
ALUMINIUM BUILDING SYSTEMS

↘ Τάκος επαλλήλου και σχάρα σε χαμηλό οδηγό

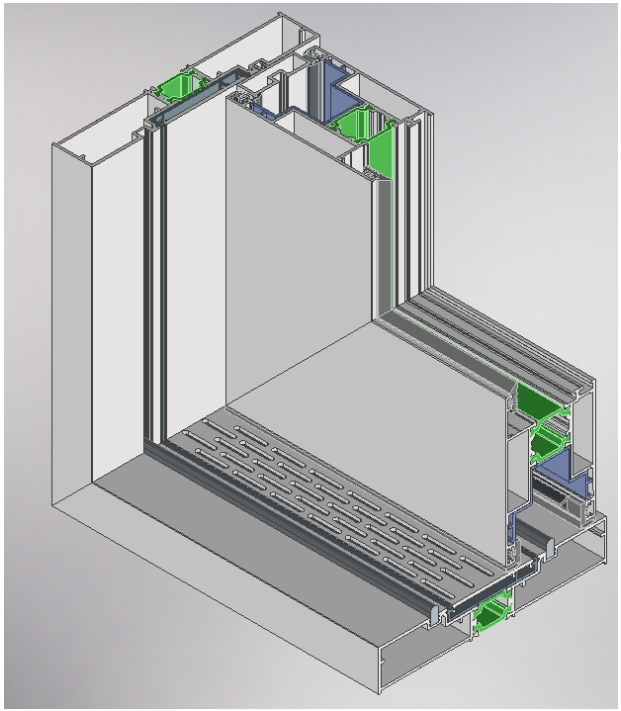

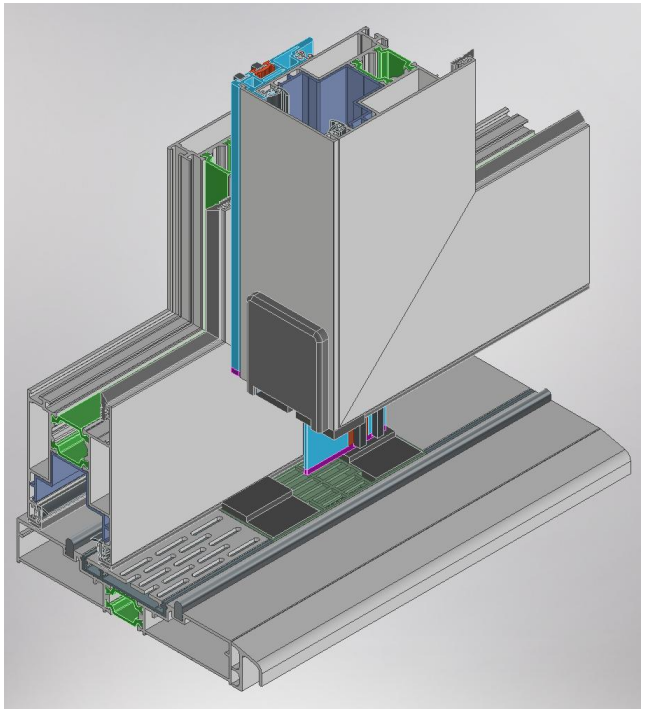

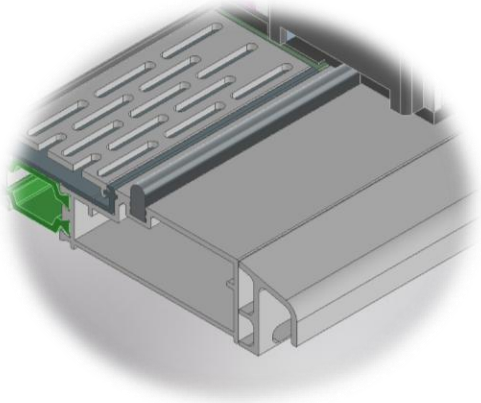

ALUMINCO®
ALUMINIUM BUILDING SYSTEMS

↘ Διαδρομή απορροής υδάτων

HIGH PERFORMANCE

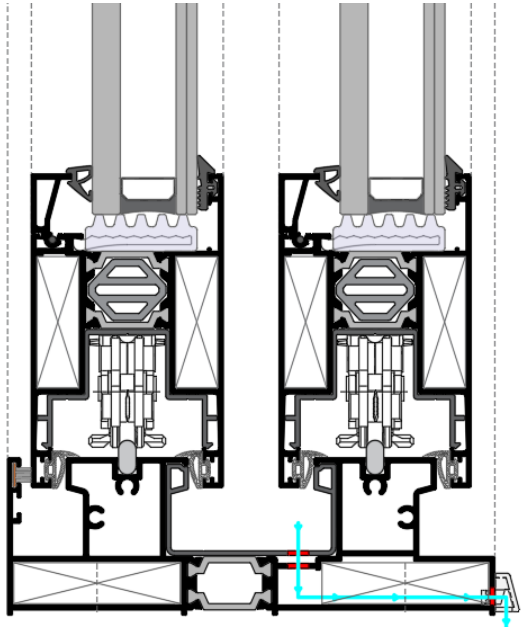

FLAT TRACK

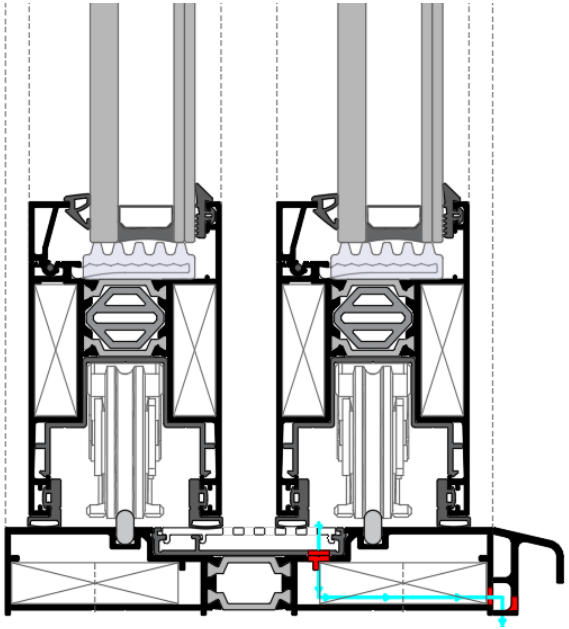

INFINITY

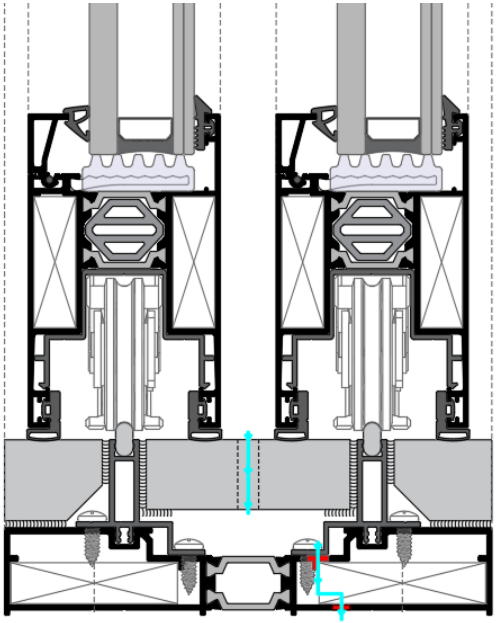

ALUMINCO®
ALUMINIUM BUILDING SYSTEMS

↘ Επάνω τάκος στεγάνωσης

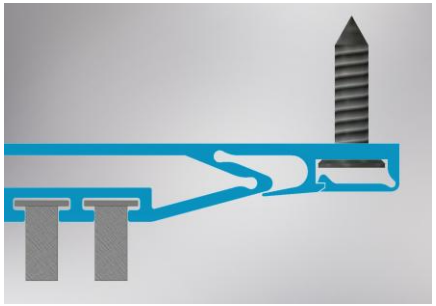

USP

Οι βίδες στερέωσης δεν είναι ορατές λόγω του έξυπνα σχεδιασμένου εξαρτήματος

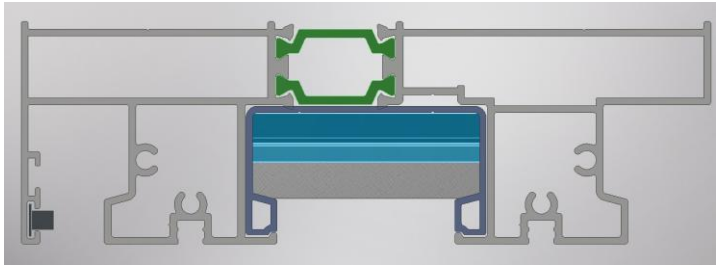

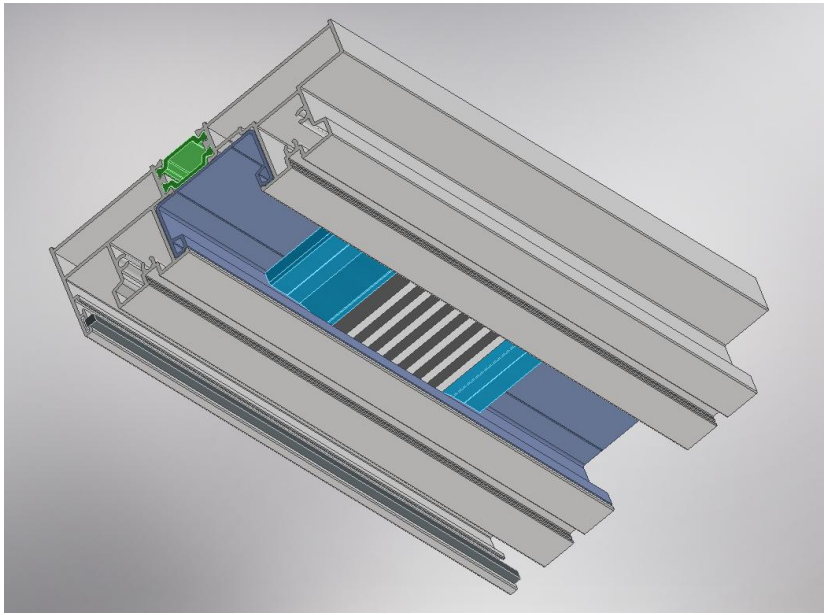

ALUMINCO®
ALUMINIUM BUILDING SYSTEMS

↘ Fix & Slide (Hotel Solution)

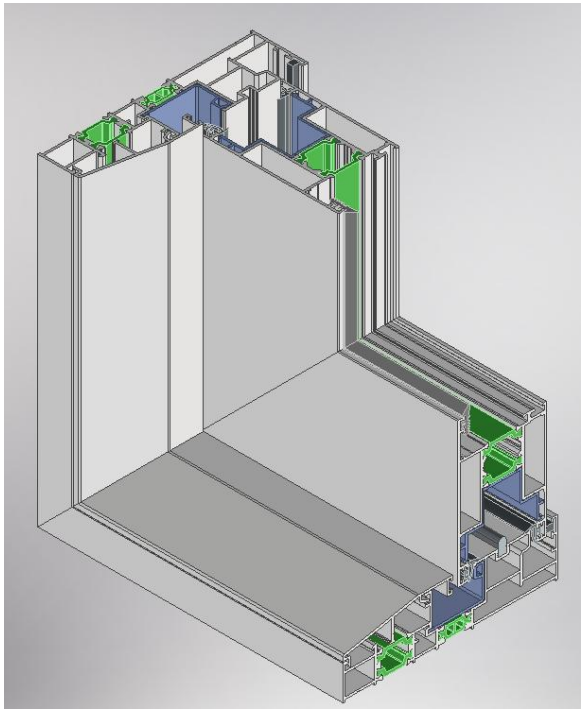

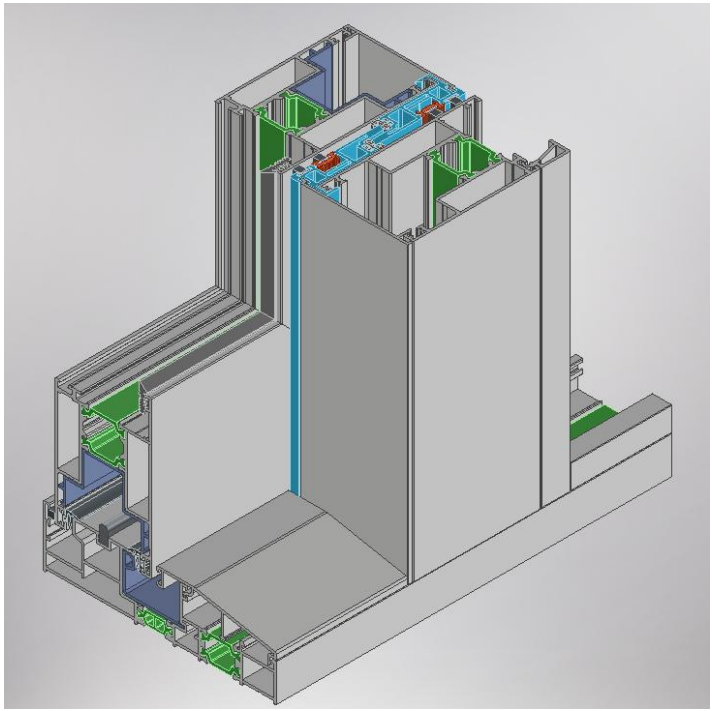

ALUMINCO®
ALUMINIUM BUILDING SYSTEMS

ALUMINCO®
ALUMINIUM BUILDING SYSTEMS

SL2550

Section Drawings

↘ 3d τομές συστήματος (επαλληλία)

ΚΑΝΟΝΙΚΟΣ ΓΑΝΤΖΟΣ

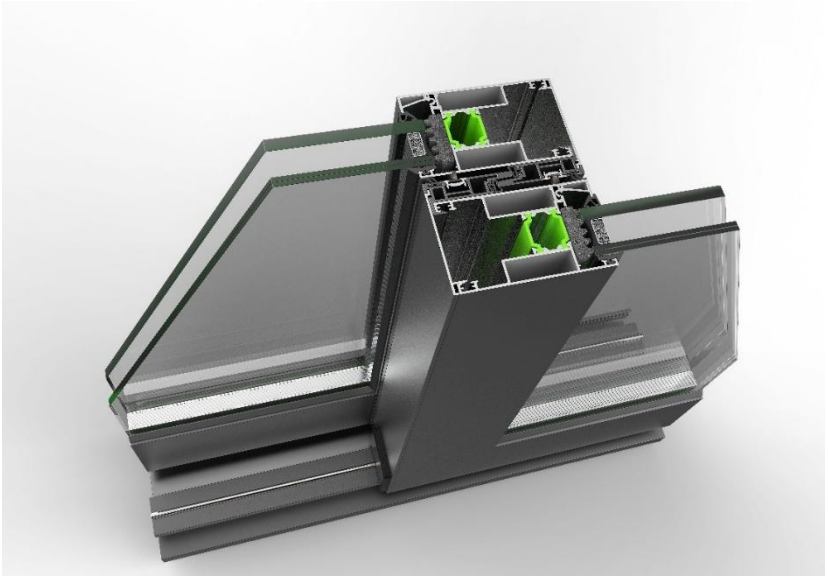

ΣΤΕΝΟΣ ΓΑΝΤΖΟΣ

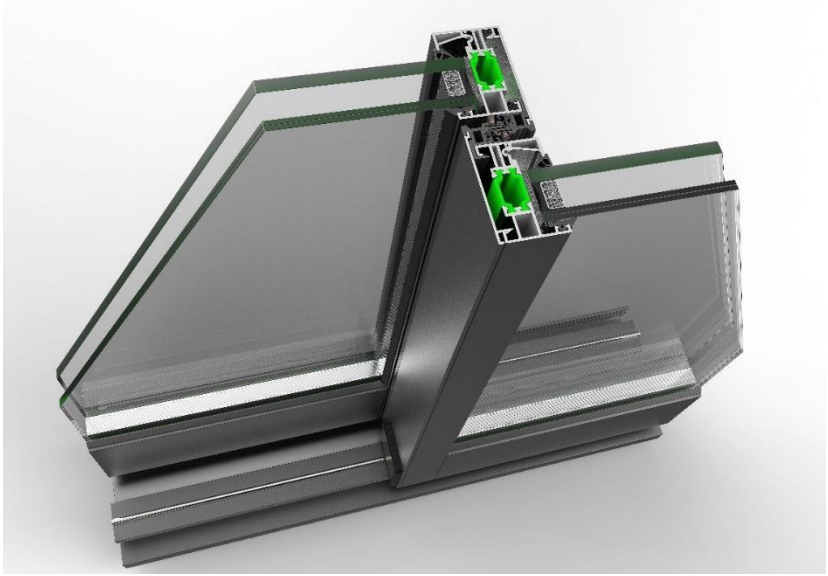

ALUMINCO®
ALUMINIUM BUILDING SYSTEMS

↘ Τομή δίφυλλου επαλλήλου με σήτα

USP Η σειρά χρησιμοποιεί τα ίδια προφίλ σήτας με αυτά της SL2700

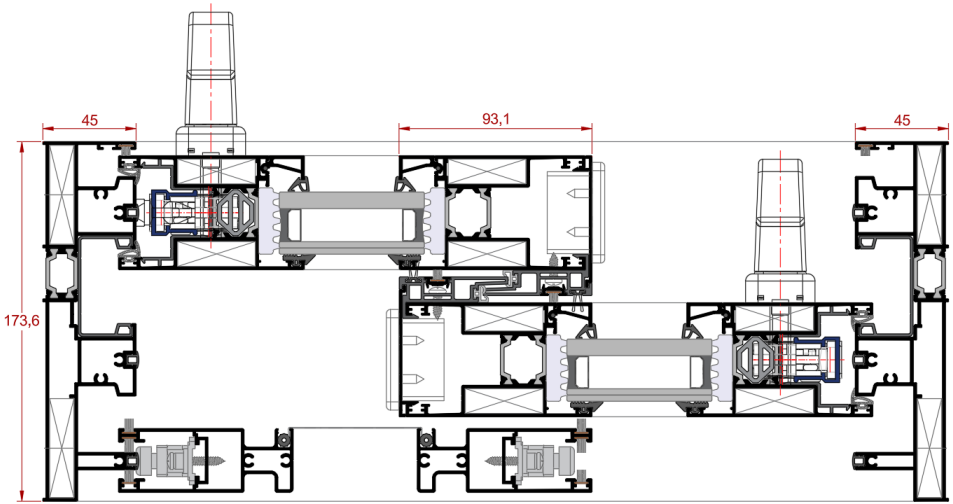

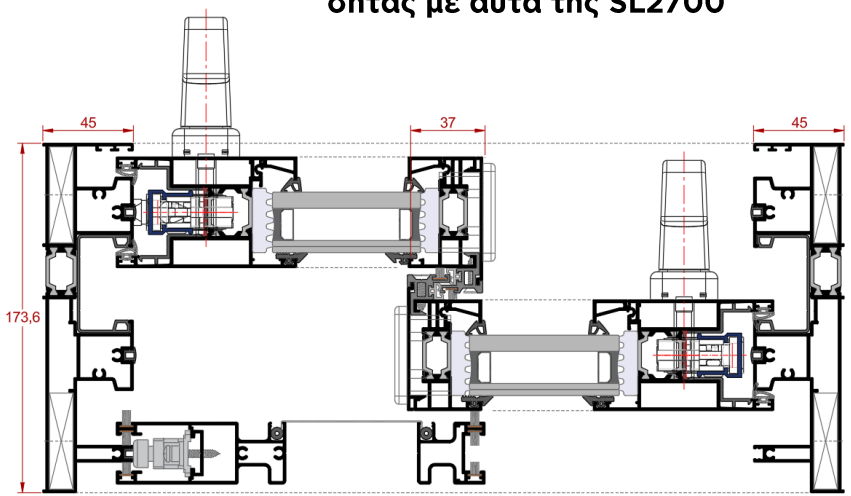

USP Η σειρά χρησιμοποιεί μια γωνία συνδέσεως για όλους τους οδηγούς και μια για το φύλλο (εξαιρείται ο οδηγός Fix&Slide)

ALUMINCO®
ALUMINIUM BUILDING SYSTEMS

↘ Τομή 3φυλλου επαλλήλου (high performance)

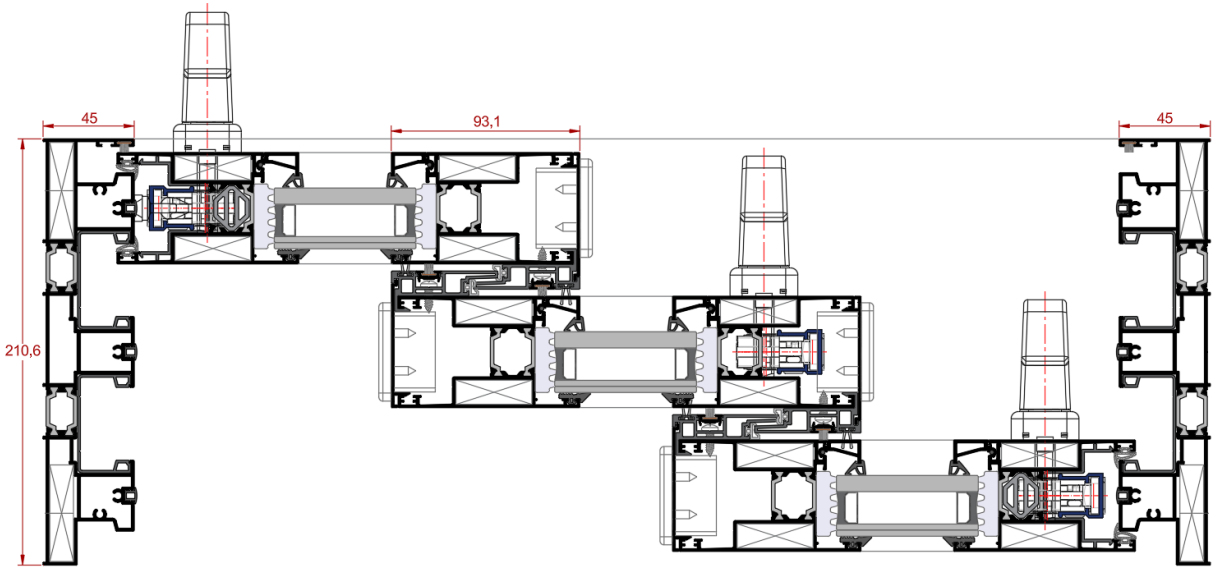

ALUMINCO®
ALUMINIUM BUILDING SYSTEMS

↘ Τομή 4φυλλου επαλλήλου – φιλτού (high performance)

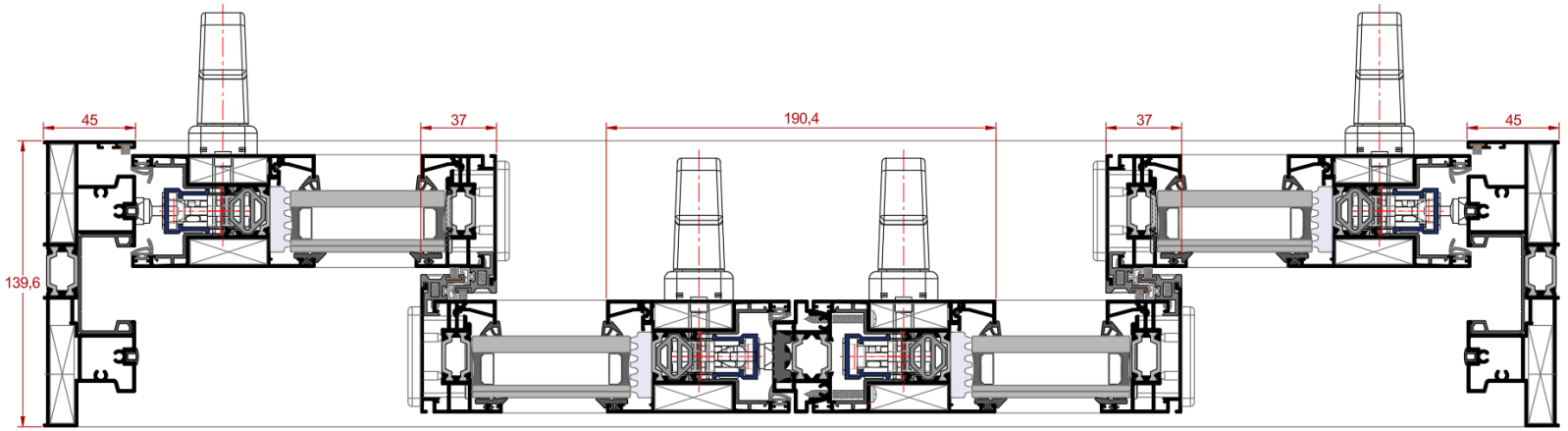

ALUMINCO®
ALUMINIUM BUILDING SYSTEMS

↘ Τομή Fix & Slide

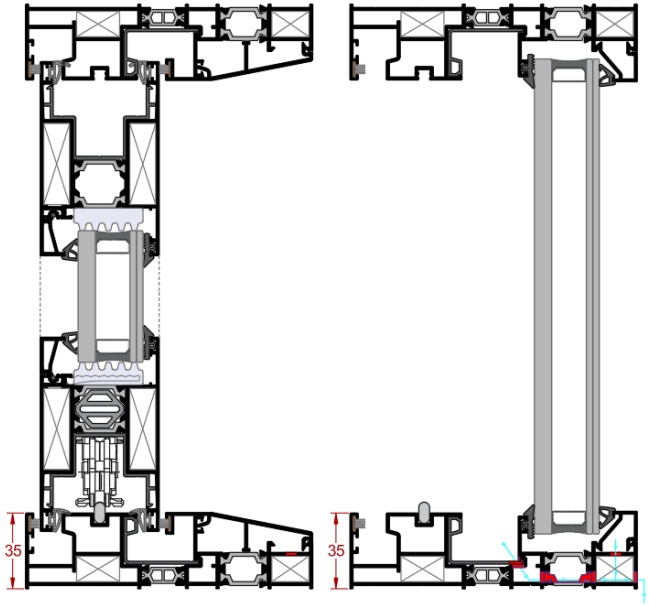

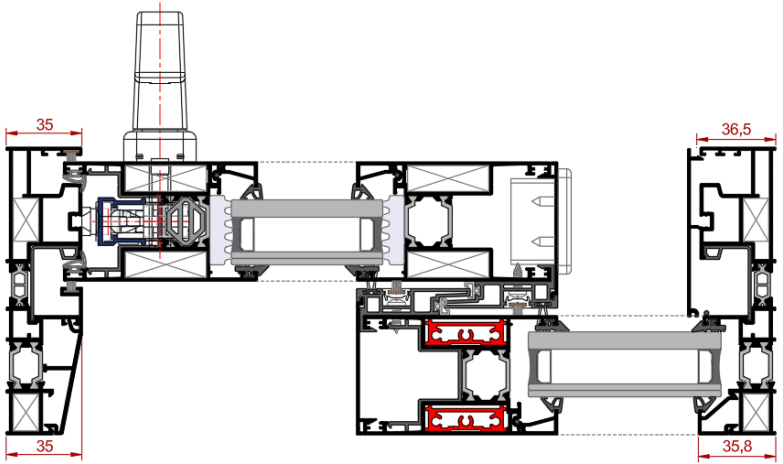

ALUMINCO®
ALUMINIUM BUILDING SYSTEMS

↘ Τομή μονόφυλλου χωνευτού

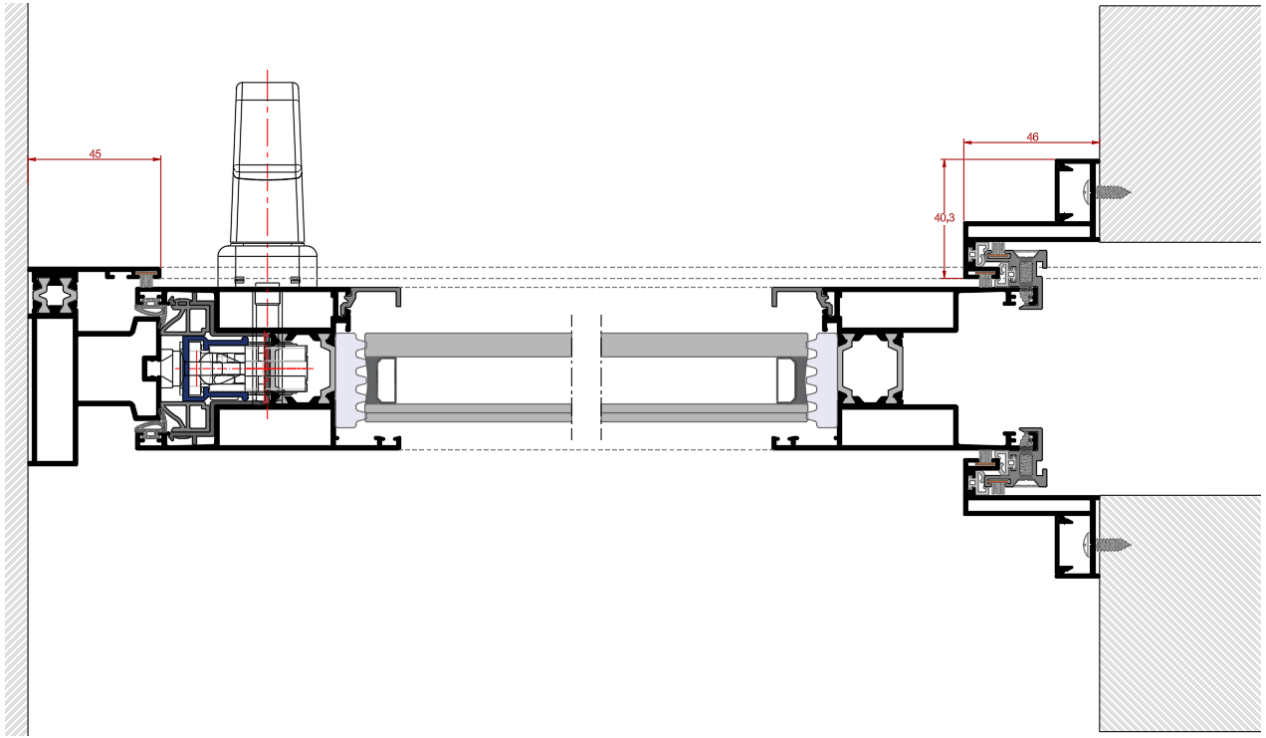

ALUMINCO®
ALUMINIUM BUILDING SYSTEMS

↘ Τομή επαλλήλου με σήτα - Flat track

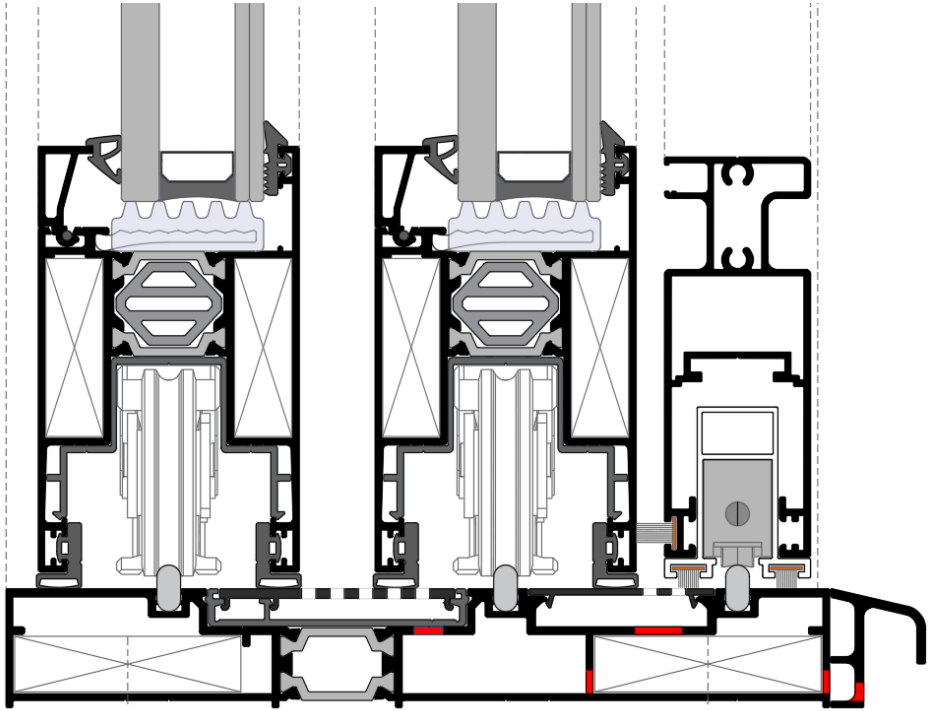

USP

Τα νερά παροχετεύονται μέσω των ειδικά διάτρητων προφίλ (σχάρες) στο εσωτερικό του οδηγού και έπειτα αποβάλλονται χωρίς να εγκλωβίζονται μέσω της κατεργασίας του νεροχύτη

ALUMINCO®
ALUMINIUM BUILDING SYSTEMS

↘ Κεντρικό σύστημα απορροής

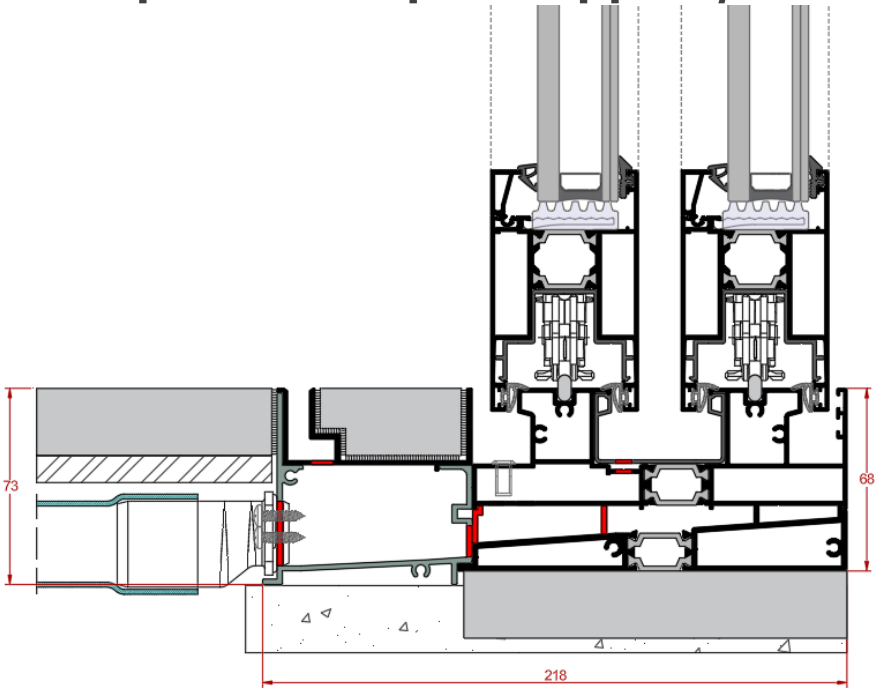

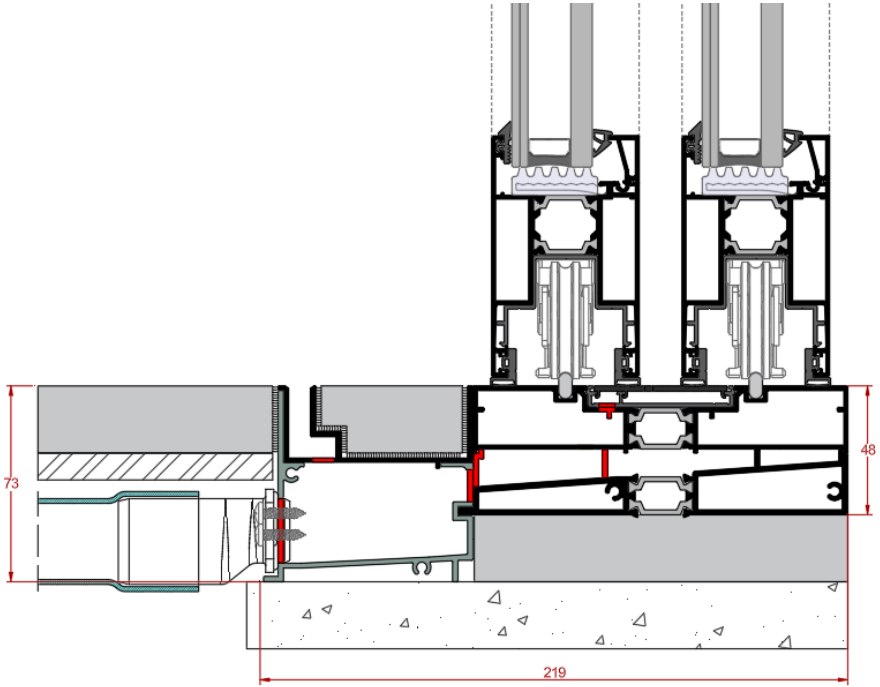

USP **Τα νερά παροχετεύονται μέσω των ειδικά διάτρητων προφίλ στο εσωτερικό του οδηγού και έπειτα αποβάλλονται χωρίς να εγκλωβίζονται μέσω του συστήματος απορροής σε κεντρικό σύστημα συλλογής όμβριων**

ALUMINCO®
ALUMINIUM BUILDING SYSTEMS

↘ Κεντρικό σύστημα απορροής

HIGH PERFORMANCE

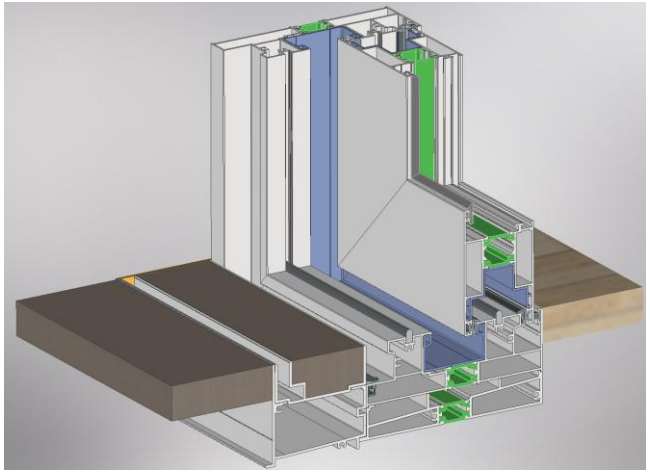

FLAT TRACK

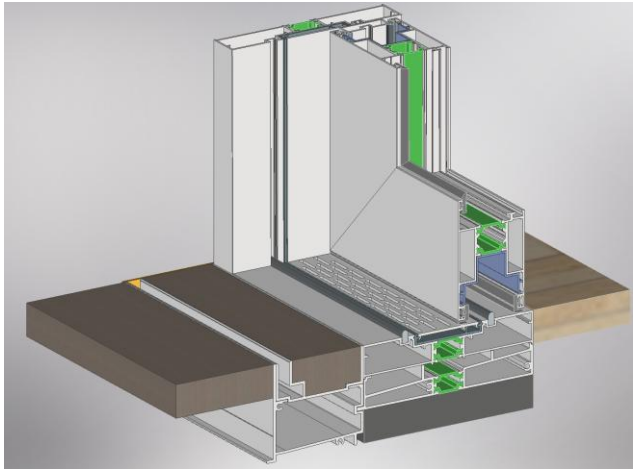

INFINITY

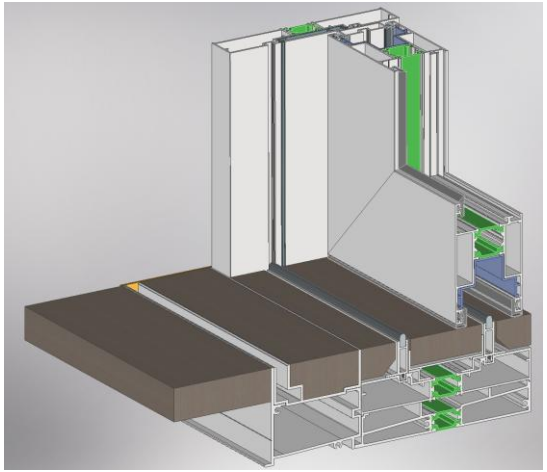

USP

Τα προφίλ για το σύστημα απορροής σε όλες τις τυπολογίες είναι κοινά. Διατίθενται 3 διαφορετικές βάσης απορροής συμφωνά με την διάσταση των οδηγών (Βάθος)

ALUMINCO®
ALUMINIUM BUILDING SYSTEMS

↘ Κατασκευή συστήματος απορροής

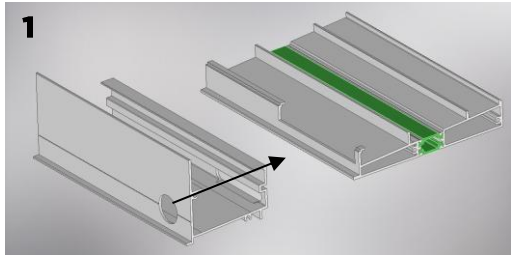

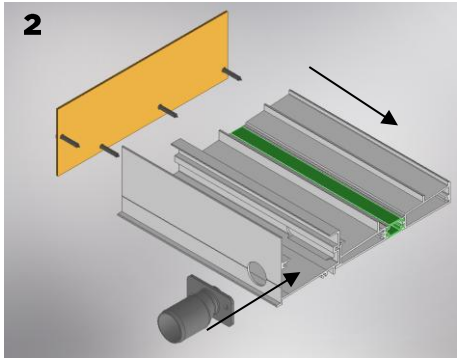

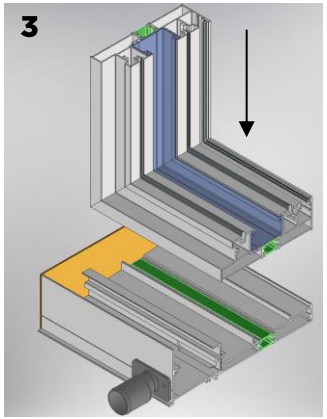

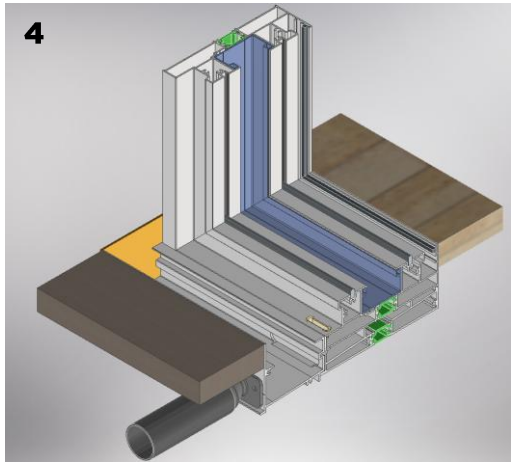

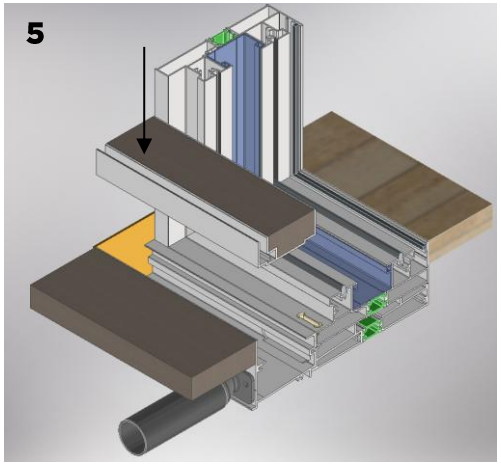

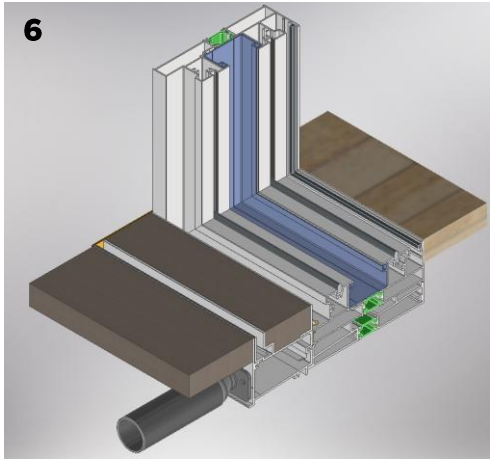

ALUMINCO®
ALUMINIUM BUILDING SYSTEMS

↘ Νέα τάπα κάλυψης οπής νεροχύτη

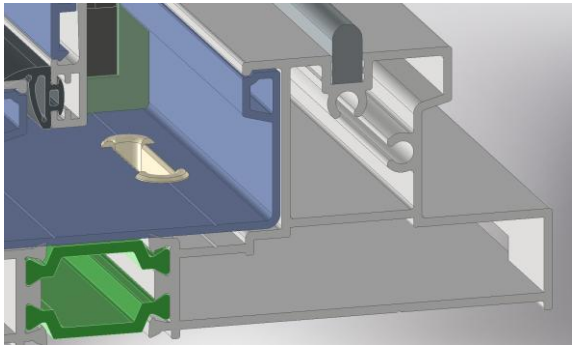

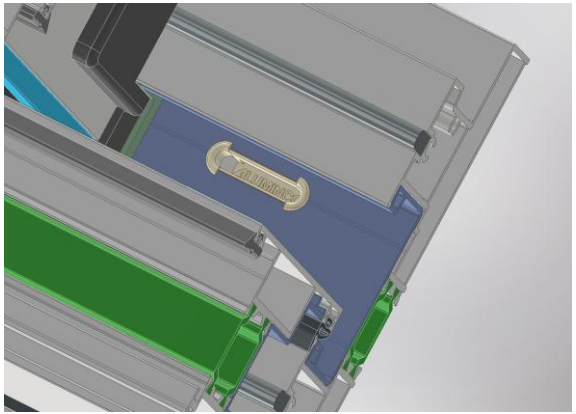

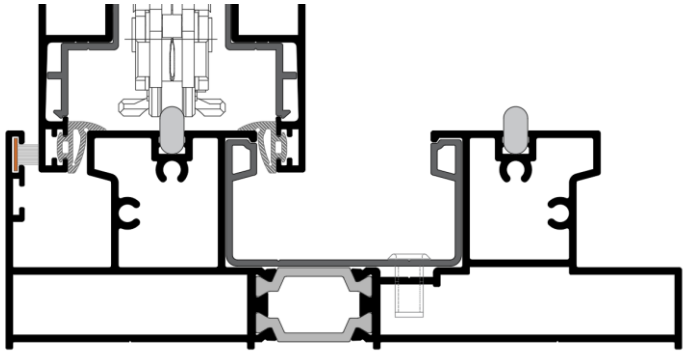

USP

Η νέα τάπα κάλυψης απορροής συνεργάζεται με όλες τις συρόμενες σειρές της ALUMINCO

Σχεδιασμένο να εφαρμόζει σε όλα τα συρόμενα συστήματα:

- SL2700
- SL2550
- SL2450
- SL200 (κατόπιν αφαίρεσης του κάτω τμήματος)
- SL320

ALUMINCO®
ALUMINIUM BUILDING SYSTEMS

↘ Απλή έκδοση συρόμενου | IN LINE

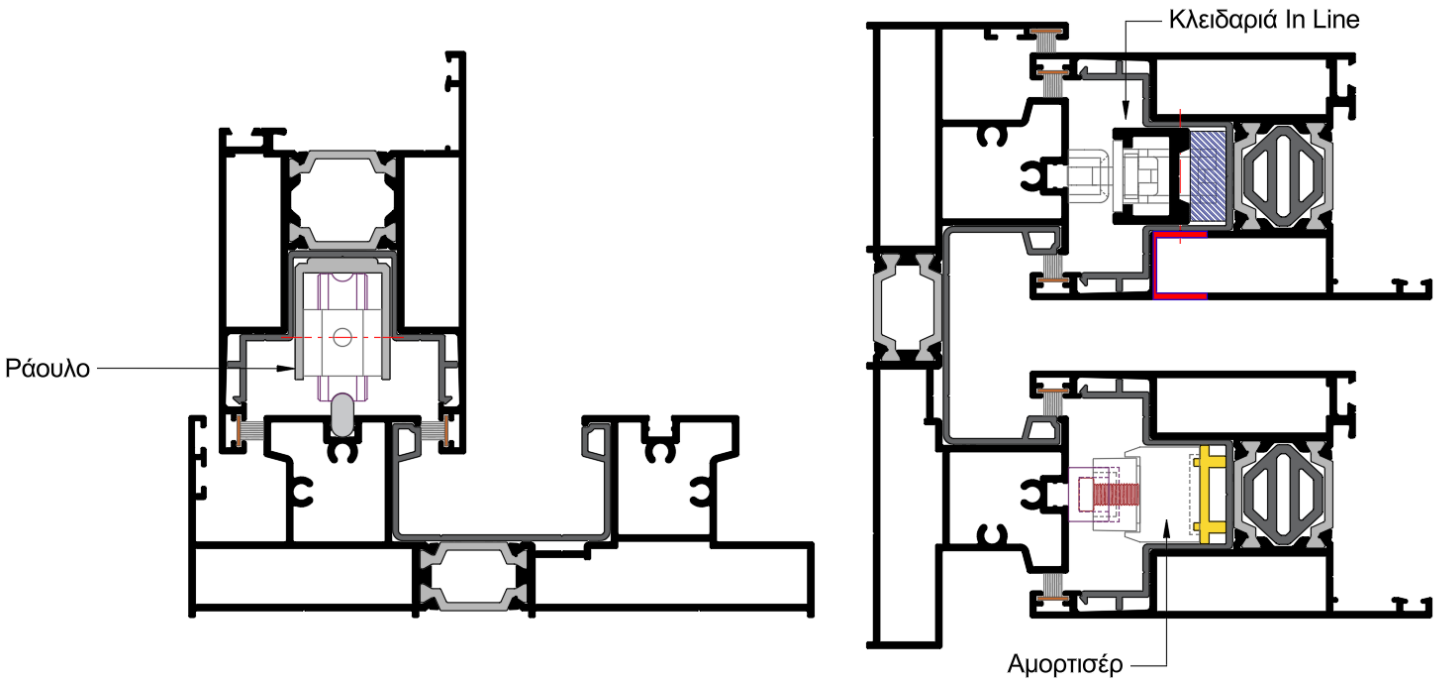

ALUMINCO®
ALUMINIUM BUILDING SYSTEMS

↘ Συνεργασία SL2550 με ρολά SH750

Όπως διακρίνεται στα παρακάτω σχέδια μέχρι και τον οδηγό επάλληλο με σήτα μπορούμε να τον τοποθετήσουμε σε όλα τα κουτιά ρολού που διαθέτουμε εκτός από το 155 όπου μπορεί να υποστηρίξει μόνο το δίφυλλο επάλληλο. Ο τριπλός οδηγός δε μπορεί να συνεργαστεί με κάποιο κουτί.

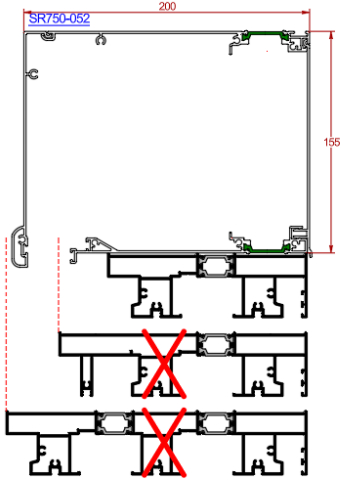

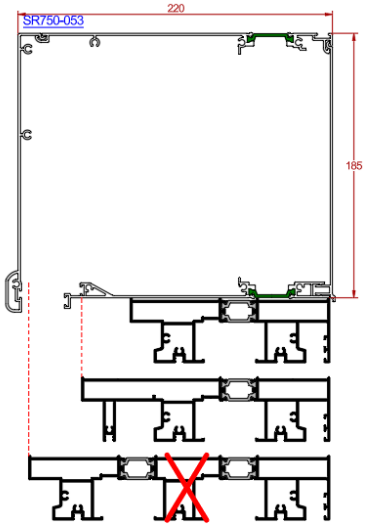

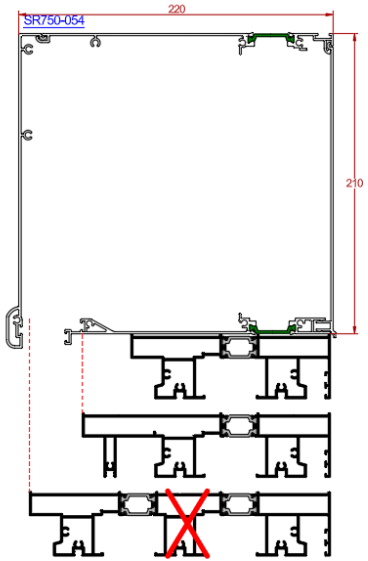

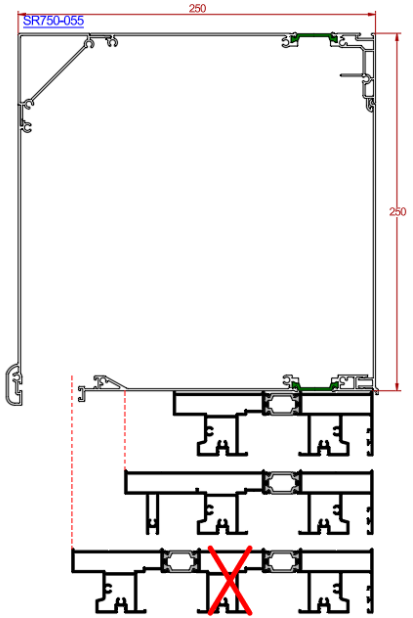

ALUMINCO®
ALUMINIUM BUILDING SYSTEMS

↘ Κοινά εξαρτήματα με άλλες σειρές

ΓΕΝΙΚΑ ΕΞΑΡΤΗΜΑΤΑ

- Μηχανισμοί Ανασήκωσης-Γρύλλοι
- Μηχανισμοί κλειδαριάς In Line
- Ράουλο συρόμενου E2450-320
- Αμορτισέρ συρόμενου E2450-871
- Γωνία ευθυγράμμισης φύλλου A410-008
- Γωνία ευθυγράμμισης φύλλου EA450-815P
- Γωνία ευθυγράμμισης κάσας EA510-207
- Τακάκι τζαμιού E2700-174
- Τάπα νεροχύτη EA450-836

ΠΡΟΦΙΛ ΓΩΝΙΩΝ ΓΩΝΙΑΣΤΡΑΣ

- PF031-003
- PF031-054

ΛΑΣΤΙΧΑ ΜΕ SL2700

E2700-415 

A410-020 

A410-007 

E2700-416 

ES250-401 

E2700-412

ALUMINCO®
ALUMINIUM BUILDING SYSTEMS


ALUMINCO
SL2550